Prix / Preis 2011 : +3.7 %

PIPEX

MATÉRIEL DE FIXATION

BEFESTIGUNGSMATERIAL

PRODUIT SUISSE SCHWEIZER PRODUKT

2010

PRIX COURANT

PREISLISTE

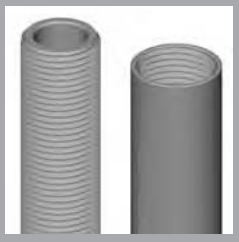

samvaz sa

CH-1618 Châtel-St-Denis

Tél. +41 21 948 34 34 - Fax +41 21 948 34 35

www.samvaz.ch info@samvaz.ch

Profils / *Profile*

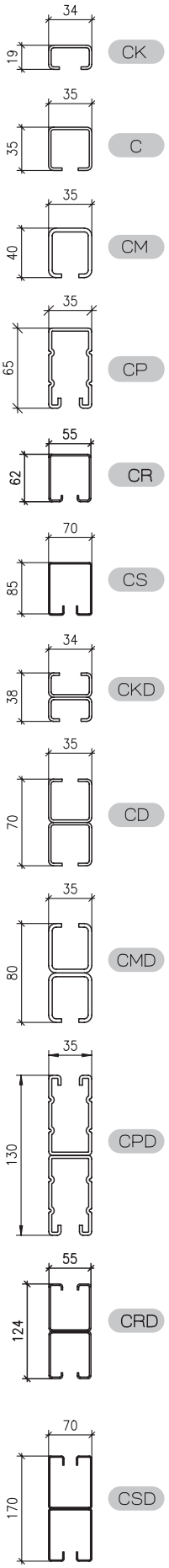

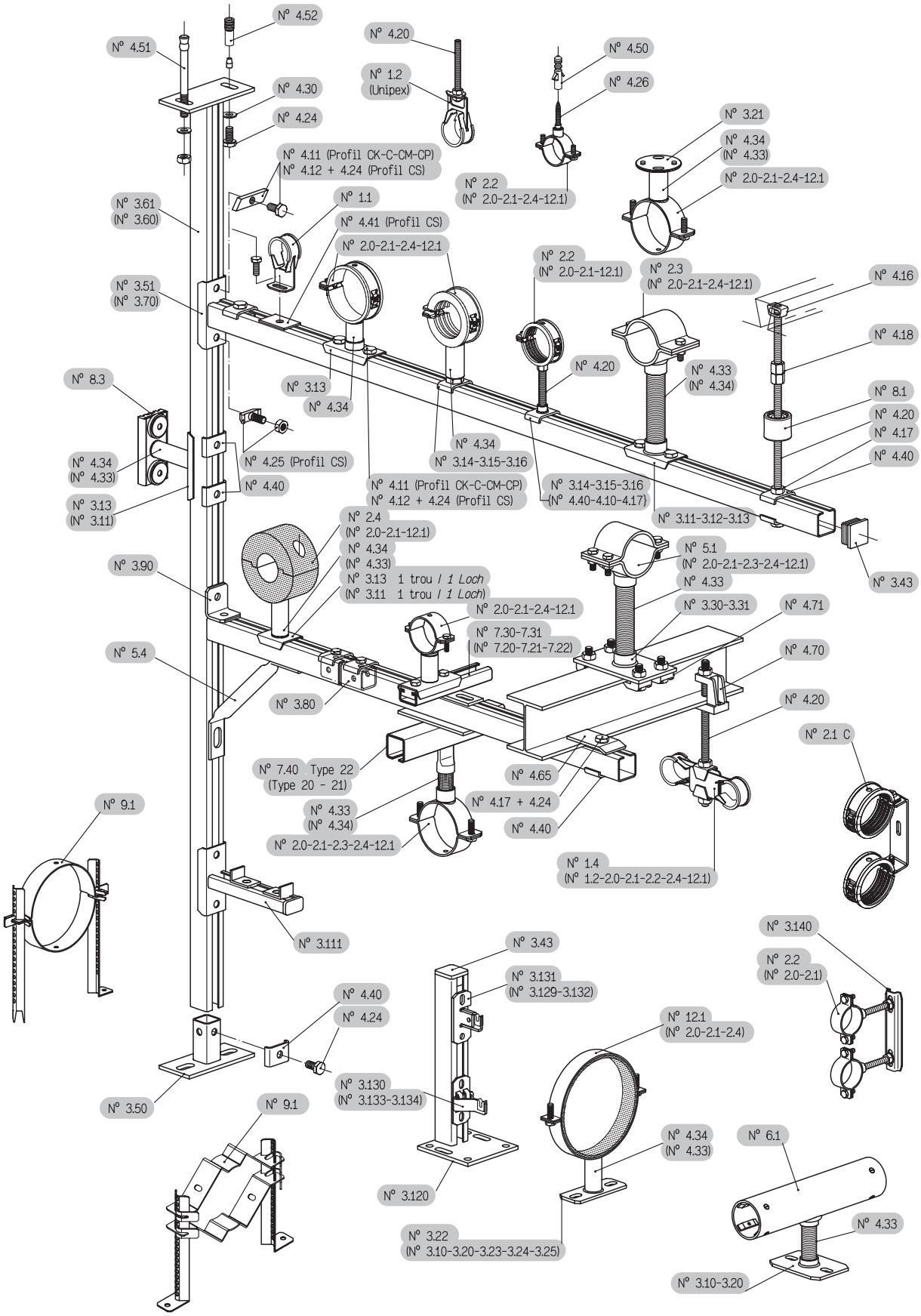

Prix / Preis 2011 : +3.7 %

COLLIERS DE FIXATION

ROHRBEFESTIGUNGEN

Conditions de vente:

Les prix s'entendent par pièce ou par % en CHF.
TVA et participation RPLP non comprise.
Paiement à 30 jours net.
Les frais exprès et grande vitesse sont facturés en plus.
Sous réserve de modifications de prix et dimensions, sans préavis.

Verkaufsbedingungen:

Die Preise verstehen sich pro Stück oder per % in CHF
MWST und LSVA nicht inbegriffen
Zahlung: 30 Tage netto
Express- und Eilgutkosten werden verrechnet.
Unter Vorbehalt von Preis- und Massänderungen ohne Voranzeige.

TABLE DES MATIÈRES

INHALSTVERZEICHNIS

1 Colliers PIPEX / *PIPEX-Rohrschellen*

	Groupe	Page
1.1	Collier Standard	8
1.2	Collier Universel	9
1.3	Collier à souder	10
1.4	Collier double réglable	11

	Gruppen	*Seite*
1.1	*Standard-Rohrschellen*	*8*
1.2	*Universel-Rohrschellen*	*9*
1.3	*Rohrschellen zum Anschweissen*	*10*
1.4	*Doppel-Rohrschellen verstellbar*	*11*

2 Colliers Polyfix/PE/PS/ECO/ Minifix/Poly-Isol / *Polyfix/PE/PS/ECO/Minifix/ Poly-Isol-Rohrschellen*

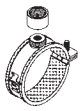
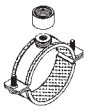

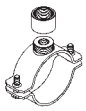
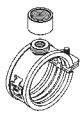
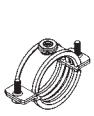

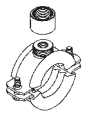
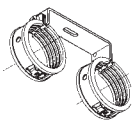

	Groupe	Page
2.0	Collier PE	21
2.0 a	Collier PS	22
2.0 b	Point fixe PLUVIA	24
2.0 c	Pince PLUVIA	24
2.1	Collier Polyfix isolé	25
2.1	Collier Polyfix non isolé	26
2.1 a	Collier ECO	27
2.1 b	Collier ECO avec vis	27
2.1 c	Collier double ECO "2000"	28
2.11	Collier Polyfix silicone rouge	28
2.2	Collier Minifix	29-30
2.24	Collier Minifix Ventilation	31
2.25	Collier double Minifix "2000"	31
2.3	Collier renforcé	32
2.4	Collier Poly-Isol	33
2.4 a	Collier Poly-Isol 20 mm	34

	Gruppen	*Seite*
2.0	*PE-Rohrschellen*	*21*
2.0 a	*PS-Rohrschellen*	*22*
2.0 b	*Fixpunkt PLUVIA*	*24*
2.0 c	*PLUVIA Klemmstück*	*24*
2.1	*Polyfix-Rohrschelle mit Isolation*	*25*
2.1	*Polyfix-Rohrschellen ohne Isolation*	*26*
2.1 a	*ECO-Rohrschellen*	*27*
2.1 b	*ECO-Rohrschellen mit Gewinde*	*27*
2.1 c	*Doppel-ECO Rohrschelle "2000"*	*28*
2.11	*Polyfix-Rohrschellen mit roter Isolation*	*28*
2.2	*Minifix-Rohrschellen*	*29-30*
2.24	*Minifix-Rohrschellen für Ventilation*	*31*
2.25	*Collier double Minifix "2000"*	*31*
2.3	*Verstärkte Rohrschellen*	*32*
2.4	*Poly-Isol Rohrschellen*	*33*
2.4 a	*Poly-Isol Rohrschellen 20 mm*	*34*

Prix / Preis 2011 : +3.7 %

3 Matériel de fixation/ Plaques de base/Profils/Consoles

3 Befestigungsmaterial/ Grundplatten/Profile/Konsolen

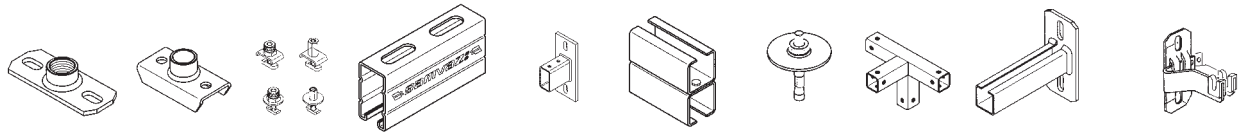

	Groupe	Page
3.10-3.31	Plaques de base	35-43
3.14-3.16	Raccord rapide	38
3.17	Montage "fixe"	39
3.40-3.41	Profils	44-49
3.43	Capes de fermeture	50
3.50-3.51	Appliques	50-52
3.60-3.70	Consoles	53-58
3.79-3.81	Raccords	59
3.90-3.92	Equerres	60
3.100-3.140	Consoles et supports réglables	61-64

	Gruppen	*Seite*
3.10-3.31	*Grundplatten*	*35-43*
3.14-3.16	*Schnellverschlüsse*	*38*
3.17	*"Fix" Montagen*	*39*
3.40-3.41	*Profile*	*44-49*
3.43	*Abschlusskappen*	*50*
3.50-3.51	*Stützen*	*50-52*
3.60-3.70	*Konsolen*	*53-58*
3.79-3.81	*Verbindungsstücke*	*59*
3.90-3.92	*Winkeln*	*60*
3.100-3.133	*Verstellbare Konsolen und Ständer*	*61-64*

4 Visserie

4 Schrauben-Material

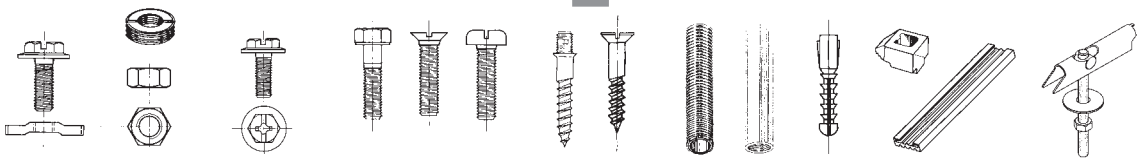

	Groupe	Page
4.09-4.29	Vis et écrous	65-71
4.20	Tiges filetées	68-69
4.25	Boulons pour profil Jordahl	69
4.30-4.31	Rondelles	71
4.32	Disques en caoutchouc	71
4.33	Tubes filetés	72
4.34	Tubes taraudés	72
4.35	Ebavureurs	72
4.40	Plaquettes	72-73
4.50-4.52	Tampons	73-74
4.53	Chasse-Cône	74
4.54	Montafix	75
4.61-4.62 b	Bandes d'isolation	75-76
4.65-4.66	Pinces DIN	76
4.70	Pinces d'ancrage	77
4.71-4.72	Taquets	77
4.73	Cales	77

	Gruppen	*Seite*
4.09-4.29	*Schrauben und Muttern*	*65-71*
4.20	*Gewindestangen*	*68-69*
4.25	*Schrauben zu Jordahl-Profilen*	*69*
4.30-4.31	*Unterlagsscheiben*	*71*
4.32	*Gummi-Unterlagsscheiben*	*71*
4.33	*Gewinde-Rohre*	*72*
4.34	*Rohre mit Innengewinde*	*72*
4.35	*Entgrater*	*72*
4.40	*Unterlagsscheiben*	*72-73*
4.50-4.52	*Bolzendübel*	*73-74*
4.53	*Setzwerkzeug*	*74*
4.54	Montafix	*75*
4.61-4.62 b	*Isolations-Bänder*	*75-76*
4.65-4.66	*DIN Klemmen*	*76*
4.70	*Trägerklemmen*	*77*
4.71-4.72	*Klemmplatten*	*77*
4.73	*Unterlagen*	*77*

5 Point-fixe/Arc-boutant

5 Fixpunkt/Fixpunkt mit Verstrebung

	Groupe	Page
5.1-5.3	Collier Point-Fixe	78
5.4-5.5	Arc-boutant	79
5.6	Œillets	80
5.7	Collier NI pour point fixe	80
5.8	Articulations	81

	Gruppen	*Seite*
5.1-5.3	*Fixpunkt*	*78*
5.4-5.5	*Verstrebungen*	*79*
5.6	*Oesen*	*80*
5.7	*Muffenrohrschellen für Fixpunkt*	*80*
5.8	*Gelenkstücke*	*81*

Prix / Preis 2011 : +3.7 %

6 Guidages / Rohrführungen

	Groupe	Page		Gruppen	Seite
6.1-6.3	Guides	82-84	6.1-6.3	Rohrführungen	82-84

7 Dilatations / Ausdehnungen

	Groupe	Page		Gruppen	Seite
7.10	Patins	85	7.10	Gleitern	85
7.20-7.33	Glissières	85-87	7.20-7.33	Delrin Gleitern	85-87
7.40-7.70	Dilatations	88-91	7.40-7.70	Ausdehnungen	88-91

8 Insonorisation / Schalldämmungen

	Groupe	Page		Gruppen	Seite
8.1-8.2	Silentsblocs	92	8.1-8.2	Silentsblocs	92
8.3-8.4	Plaque de base	93	8.3-8.4	Grundplatten mit Schallisolation	93
8.5-8.8	Isolations	93-94	8.5-8.8	Isolationen	93-94

9 Colliers de dalle / Einlegerohrschellen

	Groupe	Page		Gruppen	Seite
9.1 a	Colliers de dalle "STANDARD"	95	9.1 a	"STANDARD" Einlegerohrschellen	95
9.1 b - 9.3	Colliers de dalle "UNIVERSEL"	96-98	9.1 b - 9.3	"UNIVERSAL"-Rohrschellen	96-98
9.4-9.6	Colliers de dalle Canalfix	98-99	9.4-9.6	Colliers de dalle Canalfix	98-99

10 Protection civile / Zivilschutz

	Groupe	Page		Gruppen	Seite
10.1-10.10	Fixations pour abris	101-109	10.1-10.10	Befestigungsmaterial für Zivilschutz	101-109

11 Programme INOX / Programm INOX

	Groupe	Page		Gruppen	Seite
11.1-11.91	Colliers/P. de base/Profils/Consoles/ Visseries	110-136	11.1-11.91	Rohrschellen/G.-Platten/Profile/Konsolen/ Schraub-Mat.	110-136
11.92-11.93	Pinces DIN	136	11.92-11.93	DIN Klemmen	136

12 Colliers de ventilations / Ventilations-Rohrschellen

	Groupe	Page		Gruppen	Seite
12.1	Airfix	137-138	12.1	Airfix	137-138

Electricité/Spécialités ..... 139-140 — Elektrizität/Spezialitäten 139-140

Prix / Preis 2011 : +3.7 %

Tout ce que vous imaginez, nous pouvons le réaliser!

Wir sind in der Lage, Ihre Ideen zu verwirklichen!
All what you imagine, we are able to realize it!

Nos points forts
Unsere Stärken
Our strong points

Elaboration du projet sur CAO
Ausarbeitung des Projekts auf CAO
Elaboration of the project on CAO

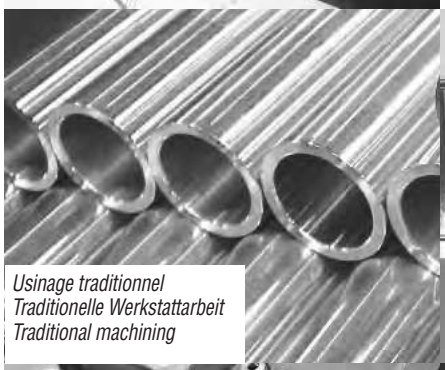

Usinage traditionnel
Traditionelle Werkstattarbeit
Traditional machining

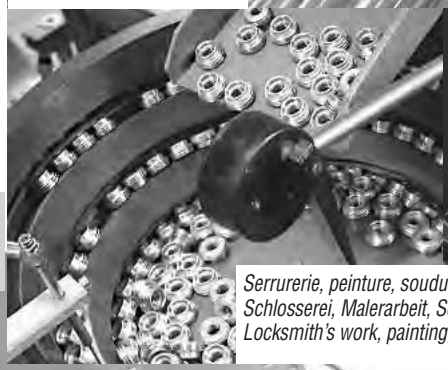

Découpe-emboutissage-étampage
Abscheren, Stanzen
Cutting-embossing-forming

Serrurerie, peinture, soudure, roulage, pliage
Schlosserei, Malerarbeit, Schweissarbeit, Rollbiegen, Falzen
Locksmith's work, painting, welding, rolling, folding

Demandez-nous l'impossible...
Et nous vous soumettrons un prototype!

Verlangen Sie von uns das Unmögliche...
Und wir werden Ihnen einen Prototyp unterbreiten!

Ask us for the impossible...
And we shall submit you a prototype!

Prix / Preis 2011 : +3.7 %

Des exemples de nos réalisations...

Einige Beispiele unserer Realisationen...

Chez Samvaz, on saura réellement vous étonner pour la fabrication des pièces mécaniques et métalliques. Notre équipe du bureau Etude & Concept trouvera, grâce à son savoir-faire, la meilleure solution à vos problèmes.

Bei Samvaz werden Sie erstaunt sein über die Fabrikation der mechanischen und metallischen Teile. Unser kompetentes Team der Etude & Concept Abteilung wird dank seinem Fachwissen die beste Lösung Ihrer Probleme finden.

At Samvaz, you will be astonished at the fabrication of mechanical and metallic pieces. Our team of the Etude & Concept Department will find, thanks to their know-how, the best solution for you.

Prix / Preis 2011 : +3.7 %

Collier avec bride
Bandrohrschelle

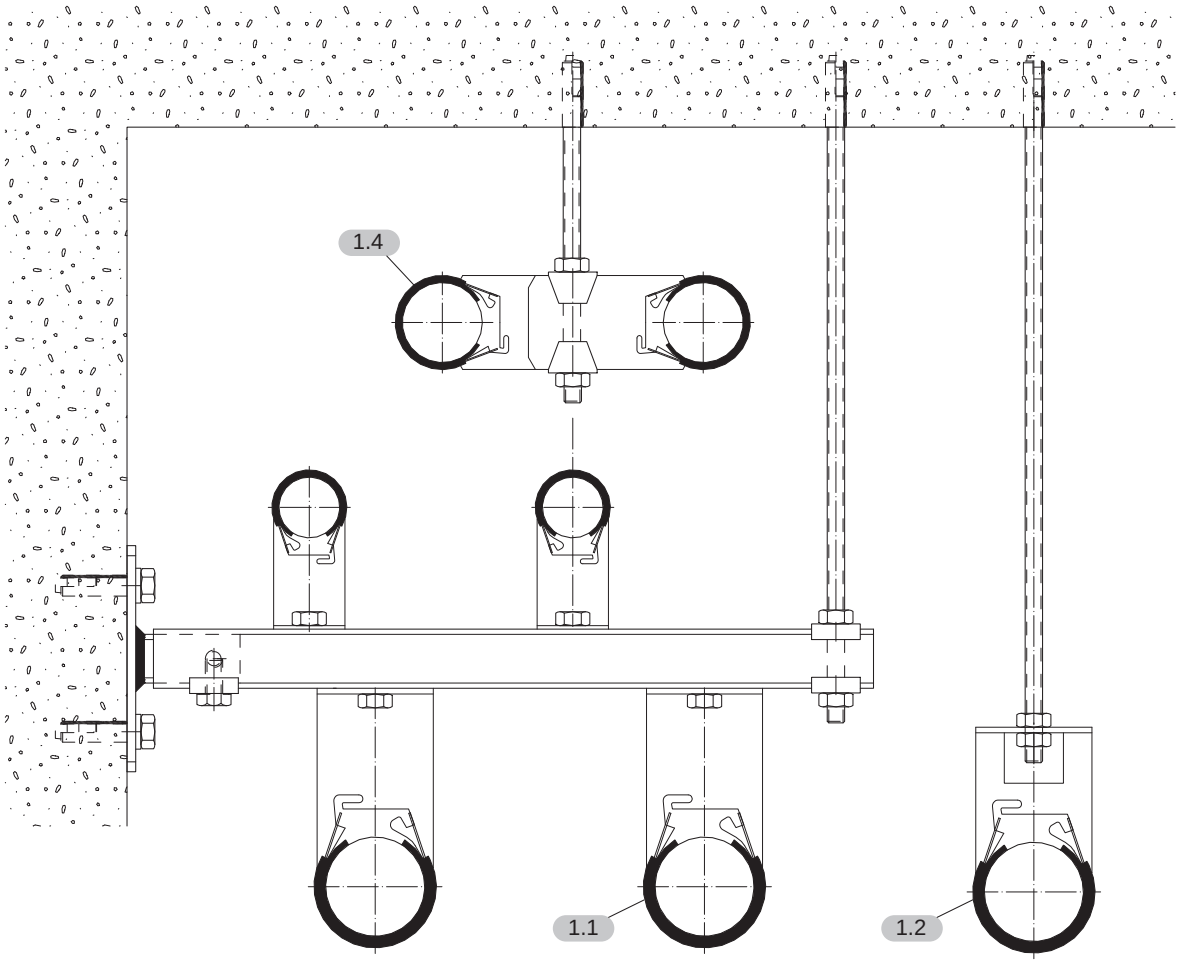

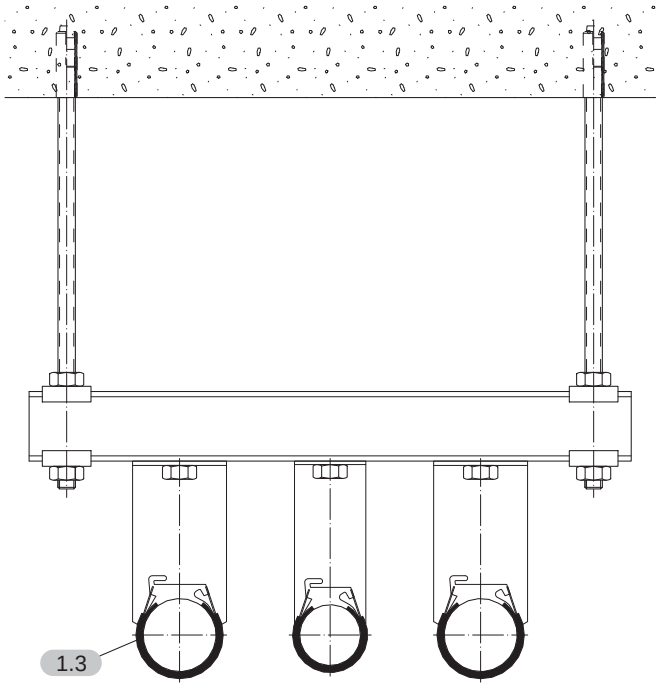

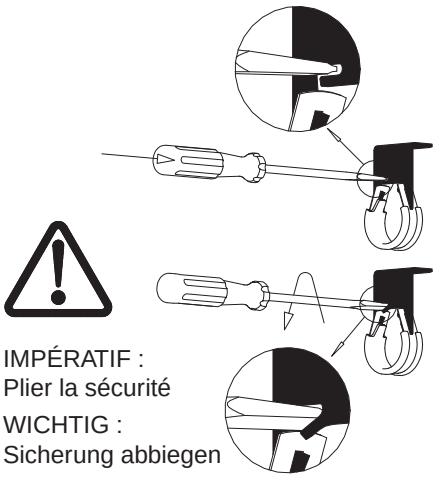

IMPÉRATIF :
Plier la sécurité

WICHTIG :
Sicherung abbiegen

Prix / Preis 2011 : +3.7 %

Exemples d'installation
Installationsbeispiele

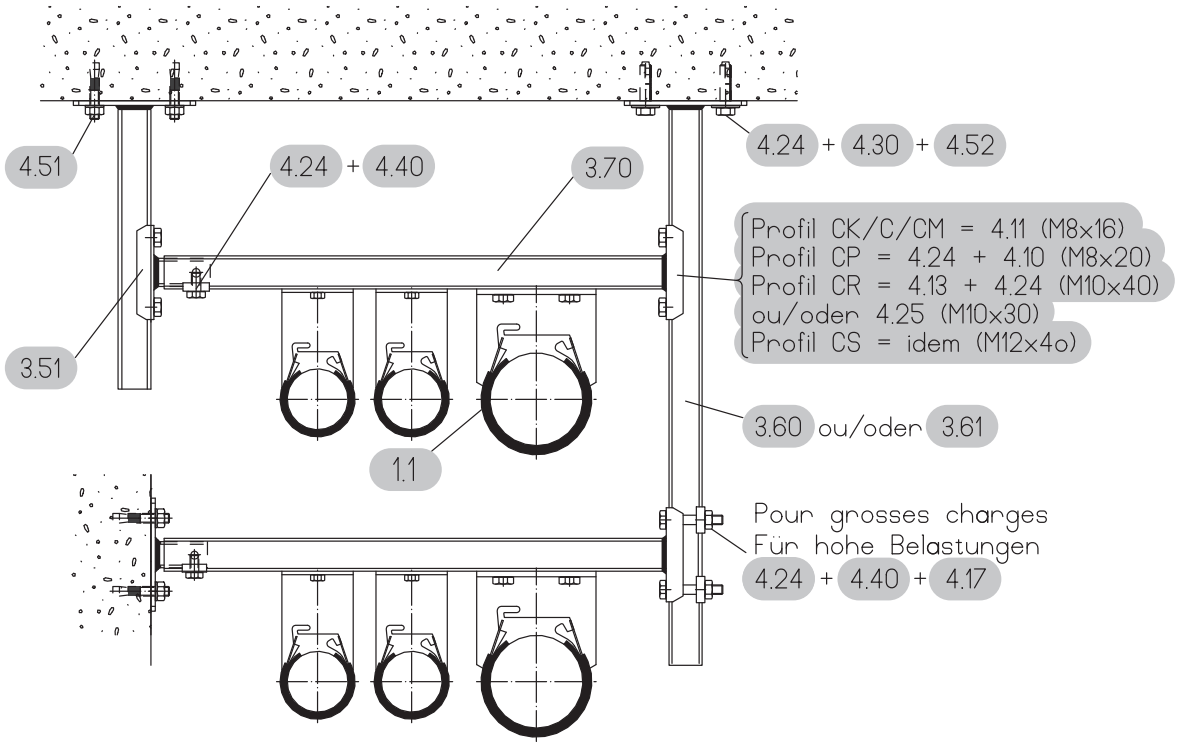

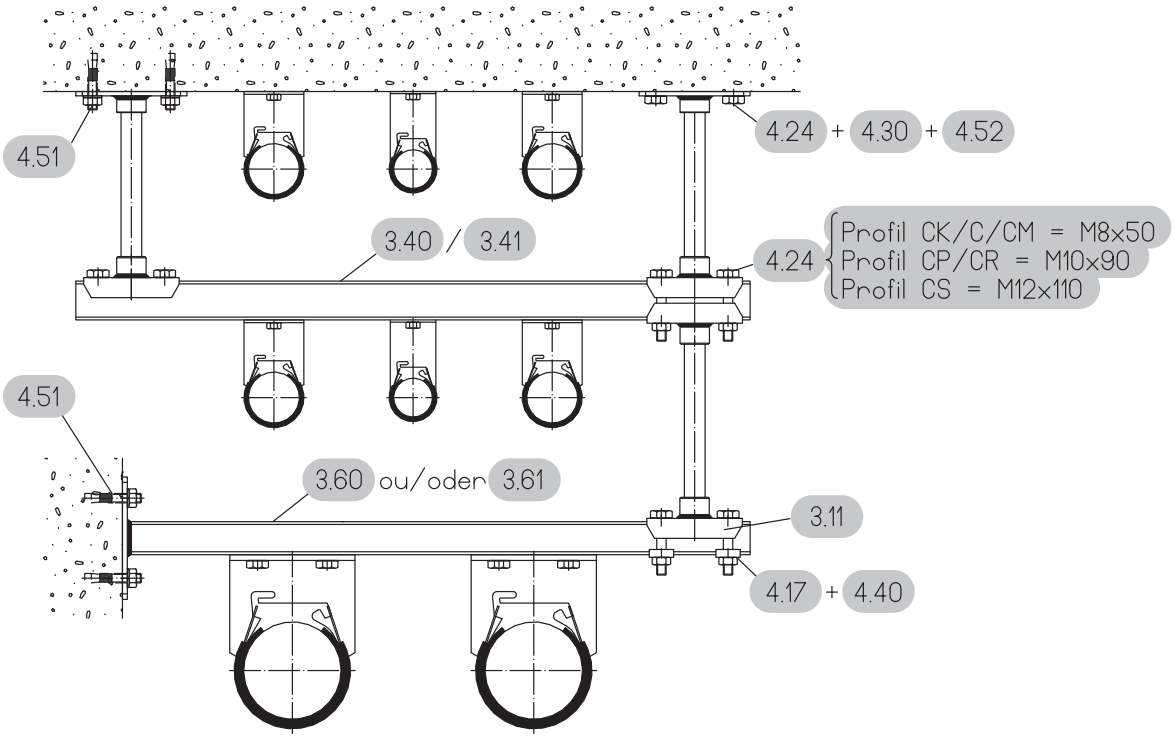

1.1 Collier Standard

Fixation: sur profils
directe en suspension
directe aux murs, latéralement ou verticalement et aussi pour colonnes montantes

Exécution: promatisé avec ou sans isolation EPDM INOX: voir 11.1

Collier isolé: Température max. adm.: 100°C

Visserie: 4.11

1.1 Standard-Rohrschelle

Befestigung: auf Profilschienen
direkt an der Decke
direkt an Wänden, horizontal oder vertikal und auch für Steigleitungen

Ausführung: promatisiert mit oder ohne EPDM Isolation INOX: siehe 11.1

Isolierte Rohrschelle: Höchsttemperatur: 100°C

Schrauben: 4.11

Important: Indiquer à la commande le ∅ extérieur exact du tuyau

Wichtig: *Bei Bestellung, genauen Aussendurchmesser des Rohres angeben*

1 vis/1 Schraube Ø 10-61 is
2 vis/2 Schrauben Ø 62-118 is

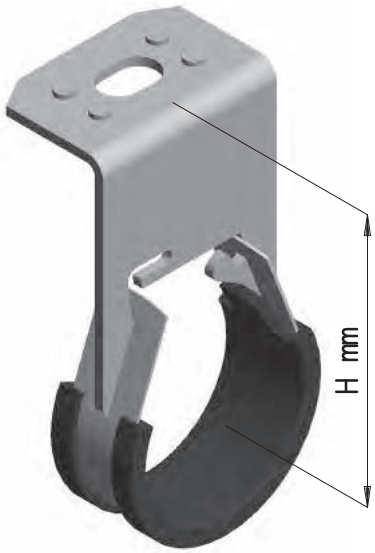

∅ Tube mm / *Rohr mm*		H mm 30 40 50 Pce/St. CHF	H mm 60 70 80 90 100 Pce/St. CHF	H mm 120 150 Pce/St. CHF	H mm 190 200 Pce/St. CHF
10-11-12	1/8"	**2.13**	**2.19**	**2.30**	**2.38**
13-14-15	1/4"	**2.23**	**2.31**	**2.40**	**2.50**
16-17-18	3/8"	**2.41**	**2.50**	**2.61**	**2.67**
19-20-21	1/2"	**2.67**	**2.77**	**2.88**	**2.95**
22-23-24		**2.85**	**2.92**	**3.00**	**3.07**
25-26-27	3/4"	**3.02**	**3.13**	**3.23**	**3.31**
28-29-30-31		**3.56**	**3.74**	**3.92**	**4.10**
32-33-34-35	1"	**3.73**	**3.92**	**4.10**	**4.27**
36-37-38		**3.83**	**4.11**	**4.37**	**4.64**
39-40-41		**3.93**	**4.19**	**4.46**	**4.72**
42-43-44-45-46	1 1/4"	**4.03**	**4.28**	**4.53**	**4.81**
47-48-49-50-51	1 1/2"	**4.71**	**4.71**	**5.15**	**5.63**
52-53-54-55-56		**4.93**	**4.92**	**5.43**	**5.98**
57-58-59-60-61	2"	**5.01**	**5.01**	**5.64**	**6.23**
62-63-64-65-66		**5.43**	**5.43**	**6.17**	**6.86**
72-73-74-75-76	2 1/2"		**5.63**	**6.50**	**7.39**
82-83-84-85-86		Pas livrable	**6.77**		
87-88-89-90-91-92	3"	*Nicht lieferbar*	**7.11**		
93-94-95-96-97-98			**7.65**		
105-106-107-108-109-110			**8.55**		

Autres dimensions sur demande
Andere Dimensionen auf Anfrage

Charges admissibles des colliers PIPEX
Zulässige Belastung von Rohrschellen PIPEX

1 kg=9.8N

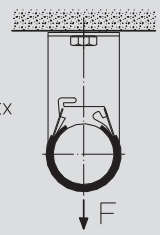

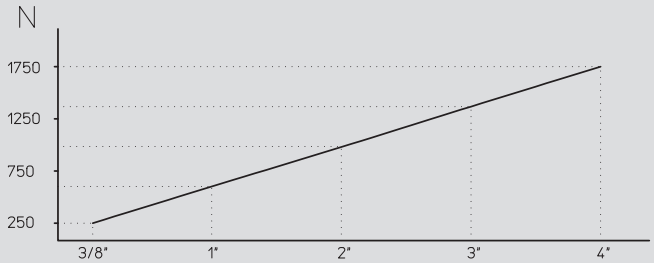

Prix / Preis 2011 : +3.7 %

1.2 Collier Universel

Pour pose de tuyaux individuels ou en nappes sur tous les profils existants

Exécution: promatisé avec ou sans isolation EPDM INOX: voir 11.2

Collier isolé: température max. adm.: 100°C

1.2 Universel-Rohrschelle

Für Befestigung einzelner Rohre oder auf schon bestehende Profile

Ausführung: promatisiert mit oder ohne EPDM Isolation INOX: siehe 11.2

Isolierte Rohrschelle: Höchsttemperatur: 100°C

Important: Indiquer à la commande le ∅ extérieur exact du tuyau

Wichtig: *Bei Bestellung, genauen Aussendurchmesser des Rohres angeben*

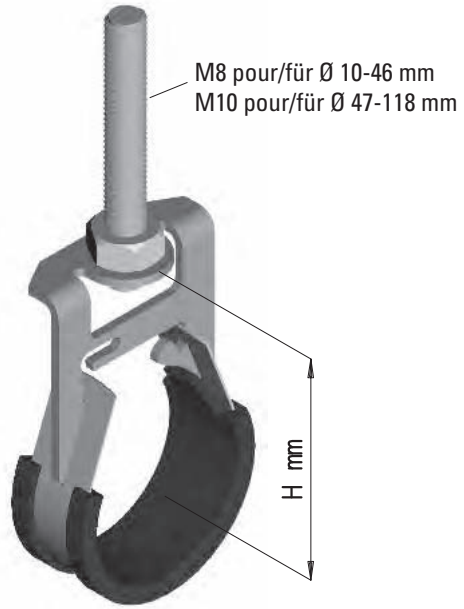

Avec / *mit Isolation*

M8 mm	Pce/St.	CHF
10-11-12-13-14-15	1/8"- 1/4"	**2.48**
16-17-18-19-20-21-22-23-24	3/8"- 1/2"	**2.48**
25-26-27-28-29-30-31	3/4"	**2.48**
32-33-34-35-36-37-38	1"	**2.77**
39-40-41		**2.94**
42-43-44-45-46	1 1/4"	**3.29**

M10 mm	Pce/St.	CHF
47-48-49-50	1 1/2"	**3.58**
51-52-53-54-55-56		**3.74**
57-58-59-60-61	2"	**4.01**
62-63-64-65-66-67-68-69-70-71		**4.65**
72-73-74-75-76	2 1/2"	**5.05**
77-78-79-80-81-82-83-84-85-86		**5.63**
87-88-89-90-91-92-93-94-95-96-97-98	3"	**6.42**
99-100-101-102-103-104-105-106-107-108-109-110		**7.46**
111-112-113-114-115-116-117-118	4"	**7.95**

Fabrication spéciale. Disponibilité à convenir à la commande.

Speziele Herstellung. Verfügbarkeit bei der Bestellung zu vereinbaren.

Charges admissibles des colliers PIPEX

Zulässige Belastung von Rohrschellen PIPEX

1 kg=9.8N

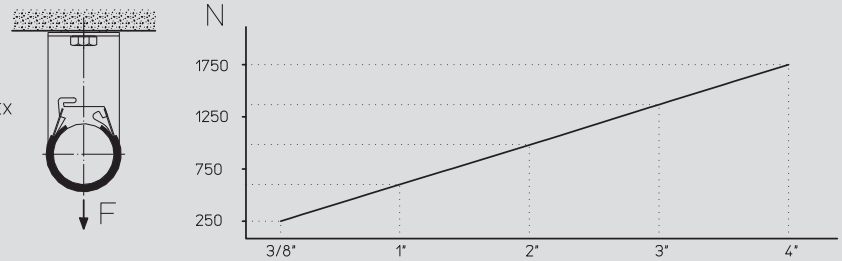

Prix / Preis 2011 : +3.7 %

1.3 Collier à souder

Hauteurs disponibles: 150 mm
200 mm
300 mm

Autres hauteurs sur demande

Exécution: promatisé avec ou sans isolation EPDM

Collier isolé: température max. adm.: 100°C

Avec un trou de montage ∅ 10,5 mm sur demande

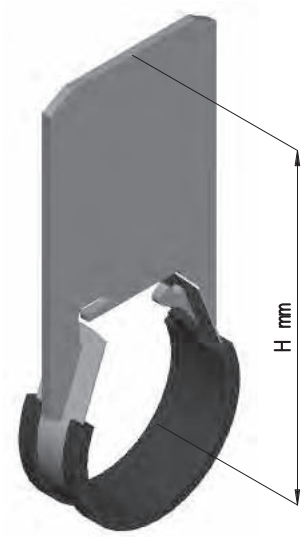

I

1.3 Rohrschelle zum Anschweissen

Lieferbar in Höhen von: 150 mm
200 mm
300 mm

Andere Höhen auf Anfrage

Ausführung: promatisiert mit oder ohne EPDM Isolation

Isolierte Rohrschelle: Höchsttemperatur: 100°C

Mit einem Montageloch ∅ 10,5 mm auf Anfrage

Important: Indiquer à la commande le ∅ extérieur exact du tuyau

Wichtig: *Bei Bestellung, genauen Aussendurchmesser des Rohres angeben*

		Avec / *mit Isolation*		
		H 150	H 200	H 300
∅ Tube mm / *Rohr mm*		Pce/St. CHF	Pce/St. CHF	Pce/St. CHF
10-11-12-13-14-15	1/8"- 1/4"	**1.77**	**1.87**	**2.06**
16-17-18-19-20-21-22-23-24	3/8"- 1/2"	**2.23**	**2.41**	**2.76**
25-26-27-28-29-30-31	3/4"	**2.32**	**2.48**	**2.85**
32-33-34-35-36-37-38	1"	**2.85**	**3.01**	**3.37**
39-40-41-42-43-44-45-46	1 1/4"	**3.13**	**3.37**	**3.83**
47-48-49-50-51-52-53-54-55-56	1 1/2"	**3.47**	**3.83**	**4.44**
57-58-59-60-61	2"	**3.72**	**4.10**	**4.80**
62-63-64-65-66-67-68-69-70-71-72-73-74-75-76	2 1/2"	**4.44**	**4.91**	**5.79**
77-78-79-80-81-82-83-84-85-86-87-88-89-90-91-92-93-94-95-96-97-98	3"	**6.42**	**7.11**	**8.37**
99-100-101-102-103-104-105-106-107-108-109-110-111-112-113-114-115-116-117-118	4"	**7.57**	**8.36**	**9.97**

Charges admissibles des colliers PIPEX
Zulässige Belastung von Rohrschellen PIPEX

1 kg=9.8N

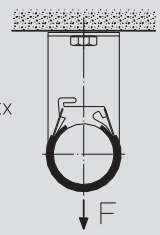

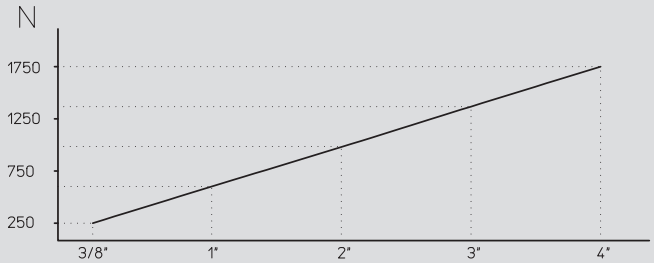

Prix / Preis 2011 : +3.7 %

1.4 Collier double réglable

Deux tuyaux, un seul point de fixation. Conseillé pour la pose de tuyaux parallèles de même diamètre: de 10 à 60 mm, de 3/8" à 2"

Exécution: promatisé avec ou sans isolation EPDM

Collier isolé: température max. adm.: 100°C

La tige filetée doit être commandée à part selon liste de prix des accessoires (voir 4.20). Sa longueur est égale à la distance comprise entre le plafond et l'axe des tuyaux, plus 10 cm.

Pour chauffage aller-retour

1.4 Doppel-Rohrschelle verstellbar

2 Rohre: eine einzige Befestigungstelle Empfohlen für Parallel-Leitungen gleichen Durchmessers: von 10 à 60 mm, von 3/8" - 2"

Ausführung: promatisiert mit oder ohne EPDM Isolation

Isolierte Rohrschelle: Höchsttemperatur: 100°C

Die Gewindestange muss separat bestellt werden, gemäss Zubehör-Preisliste (siehe 4.20). Ihre Länge entspricht der Distanz zwischen Decke und Rohrachse plus 10 cm

Für Heizung Vor- und Rücklauf

Important: Indiquer à la commande le ∅ extérieur exact du tuyau

Wichtig: *Bei Bestellung, genauen Aussendurchmesser des Rohres angeben*

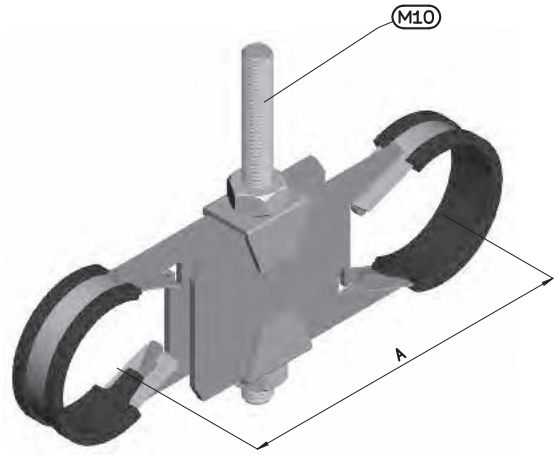

A 100 = 100-110 mm
A 150 = 125-160 mm
A 200 = 170-240 mm

		Avec / *mit Isolation*		
		100 mm	150 mm	200 mm
∅ Tube mm / *Rohr mm*		Pce/St. CHF	Pce/St. CHF	Pce/St. CHF
10-11-12	1/8"	**5.31**	**5.52**	
13-14-15	1/4"	**5.31**	**5.52**	
16-17-18-19-20-21-22-23-24	3/8"- 1/2"	**6.22**	**6.57**	
25-26-27-28-29-30-31	3/4"	**6.42**	**6.77**	
32-33-34-35-36-37-38	1"	**7.46**	**8.19**	
39-40-41			**8.72**	**9.44**
42-43-44-45-46	1 1/4"		**8.72**	**9.45**
47-48-49-50-51-52-53-54-55-56	1 1/2"		**9.79**	**10.87**
57-58-59-60-61	2 "		**10.51**	**11.74**

Charges admissibles des colliers PIPEX
Zulässige Belastung von Rohrschellen PIPEX

1 kg=9.8N

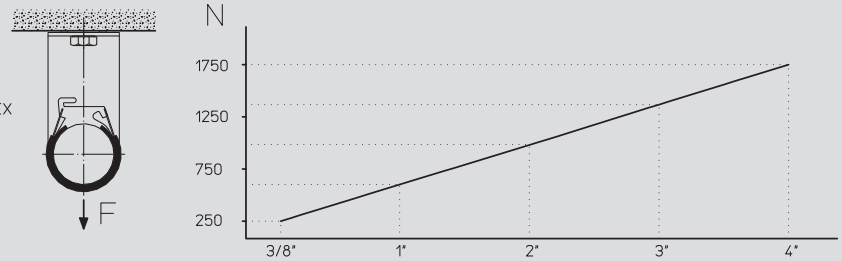

POLYFIX Collier à visser / *Schraubrohrschelle*

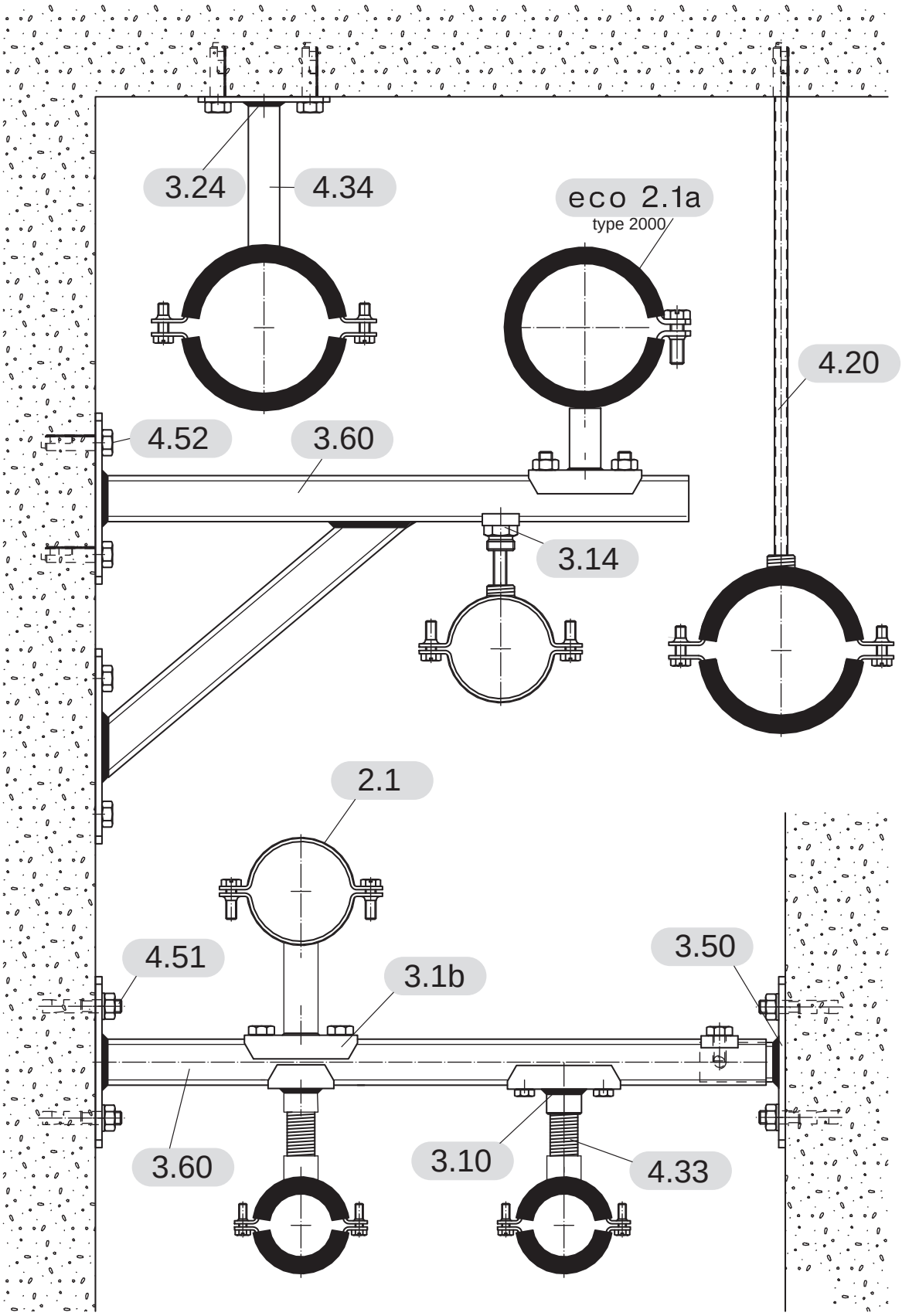

Prix / Preis 2011 : +3.7 %

POLYFIX Types de colliers *Rohrschellentypen*

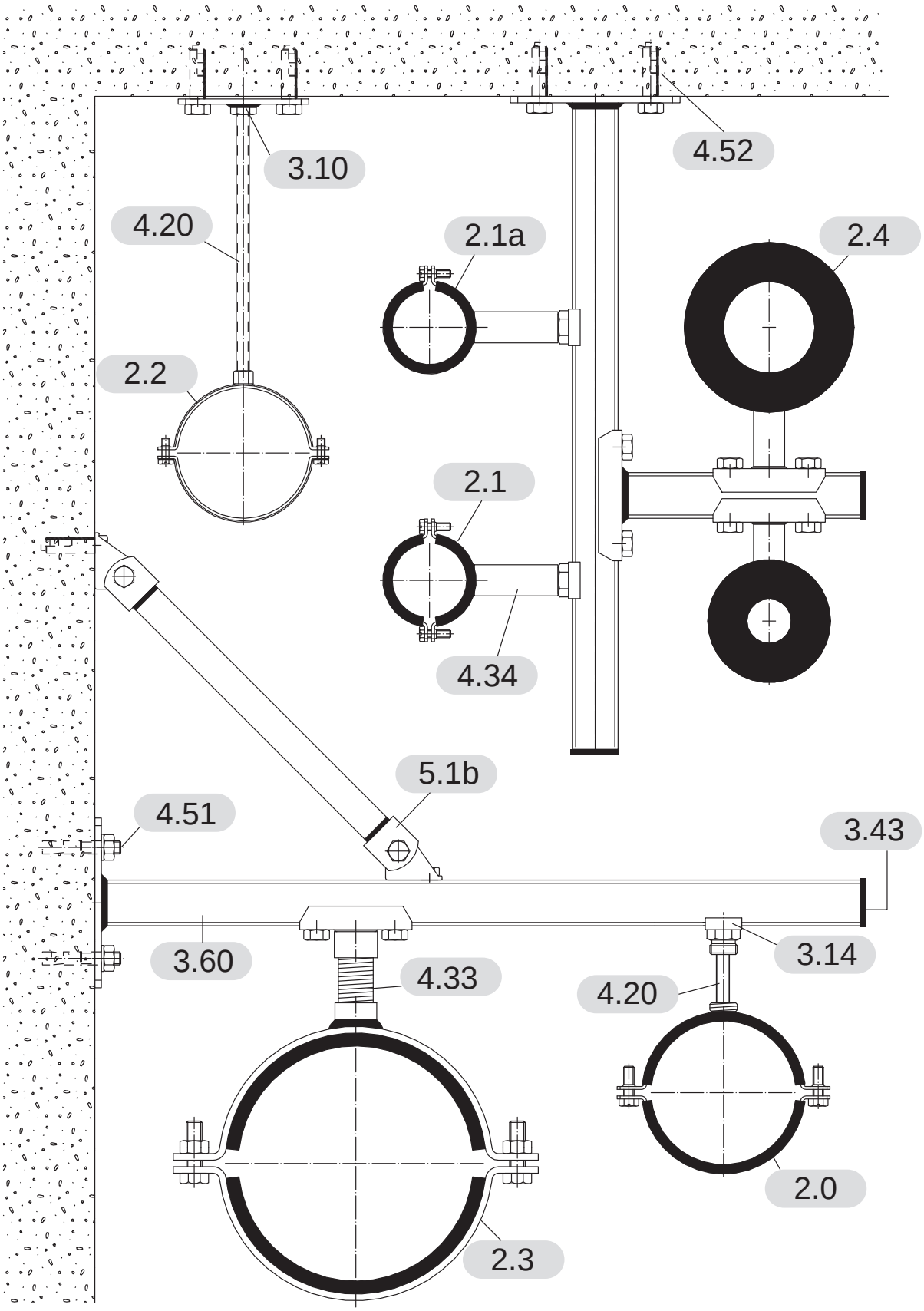

Sprinkler

DIRECTIVES PROTECTION INCENDIE
BRANDSCHUTZRICHTLINIEN

2

CERTIFIÉ

ENTSPRECHEND

Sprinkler

CONFORME

GEPRÜFT

V K F AEAI

SICHERHEITSINSTITUT

SAMVAZ Polyfix sans isolation 2.1

SAMVAZ Polyfix ohne Isolation 2.1

Tableau des charges/Belastungstabelle

Diamètre nominal Nennweite	Charge admissible (N) Nennlast (N)	Fixation Ø Befestigung Ø	Vis du collier Befestigung-schaube
≤ DN 50	2000 N	M 10 – 1/2"	1xM8/2xM6
≤ DN 100	3500 N	M 10 – 1/2"	1xM10/2xM8
≤ DN 150	5000 N	M 12 – 3/4"	1xM12/2xM10
≤ DN 200	8500 N	M 12 – 3/4"	1xM16/4xM8

Prix / Preis 2011 : +3.7 %

Collier pour système Sprinkler non isolé 2-vis

1. Fixation des 2 demi-brides par des vis 6-pans fendues avec rondelles d'arrêt et taraudages
2. Manchon combiné 1/2" - M 10 et 3/4" - M12. Possibilité de fixation très près du mur en vissant le manchon mâle directement sur la plaque de base
3. Trou au travers du manchon pour fixation par vis à bois ou mécanique depuis l'intérieur
4. Programme complet de 10 à 234 mm. Dès 250 mm voir 2.3
5. Diplômé Sprinkler

Exécution promatisée — sur demande

Rohrschelle für Sprinkler System ohne Isolation 2 Schrauben

1. Befestigung der Hälften durch geschlitze 6-kant Schrauben und Sicherheitsscheiben, Wegfall von Muttern (Innengewinde)
2. Muffe kombiniert 1/2" - M 10 und 3/4" - M12. Befestigung sehr nahe der Mauer, da direktes Anschrauben der Muffe auf Grundplatte
3. Muffe mit Öffnung für Befestigung mit Holz-Schrauben von Innen
4. Komplettes Programm von 10 bis 234 mm. Ab 250 mm siehe 2.3
5. Sprinkler geprüft

Ausführung Promatisiert — *Auf Anfrage*

Code	Ø	sans manchon ohne Muffe	Pce/St. CHF
4877	17-20 • 3/8"	M 10	**2.38**
4262	21-25 • 1/2"	M 10	**2.41**
4211	26-31 • 3/4"	M 10	**2.47**
3597	32-36 • 1"	M 10	**2.67**
3598	37-39	M 10	**2.76**
3599	40-46 • 1 1/4"	M 10	**2.87**
3600	47-52 • 1 1/2"	M 10	**3.04**
3601	53-58	M 10	**3.23**
3602	59-63 • 2"	M 10	**3.30**
3603	64-67	M 10	**3.69**
3604	68-73	M 10	**3.95**
3605	74-79 • 2 1/2"	M 10	**4.24**
3606	80-86	M 10	**4.49**
3607	87-92 • 3"	M 10	**4.76**
3608	93-99	M 10	**5.06**
3609	100-105	M 10	**5.35**
3610	106-111	M 10	**5.62**
3611	112-117 • 4"	M 10	**5.82**
3612	118-123	M 10	**5.90**
3613	124-129	M 10	**6.17**
3614	130-136	M 10	**6.44**
4216	137-143	M 12	**7.37**
4218	144-149	M 12	**7.73**
4219	150-156	M 12	**8.08**
4220	157-163	M 12	**8.38**
4221	164-169	M 12	**8.46**
4222	170-175	M 12	**8.64**
4223	176-182	M 12	**8.74**
4224	183-188	M 12	**8.93**
5496	189-191	M 12	**9.02**
4225	192-198	M 12	**9.12**
4226	199-205	M 12	**9.20**
4227	206-212	M 12	**9.41**
4228	213-219	M 12	**9.56**
5401	220-225	M 12	**10.22**
4275	226-232	M 12	**10.87**
4276	233-238	M 12	**11.60**
5497	239-245	M 12	**12.26**
4389	246-252	M 12	**12.88**

Code	avec manchon mit Muffe	Pce/St. CHF	Mat.
4879	1/2"	**3.47**	27 x 2,3
4264	1/2"	**3.50**	27 x 2,3
4213	1/2"	**3.55**	27 x 2,3
3615	1/2"	**3.75**	27 x 2,3
3616	1/2"	**3.84**	27 x 2,3
3617	1/2"	**3.95**	27 x 2,3
3618	1/2"	**4.11**	27 x 2,3
3619	1/2"	**4.30**	27 x 2,3
3620	1/2"	**4.37**	27 x 2,3
3621	1/2"	**4.76**	27 x 2,3
3622	1/2"	**5.03**	27 x 2,3
3623	1/2"	**5.31**	31 x 2,5
3624	1/2"	**5.58**	31 x 2,5
3635	1/2"	**5.85**	31 x 2,5
3636	1/2"	**6.14**	31 x 2,5
3637	1/2"	**6.43**	31 x 2,5
3638	1/2"	**6.68**	31 x 2,5
3639	1/2"	**6.89**	31 x 2,5
3640	1/2"	**6.98**	31 x 2,5
3641	1/2"	**7.25**	31 x 2,5
3642	1/2"	**7.53**	31 x 2,5
4229	3/4"	**8.64**	38 x 2,9
4230	3/4"	**9.00**	38 x 2,9
4231	3/4"	**9.37**	38 x 2,9
4232	3/4"	**9.67**	38 x 2,9
4233	3/4"	**9.74**	38 x 2,9
4234	3/4"	**9.92**	38 x 2,9
4235	3/4"	**10.01**	38 x 2,9
4236	3/4"	**10.19**	38 x 2,9
5498	3/4"	**10.29**	38 x 2,9
4237	3/4"	**10.40**	38 x 2,9
4238	3/4"	**10.48**	38 x 2,9
4239	3/4"	**10.69**	38 x 2,9
4240	3/4"	**10.85**	38 x 2,9
5402	3/4"	**11.51**	38 x 2,9
4277	3/4"	**12.14**	38 x 2,9
4278	3/4"	**12.88**	38 x 2,9
5499	3/4"	**13.52**	38 x 2,9
4390	3/4"	**14.16**	38 x 2,9

SICHERHEITSINSTITUT

Sprinkleranlagen
Bauteile Sonderanwendung

Datum 03.06.2002

Bezeichnung	**Rohrbefestigungen**
Hersteller	**Samvaz SA, 1018 Châtel-Saint-Denis**
Antragsteller	**Samvaz SA**
Typ	**Polyfix-Rohrschelle 2.1 (ohne Isolation)**
Anwendung	**Sprinkleranlagen**
Anwendungsbereich	Rohrbefestigungen und Fixpunkte
Ausführung	promatisiert
Auslegung Bemessung	Gemäss VKF-Richtlinie Sprinkleranlagen Ziff. 5.2.5 Tabelle und Kopie Katalog beiliegend (Total 3 Blätter)
Zertifikat	-- **Gültigkeitsdauer** --
Dokumentation SI	Belastungswerte ermittelt: Tabelle. Katalog
Beurteilung SI	Anwendungen gemäss VKF-Richtlinie Sprinkleranlagen Ziff. 5.2.5
Begründung Kommentar	Die erforderlichen Belastungswerte gemäss VKF-Richtlinie Sprinkleranlagen Ziff. 5.2.5, sowie Abmessungen und Ausführung sind erfüllt.
Bemerkungen	--

PIZ-Leiter Edgar Schreiber **Sig**

Données techniques pour conduites / *Technische Daten für Leitungen*

Tubes acier selon DIN 2248 / *Stahl Rohre*

Ø	Dimensions	Ø ext. tuyau	Poids vide tuyau	Poids plein tuyau	Poids isolé 1) tuyau	Distance entre colliers
Ø	*Dimension*	*Rohr aussen- Ø*	*Rohrgewicht (leer)*	*Rohrgewicht (wassergefüllt)*	*Rohrgewicht gefüllt, isoliert 1)*	*Stützabstand max.*
DN/NW	Pouces/Zoll	(mm)	(kg/m)	(kg/m)	(kg/m)	(m)
8	1/4"	13,5	0,50	0,60	1,40	2,00
10	3/8"	17,2	0,70	0,80	1,90	2,25
15	1/2"	21,3	1,00	1,20	2,20	2,75
		25,0	1,10	1,50	2,80	2,75
20	3/4"	26,9	1,40	1,80	3,10	3,00
		30,0	1,80	2,30	4,00	3,00
		31,8	1,90	2,40	4,20	3,00
25	1"	33,7	2,00	2,60	4,70	3,50
		38,0	2,30	3,10	5,20	3,50
32	1 1/4"	42,4	2,60	3,70	5,70	3,75
		44,5	2,70	3,90	6,90	3,75
40	1 1/2"	48,3	3,00	4,40	7,40	4,25
		51,0	3,10	4,80	7,70	4,40
		57,0	3,90	6,00	10,00	4,60
50	2"	60,3	4,10	6,50	10,50	4,75
		63,5	4,40	7,00	11,00	4,75
		70,0	4,80	8,10	13,40	4,75
65	2 1/2"	76,1	5,30	9,20	14,80	5,50
		82,5	6,30	10,90	19,20	5,75
80	3"	88,9	6,80	12,20	20,40	6,00
		101,6	8,80	15,80	27,00	6,00
		108,0	9,30	17,30	29,10	6,00
100	4"	114,3	9,90	18,90	30,60	6,00
		127,0	12,20	23,30	36,10	6,00
		133,0	12,80	25,10	37,80	6,00
125	5"	139,7	13,50	27,10	40,30	6,00
		152,4	16,50	32,70	47,10	6,00
		159,0	17,30	34,90	49,20	6,00
150	6"	165,1	17,90	37,10	52,00	6,00
		168,3	18,30	38,20	53,00	6,00
		177,8	21,40	43,60	58,10	6,00
		193,7	25,20	51,50	68,00	6,00
200	8"	219,1	31,20	65,00	83,30	6,00
		244,5	37,20	79,50	98,60	6,00
		267,0	40,80	91,60	112,70	6,00
250	10"	273,0	41,60	94,90	117,70	6,00
300	12"	323,9	55,60	131,00	156,60	6,00

Tubes cuivre selon DIN EN 1057 / *Kupfer Rohre*

Ø	Dimensions	Ø ext. tuyau	Poids vide tuyau	Poids plein tuyau	Poids isolé 1) tuyau	Distance entre colliers
Ø	*Dimension*	*Rohr aussen- Ø*	*Rohrgewicht (leer)*	*Rohrgewicht (wassergefüllt)*	*Rohrgewicht gefüllt, isoliert 1)*	*Stützabstand max.*
DN/NW	Pouces/Zoll	(mm)	(kg/m)	(kg/m)	(kg/m)	(m)
8	10 x 1	10	0,30	0,40	0,40	1,00
10	12 x 1	12	0,30	0,40	0,50	1,25
12	15 x 1	15	0,40	0,50	0,80	1,25
15	18 x 1	18	0,50	0,70	1,00	1,50
20	22 x 1	22	0,60	0,90	1,30	2,00
25	28 x 1,5	28	1,10	1,60	2,40	2,25
32	35 x 1,5	35	1,40	2,20	3,10	2,75
40	42 x 1,5	42	1,70	2,90	4,40	3,00
50	54 x 2	54	2,90	4,90	7,30	3,50
	64 x 2	64	3,50	6,30	9,80	4,00
65	76,1 x 2	76,1	4,10	8,20	14,00	4,25
80	88,9 x 2	88,9	4,90	10,50	16,40	4,75
100	108 x 2,5	108	7.40	15,70	27,50	5,00

Tubes inox selon DIN EN ISO 1127 1 / *Inox Rohre*

Ø	Dimensions	Ø ext. tuyau	Poids vide tuyau	Poids plein tuyau	Poids isolé 1) tuyau	Distance entre colliers
Ø	*Dimension*	*Rohr aussen- Ø*	*Rohrgewicht (leer)*	*Rohrgewicht (wassergefüllt)*	*Rohrgewicht gefüllt, isoliert 1)*	*Stützabstand max.*
DN/NW	Pouces/Zoll	(mm)	(kg/m)	(kg/m)	(kg/m)	(m)
10	3/8"	17,2	0,60	0,80	1,80	1,30
15	1/2"	21,3	1,00	1,20	2,30	1,50
20	3/4"	26,9	1,30	1,70	2,90	2,00
25	1"	33,7	1,60	2,30	4,30	2,30
32	1 1/4"	42,4	2,00	3,20	5,20	2,80
40	1 1/2"	48,3	2,30	3,90	6,80	3,00
50	2"	60,3	2,90	5,40	9,50	3,50
65	2 1/2"	76,1	3,70	7,80	13,50	4,30
80	3"	88,9	4,40	10,00	18,20	4,80
100	4"	114,3	7,30	16,60	28,30	5,00
125	5"	139,7	8,90	23,10	36,40	5,00
150	6"	168,3	13,20	34,10	48,90	5,00
200	9"	219,1	17,30	52,80	71,20	5,00
250	10"	273,0	21,60	80,10	100,90	5,00
300	12"	323,9	25,70	108,10	132,00	5,00
400	16"	406,4	32,30	162,00	190,60	5,00
500	20"	508,0	40,40	243,10	279,80	5,00

Tubes filetés selon DIN 2440 / *Gewinde Rohre*

Ø	Dimensions	Ø ext. tuyau	Poids vide tuyau	Poids plein tuyau	Poids isolé 1) tuyau	Distance entre colliers
Ø	*Dimension*	*Rohr aussen- Ø*	*Rohrgewicht (leer)*	*Rohrgewicht (wassergefüllt)*	*Rohrgewicht gefüllt, isoliert 1)*	*Stützabstand max.*
DN/NW	Pouces/Zoll	(mm)	(kg/m)	(kg/m)	(kg/m)	(m)
8	1/4"	13,5	0,70	0,80	1,60	2,00
10	3/8"	17,2	0,90	1,00	2,00	2,25
15	1/2"	21,3	1,20	1,40	2,50	2,75
20	3/4"	26,9	1,60	2,00	3,20	3,00
25	1"	33,7	2,40	3,00	5,10	3,50
32	1 1/4"	42,4	3,10	4,20	6,20	3,75
40	1 1/2"	48,3	3,60	5,00	8,00	4,25
50	2"	60,3	5,10	7,30	11,40	4,75
65	2 1/2"	76,1	6,50	10,20	15,90	5,50
80	3"	88,9	8,50	13,60	21,80	6,00
100	4"	114,3	12,10	20,80	32,50	6,00
125	5"	139,7	16,20	29,50	42,70	6,00
150	6"	165,1	19,20	38,20	53,10	6,00

Tubes inox / *Inox Rohre*

Ø	Dimensions	Ø ext. tuyau	Poids vide tuyau	Poids plein tuyau	Poids isolé 1) tuyau	Distance entre colliers
Ø	*Dimension*	*Rohr aussen- Ø*	*Rohrgewicht (leer)*	*Rohrgewicht (wassergefüllt)*	*Rohrgewicht gefüllt, isoliert 1)*	*Stützabstand max.*
DN/NW	Pouces/Zoll	(mm)	(kg/m)	(kg/m)	(kg/m)	(m)
12	15 x 1	15	0,30	0,50	0,80	1,50
15	18 x 1	18	0,40	0,60	1,00	1,50
20	22 x 1,2	22	0,60	0,90	1,30	2,50
25	28 x 1,2	28	0,80	1,30	2,40	2,50
32	35 x 1,5	35	1,20	2,00	3,10	3,50
40	42 x 1,5	42	1,50	2,70	4,40	3,50
50	54 x 1,5	54	2,00	4,00	7,30	3,50
65	76,1 x 2	76,1	3,60	7,60	14,00	5,00
80	88,9 x 2	88,9	4,20	9,80	16,40	5,00
100	108 x 2	108	5,10	13,50	27,50	5,00

2

Prix / Preis 2011 : +3.7 %

Tuyaux d'évacuation, PVC pression, DIN 8062
Abflussrohre, PVC Druck, DIN 8062

Ø	Ø ext. tuyau	Poids vide tuyau	Poids plein tuyau	Distance entre colliers
Ø	*Rohr aussen- Ø*	*Rohrgewicht (leer)*	*Rohrgewicht (wassergefüllt)*	*Stützabstand max.*
DN/NW	(mm)	(kg/m)	(kg/m)	20°(m)
40	50	0,80	1,30	0,8
50	63	1,30	2,00	1,1
65	75	1,80	3,90	1,3
80	90	2,60	3,90	1,3
100	110	3,90	8,00	1,6
125	125	5,00	12,40	1,8
150	160	8,20	18,00	2,2

2

Ø	Dimensions	Poids vide tuyau	Poids plein tuyau	Poids isolé[1] tuyau	Distance entre colliers
Ø	*Dimension*	*Rohrgewicht (leer)*	*Rohrgewicht (wassergefüllt)*	*Rohrgewicht gefüllt, isoliert[1]*	*Stützabstand max.*
DN/NW	Pouces/Zoll	(kg/m)	(kg/m)	(kg/m)	(m)

Tuyau d'évacuation PE / *Abflussrohre, PE (Geberit)*

30	32,0 x 3,0	0,27	0,80	0,32	
40	40,0 x 3,0	0,34	1,25	0,40	
40	48,0 x 3,0	0,39	1,77	0,48	
50	50,0 x 3,0	0,44	1,96	0,50	1,00
56	56,0 x 3,0	0,50	2,46	0,56	1,00
60	63,0 x 3,0	0,56	3,11	0,63	1,00
70	75,0 x 3,0	0,67	4,41	0,75	1,20
80	90,0 x 3,5	0,95	6,36	0,90	1,40
100	110,0 x 4,3	1,43	9,50	1,10	1,70
125	125,0 x 4,9	1,81	12,27	1,25	1,90
150	160,0 x 6,2	3,00	20,10	1,60	2,40
200	200,0 x 6,2	3,83	31,45	2,00	3,00
250	250,0 x 7,8	6,01	49,15	2,50	3,00
300	315,0 x 9,8	9,66	78,19	3,00	3,00

Lt. Hersteller 10 x Ø

Silent

56	56,0 x 3,2	0,90	2,83	0,55	0,85
60	63,0 x 3,2	1,02	3,53	0,65	0,95
70	75,0 x 3,6	1,37	4,97	0,75	1,15
90	90,0 x 5,5	2,48	7,38	0,90	1,35
100	110,0 x 6,0	3,33	10,87	1,10	1,65
125	135,0 x 6,0	4,13	16,00		

Mannesmann Sanitär Mapress/Optipress 1.4401 nach DIN 17455

	15 x 1,0	0,350	0,530	0,70	1,25
	18 x 1,0	0,410	0,670	0,85	1,50
	22 x 1,2	0,624	1,000	1,22	2,00
	28 x 1,2	0,790	1,420	1,66	2,25
	35 x 1,5	1,240	2,220	2,71	2,75
	42 x 1,5	1,503	2,890	3,71	3,00
	54 x 1,5	1,950	4,260	5,57	3,50

Ø	Dimensions	Poids vide tuyau	Poids plein tuyau	Poids isolé[1] tuyau	Distance entre colliers
Ø	*Dimension*	*Rohrgewicht (leer)*	*Rohrgewicht (wassergefüllt)*	*Rohrgewicht gefüllt, isoliert[1]*	*Stützabstand max.*
DN/NW	Pouces/Zoll	(kg/m)	(kg/m)	(kg/m)	(m)

Mapress/Super Size

65	76,1 x 2,0	3,550	8,10	10,67	4,25
80	88,9 x 2,0	4,150	10,36	13,75	4,75
100	108,0 x 2,0	5,050	14,21	19,44	5,00

Mannesmann Helzung Mapress 1.4301 nach DIN 2394

12	14 x 1,2	0,336	0,410	0,58	1,25
15	17 x 1,2	0,434	0,559	0,75	1,25
18	20 x 1,2	0,536	0,728	0,94	1,50
22	24 x 1,5	0,824	1,108	1,33	2,00
28	30 x 1,5	1,052	1,543	2,00	2,25
35	37 x 1,5	1,320	2,124	2,60	2,75
42	44 x 1,5	1,620	2,815	3,67	3,00
54	56 x 1,5	2,098	4,141	5,45	3,50

JRG Sanipex MT

12	16 x 2,25	0,134	0,238	0,68	1,00
15	20 x 2,50	0,185	0,362	0,88	1,00
20	26 x 3,00	0,285	0,603	1,48	1,50
25	32 x 3,00	0,393	0,928	2,23	2,00
32	40 x 3,50	0,605	1,460	2,99	2,00

Mepla – Verbundrohr

	16 x 2,25	0,135	0,239	0,68	1,50
	20 x 2,50	0,185	0,362	0,88	1,50
	26 x 3,00	0,300	0,614	1,49	2,00
	32 x 3,00	0,415	0,946	2,25	2,00
	40 x 3,50	0,595	1,450	2,98	2,00
	50 x 4,00	0,840	2,225	4,06	2,00
	63 x 4,50	1,100	3,400	*5,34	2,50

PB Polybuten – GF Instaflex

	16 x 2,25	0,100	0,310	0,49	0,50
	20 x 2,80	0,150	0,460	0,66	0,60
	26 x 2,30	0,162	0,670	1,09	0,70
	32 x 3,00	0,270	1,080	1,55	0,80
	40 x 3,70	0,416	1,660	2,46	1,00
	50 x 4,60	0,645	2,660	3,92	1,20
	63 x 5,80	1,020	4,120	6,11	1,40
	75 x 6,80	1,440	5,860	*9,67	1,60
	90 x 8,20	2,050	8,420	*12,66	1,80
	110 x 10,00	3,050	12,550	*19,72	2,00

* Avec laine de pierre 60 mm/Mit Steinwolle 60 mm

[1] **Isolant densité 120 kg/m³ + couverture métallique: densité 7865 kg/m³**
Isolierte Masse + Metallschutz: Masse 7865 kg/m³

Prix / Preis 2011 : +3.7 %

POLYFIX

Données techniques
Technische Angaben

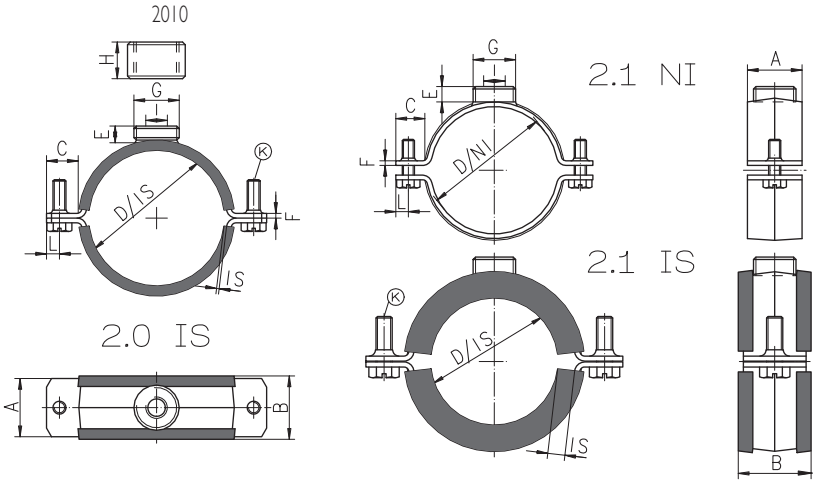

Colliers *Rohrschellen*	Art Nº Art. Nr	D / NI	D / IS	A	B	C	E	F	G	H	I	Epaisseur isolation	K	L
Polyfix IS 2 vis	2.1		10 - 55	27	32	13	7	2,3	1/2"	18	M 10	9	M 6 x 20	6,5
Polyfix IS 2 vis	2.1		56 - 105	31	37,5	18	8	2,5	1/2"	18	M 10	9	M 8 x 25	9
Polyfix IS 2 vis	2.1		106 - 118	31	37,5	18	8	2,5	1/2"	18	M 10	9	M 8 x 30	9
Polyfix IS 2 vis	2.1		119 - 234	38	43,5	18	8	2,9	3/4"	20	M 12	9	M 8 x 30	9
Polyfix NI 2 vis	2.1	17 - 73		27		13	7	2,3	1/2"	18	M 10		M 6 x 20	6,5
Polyfix NI 2 vis	2.1	74 - 136		31		18	8	2,5	1/2"	18	M 10		M 8 x 25	9
Polyfix NI 2 vis	2.1	137 - 252		38		18	8	2,9	3/4"	20	M 12		M 8 x 30	9
PE "2000" IS une vis	2.0		40 - 75	27	31	13	7	2,3	1/2"	18	M 10	1,2	M 6 x 25	6,5
PE "2000" IS une vis	2.0		90 - 110	28	31	13	8	2,5	1/2"	18	M 10	1,2	M 6 x 25	6,5
PE IS 2 vis	2.0		40 - 75	27	31	13	7	2,3	1/2"	18	M 10	1,2	M 6 x 25	6,5
PE IS 2 vis	2.0		90 - 160	28	31	13	8	2,5	1/2"	18	M 10	1,2	M 6 x 25	6,5
PE NI 2 vis	2.0	40 - 75		27		13	7	2,3	1/2"	18	M 10		M 6 x 25	6,5
PE NI 2 vis	2.0	90 - 160		28		13	8	2,5	1/2"	18	M 10		M 6 x 25	6,5
PS IS 2 vis	2.0 a		56	27	31	13	7	2,3	1/2"	18	M 10	7	M 6 x 25	6,5
PS IS 2 vis	2.0 a		63 - 160	28	31	18	8	2,5	1/2"	18	M 10	7	M 8 x 25	9
ECO "2000" IS une vis	2.1 a		16 - 64	27	31	13	7	2,3	1/2"	18	M 10	5	M 6 x 25	6,5
ECO "2000" IS une vis	2.1 a		70 - 76	28	31	13	8	2,5	1/2"	18	M 10	5	M 6 x 25	6,5
ECO IS 2 vis	2.1 a		14 - 64	27	31	13	7	2,3	1/2"	18	M 10	5	M 6 x 20	6,5
ECO IS 2 vis	2.1 a		68 - 161	28	31	13	8	2,5	1/2"	18	M 10	5	M 8 x 25	9

DONNÉES TECHNIQUES

Caractéristiques des isolations pour Polyfix

Caoutchouc ethylènepropylène (EPDM)

Températures de service admissible:
– 50° …+ 120°C sec. eau et vapeur jusqu'à + 130°C.

Couleur: Noir
Dureté: 50 +/- 5° Shore

Isolation phonique: 16 dB (EMPA N° 134 974)

Excellente résistance aux intempéries, au vieillissement, à l'ozone aux produits chimiques, à l'eau chaude et à la vapeur d'eau / bonne résistance aux fluides polaires tels que l'acétone, le méthanol etc., faible perméabilité à la vapeur d'eau / bonne résistance à la chaleur / bon isolant / ne devient fragile qu'à des températures extrêmement basses. Ne résiste pas au chlore.

Caoutchouc silicone (Q)

Températures de service admissible
– 70° …+ 180°C dans une atmosphère sèche, jusqu'à + 120°C dans une atmosphère humide.

Couleur: Rouge
Dureté: 50 +/- 5° Shore

Excellente résistance à la chaleur sèche et au froid / résiste fort bien au vieillissement, à l'ozone et aux intempéries / résistance moyenne aux huiles comme CR / bonne isolation électrique / les propriétés physiques restent constantes dans un domaine de température très vaste / physiologiquement irréprochable.

TECHNISCHE ANGABEN

Eigenheiten der Isolationen für Polyfix

Äthylen-Propylen-Kautschuke (EPDM)

Temperatureinsatzbereich:
– 50° … + 120°C trocken, Wasser und Dampf bis + 130°C

Farbe: Schwarz
Härte: 50 +/- 5° Shore

Schallschutz: 16 dB (EMPA Nr. 134 974)

Ausgezeichnete Beständigkeit gegen Verwitterung, Alterung, Ozon, Chemikalien, Heisswasser und Wasserdampf / gute Beständigkeit gegen polare Flüssigkeiten wie Azeton, Metanol u.s.w. / vorzügliche elektrische Isolationseigenschaften / geringe Wasserdampfdurchlässigkeit / gute Wärmebeständigkeit / extrem tiefe Brüchigkeitstemperatur. Nicht widerstandsfähig gegen Chlor.

Silikon-Kautschuk (Q)

Temperatureinsatzbereich
– 70° … + 180°C in trockener Atmosphäre, feucht absinkend bis + 120°C

Farbe: Rot
Härte: 50 +/- 5° Shore

Sehr hohe Hitze- und Kältebeständigkeit in trockener Wärme / alterungsozon-und witterungsbeständig / mittlere Ölbeständigkeit wie CR / gute elektrische Isolationsfähigkeit / die physikalischen Eigenschaften werden über einen grossen Temperaturbereich gehalten / physiologisch einwandfrei.

POLYFIX Correspondance pour tubes et colliers
Rohrtypen und entsprechende Rohrschellen

POLYFIX NI	Gaz *Gasrohr*	Bouilleur *Siederohr*	Fonte *Gussrohr*	Cool-Fit Rohre GF	Geberit Somo	PVC PEh	Mannes. Sanitaire	Mannes. Chauff.	SOMO S-100	Cuivre *Kupferr.*	POLYFIX IS
	1/4"						15	DN 12 = 14		10 - 12	10 - 13
17 - 20	3/8"	17,2					18	DN 15 = 17		15 - 18	14 - 18
21 - 25	1/2"	21,3					22	DN 18 = 20		22	19 - 22
26 - 31	3/4"	26,9					28	DN 22 = 24		28	23 - 28
32 - 36	1"	33,7			32	32	35	DN 27 = 30			29 - 34
32 - 36					(32)			DN 35 = 37		35	35 - 40
37 - 40		38			40	40					35 - 40
41 - 46	1 1/4"	42,4 - 44,5			(40)	(40)	42	DN 42 = 44		42	41 - 45
47 - 52	1 1/2"	48,3	DN 40/48		50	50					46 - 50
47 - 52		51									51 - 55
53 - 58		54			(50)	(50)				54	51 - 55
53 - 58		57	DN 50/58		56		54	DN 54 = 56			56 - 61
59 - 63	2"	60,3									56 - 61
59 - 63		63,5			(56) 63	63			50/63		62 - 68
64 - 67										64	62 - 68
68 - 73		70									69 - 74
74 - 79	2 1/2"	76,1			75	75			65/75	76	75 - 81
80 - 86		82,5	DN 80/83								82 - 87
87 - 92	3"	88,9		90	90	90			80/90	89	88 - 93
93 - 99					(90)	(90)					94 - 99
100 - 105		101,6									100 - 105
106 - 111		108	DN 100/110	110	110	110			100/110	108	106 - 111
112 - 117	4"	114,3			(110)	(110)					112 - 118
118 - 123		121									119 - 125
124 - 129				125	125	125					119 - 125
124 - 129		127									126 - 131
130 - 136											126 - 131
130 - 136		133	DN 125/135								132 - 138
137 - 143	5"	139,7		140	140				125/140		139 - 145
144 - 149					(140)						146 - 151
150 - 156		152,4									152 - 157
157 - 163		159	DN 150/160	160	160	160			150/160		158 - 164
164 - 169	6"	165,1/168,3			(160)	(160)					165 - 170
170 - 175											171 - 173
176 - 182		177,8		180	180						174 - 181
183 - 188					(180)						181 - 187
189 - 191											181 - 187
192 - 198		193,7									188 - 194
199 - 205					200	200					195 - 201
199 - 205											202 - 207
206 - 212			DN 200/210								208 - 214
213 - 219	8"	219,1									215 - 220
220 - 225				225							215 - 220
220 - 225											221 - 227
226 - 232											228 - 234
233 - 238											
239 - 245		244,1									
246 - 252			DN 250/274		250	250					

Diamètre entre (...) = Colliers non isolés avec bande PVC 2 mm ou EVA 1,5 mm
Durchmesser in (...) = Rohrschellen nicht isoliert mit PVC-Band 2 mm und EVA 1,5 mm

Prix / Preis 2011 : +3.7 %

2.0 Collier PE "2000" - 1 vis avec isolation EVA (Evatane)

Collier PE "2000" est un collier coulissant avec bande d'isolation EVA en largeur de 27 mm jusqu'au ∅ 75 et de 28 mm pour le ∅ 90 et 110.

Manchon combiné 1/2" - M 10 une vis 6 pans fendue, promatisé

INOX: voir 11.18

Température de service admissible: -40°C ... +68°C

Prix par pièce, en carton de 25 pièces
Autres quantités: + **Fr. 1.–** par pièce
Preise pro Stück, 25 Stück pro Karton
*Andere Mengen: + **Fr. 1.–** per Stück*

2.0 *PE-Rohrschelle "2000" - 1 Schraube mit EVA Isolation (Evatane)*

PE-Rohrschelle "2000" ist als Gleitrohrschelle konzipiert mit EVA Isolationsband mit einer Breite von ∅27 mm bis ∅ 75 und 28 mm für ∅ 90 und 110. Kombinierte Muffe 1/2" - M 10, 6-kant Schraube mit Schlitz, promatisiert

INOX: siehe 11.18

Temperatureinsatzbereich: -40°C ... +68°C

Code	∅	M.	Mat.	Pce/St. CHF
6686	40	M 10	27 x 2,3	**4.05**
6687	50	M 10	27 x 2,3	**4.26**
6693	56	M 10	27 x 2,3	**4.35**
6688	63	M 10	27 x 2,3	**4.77**
6689	75	M 10	27 x 2,3	**5.42**
6690	90	M 10	28 x 2,5	**5.74**
6691	110	M 10	28 x 2,5	**6.22**

Code		Mat.	Pce/St. CHF
4209	Manchons livrés à part	1/2"	+**1.09**
4209	*Muffen werden separat geliefiert*	1/2"	+**1.09**

2.0 Collier PE 2-vis avec isolation EVA (Evatane)

Collier PE en largeur de 27 mm jusqu'au ∅ 75 et de 28 mm-120 mm. Manchon combiné 1/2" - M 10 avec 2-vis 6 pans fendues et rondelles d'arrêts. Pour les autres diamètres, colliers renforcés avec manchons soudés isolés avec EVA

INOX: voir11.18

Température de service admissible: -40°C ... +68°C

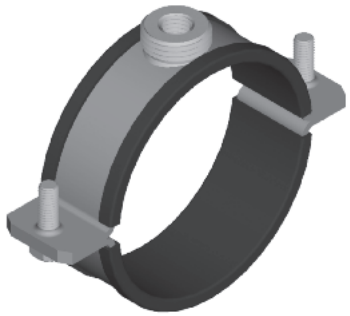

Prix par pièce, en carton de 25 pièces
Autres quantités: + **Fr. 1.–** par pièce
Preise pro Stück, 25 Stück pro Karton
*Andere Mengen: + **Fr. 1.–** per Stück*

2.0 *PE-Rohrschelle - 2 Schrauben mit EVA Isolation (Evatane)*

PE-Rohrschelle ist als Gleitrohrschelle konzipiert mit EVA Isolationsband mit einer Breite von 27 mm bis ∅ 75 und 28 mm-120 mm. Kombinierte Muffe 1/2" - M 10, mit zwei 6-kant Schrauben mit Schlitz & Sicherheitsscheibe. Für die anderen Dimensionen, verstärkte Rohrschellen mit geschweissten Muffen EVA isoliert.

INOX: siehe 11.18

Temperatureinsatzbereich: -40°C ... +68°C

Code	∅	M.	Mat.	Pce/St. CHF
6225	40	M 10	27 x 2,3	**4.05**
6202	50	M 10	27 x 2,3	**4.26**
6203	56	M 10	27 x 2,3	**4.35**
6204	63	M 10	27 x 2,3	**4.77**
6205	75	M 10	27 x 2,3	**5.42**
6206	90	M 10	28 x 2,5	**5.74**
6207	110	M 10	28 x 2,5	**6.22**
6208	125	M 10	28 x 2,5	**6.94**
6309	135	M 10	28 x 2,5	**7.39**
6209	160	M 10	28 x 2,5	**7.84**
7753	160	1"	50 x 3	**25.92**
8321	180	1"	50 x 3	**26.52**
6406	200	1"	50 x 3	**27.12**
7754	225	1"	50 x 3	**28.91**
6407	250	1"	50 x 3	**29.42**
7728	280	1"	60 x 5	**53.49**
6408	315	1"	60 x 5	**56.93**

Code		Mat.	Pce/St. CHF
4209	Manchons livrés à part	1/2"	+**1.09**
4209	*Muffen werden separat geliefiert*	1/2"	+**1.09**

1" = Manchons soudés / *Muffen geschweisst*

2

2.0 Collier PE non isolé

2.0 PE-Rohrschelle ohne Isolation

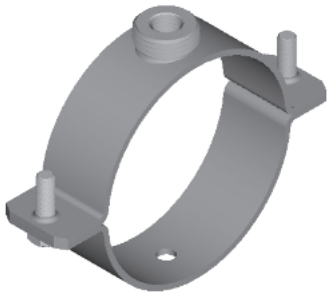

Code	Ø	M.	Mat.	CHF
3598	40	M 10	27 x 2,3	**2.76**
3600	50	M 10	27 x 2,3	**3.04**
3601	56	M 10	27 x 2,3	**3.23**
3602	63	M 10	27 x 2,3	**3.30**
3605	75	M 10	31 x 2,5	**4.24**
3607	90	M 10	31 x 2,5	**4.76**
3610	110	M 10	31 x 2,5	**5.62**
3613	125	M 10	31 x 2,5	**6.17**
3614	135	M 10	31 x 2,5	**6.44**
	160	M 10	38 x 2,9	**8.38**

Prix par pièce, en carton de 25 pièces
Autres quantités: + **Fr. 1.–** par pièce
Preise pro Stück, 25 Stück pro Karton
*Andere Mengen: + **Fr. 1.–** per Stück*

2

Manchons soudés / *Muffen geschweisst*

7751	160	1"	50 x 3	**18.31**
6403	200	1"	50 x 3	**19.88**
7752	225	1"	60 x 5	**21.03**
6404	250	1"	60 x 5	**21.47**
7750	280	1"	60 x 5	**42.39**
6405	315	1"	60 x 5	**44.63**

2.0 a Collier PS 2-vis isolé pour conduites PE-Silent

Collier PS spécialement conçu pour les conduites PE-Silent isolées. Il est également utilisé comme point-fixe en le posant sur un manchon de dilatation PP.

Collier avec isolation EPDM manchon combiné 1/2" - M10 avec 2 vis tête 6 pans fendues avec rondelles d'arrêt.

Exécution promatisée

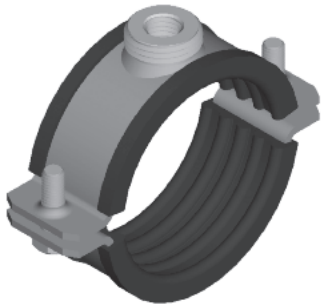

2.0 a PS-Rohrschelle - 2 Schrauben isoliert für PE-Silent schalldämmend

PS wurde speziell als Rohrbefestitung für PE-Silent-Leitungen entwickelt. Auf eine Dilatationsmuffe PP montiert, wird sie auch als Fixpunkt gebraucht.

Rohrschelle mit EPDM Isolation kombinierte Muffe 1/2" - M10 mit zwei 6 kant Schrauben mit Schlitz & Sicherheitsscheibe, promatisiert.

Ausführung promatisiert

Prix par pièce, en carton de 25 pièces
Autres quantités: + **Fr. 1.–** par pièce
Preise pro Stück, 25 Stück pro Karton
*Andere Mengen: + **Fr. 1.–** per Stück*

Code	Ø	M.	Mat.	Pce/St. CHF
6626	56	M 10	27 x 2,3	**5.30**
6627	63	M 10	28 x 2,5	**5.64**
6628	75	M 10	28 x 2,5	**5.96**
6629	90	M 10	28 x 2,5	**7.29**
6630	110	M 10	28 x 2,5	**7.96**
6636	125	M 10	28 x 2,5	**8.61**
7730	135	M 10	28 x 2,5	**9.15**
8093	160	M 10	28 x 2,5	**11.27**

4209	Manchons livrés à part 1/2"	**+1.09**
4209	*Muffen werden separat geliefert 1/2"*	**+1.09**

Prix / Preis 2011 : +3.7 %

Système de fixation pour écoulements eaux fluviales
Regenwasserablaufsysteme

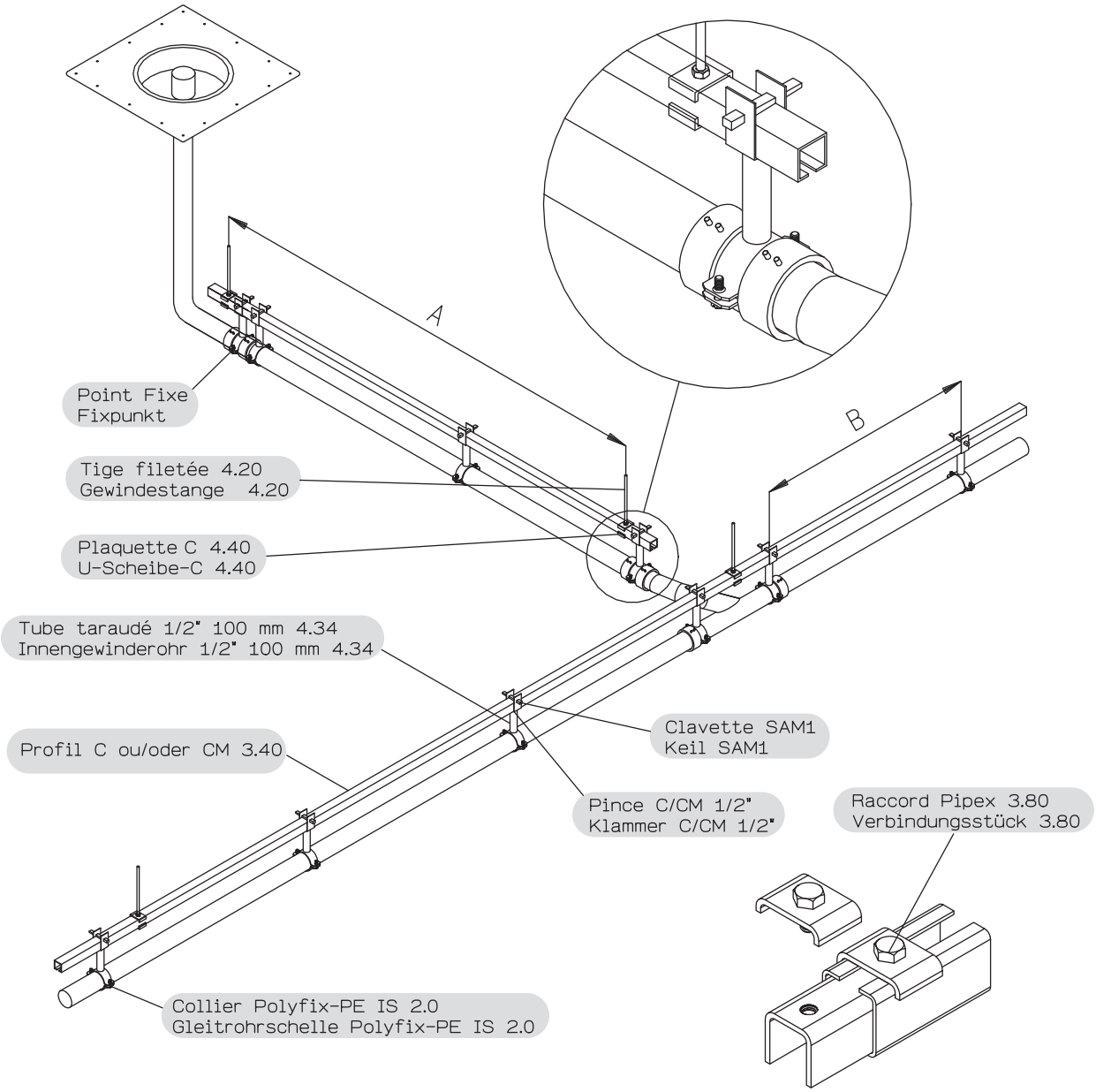

Avec ou sans gouttière *Mit oder ohne Rinne*			sans gouttière *ohne Rinne*	avec gouttière *Mit Rinne*
Diamètre tuyau mm *Durchmesser Rohr mm*	Profil	A m	B m	B m
40	C	2,5	0,8	1,0
50	C	2,5	0,8	1,2
56	C	2,5	0,8	1,2
63	C	2,5	0,8	1,2
75	C	2,5	0,8	1,2
90	C	2,5	0,8	1,3
110	C	2,5	1,1	1,6
125	CM	2,5	1,2	1,8
160	CM	2,5	1,6	2,4
200	CM	2,0	2,0	
250	CP	2,5	2,0	

2.0 b Point fixe pour bande électrossoudée

Collier point fixe à utiliser avec la bande électrossoudée des tuyaux PE.
Manchon combiné M10 1/2", 2 vis 6 pans M8 x 20 avec écrous.
Exécution promatisée

2.0 b *Fixpunkt PLUVIA für Schweissband Promatisiert*

Fixpunkt Rohrschelle für Gebrauch mit dem elektrogeschweissten Band der PE-Rohre.

Kombinierte Muffe M10 1/2", sechskant Schraube M8 x 20 mit Mutter.

Ausführung promatisiert

2

Code	Ø	M.	Mat.	CHF
3601	50	M 10	27 x 2,3	**3.23**
3603	56	M 10	27 x 2,3	**3.69**
3605	63	M 10	31 x 2,5	**4.24**
3606	75	M 10	31 x 2,5	**4.49**
3609	90	M 10	31 x 2,5	**5.35**
3612	110	M 10	31 x 2,5	**5.90**
3614	125	M 10	31 x 2,5	**6.44**
8324	160		30 x 4	**22.12**
8325	200		30 x 4	**23.42**

2.0 c Pince PLUVIA + clavette

Pince pour fixation des colliers sur profil C et CM fixé et livré avec une clavette SAM 1

2.0 b *PLUVIA Klemmstück*

Klemmstück mit Keil und 1/2" *Aussengewinde für C un CM Profil.*

Code	Type/*Typ*	M.	Pce/St.	CHF
7548	profil C	M10 1/2"		**3.57**
7549	profil CM	M10 1/2"		**3.57**

Prix / Preis 2011 : +3.7 %

2.1 Collier à manchon POLYFIX isolé 2-vis

POLYFIX présente les avantages suivants:

1. Fixation des 2 demi-brides par des vis 6-pans fendues avec rondelles d'arrêt et taraudages
2. Manchon combiné 1/2" - M 10 et 3/4" - M12. Possibilité de fixation très près du mur en vissant le manchon mâle directement sur la plaque de base
3. Trou au travers du manchon pour fixation par vis à bois ou mécanique depuis l'intérieur
4. Isolation EPDM 9 mm d'épaisseur sur le pourtour.
5. Programme complet de 10 à 234 mm. Dès 250 mm voir 2.3

Exécution promatisée INOX: voir 11.3

2.1 *POLYFIX Muffen-Rohrschelle isoliert 2 Schrauben*

POLYFIX bietet folgende Vorteile:

1. *Befestigung der Hälften durch geschlitze 6-kant Schrauben und Sicherheitsscheiben, Wegfall von Muttern (Innengewinde)*
2. *Muffe kombiniert 1/2" - M 10 und 3/4" - M12. Möglichkeit sehr nahe der Mauer zu befestigen, durch ein direktes Anschrauben der Muffe auf der Grundplatte*
3. *Muffe mit Öffnung für Befestigung mit Holz-Schrauben von Innen*
4. *Innen rundum mit 9 mm EPDM Isolation*
5. *Komplettes Programm von 10 bis 234 mm. Ab 250 mm siehe 2.3*

Ausführung promatisiert *INOX: siehe 11.3*

2

Code	Ø	sans manchon ohne Muffe	Pce/St. CHF
4215	10-13	M 10	**4.22**
3643	14-18 • 3/8"	M 10	**4.22**
3644	19-22 • 1/2"	M 10	**4.27**
3645	23-28 • 3/4"	M 10	**4.73**
3646	29-34 • 1"	M 10	**4.99**
3647	35-40	M 10	**5.24**
3648	41-45 • 1 1/4"	M 10	**5.62**
3649	46-50 • 1 1/2"	M 10	**5.94**
3650	51-55	M 10	**6.48**
3651	56-61 • 2"	M 10	**6.92**
3652	62-68	M 10	**7.20**
3653	69-74	M 10	**7.44**
3654	75-81 • 2 1/2"	M 10	**7.72**
3655	82-87	M 10	**8.53**
3656	88-93 • 3"	M 10	**9.49**
3657	94-99	M 10	**9.84**
3658	100-105	M 10	**9.94**
3659	106-111	M 10	**10.13**
3660	112-118 • 4"	M 10	**11.07**
4241	119-125	M 12	**13.27**
4242	126-131	M 12	**13.81**
4243	132-138	M 12	**14.37**
4244	139-145	M 12	**14.73**
4245	146-151	M 12	**14.94**
4246	152-157	M 12	**15.10**
4247	158-164	M 12	**15.29**
4248	165-170	M 12	**16.58**
5500	171-173	M 12	**16.80**
4249	174-180	M 12	**17.03**
4266	181-187	M 12	**17.51**
4267	188-194	M 12	**17.96**
4268	195-201	M 12	**18.43**
5422	202-207	M 12	**19.13**
4279	208-214	M 12	**19.80**
4280	215-220	M 12	**21.17**
5501	221-227	M 12	**21.94**
4391	228-234	M 12	**22.66**

Code	avec manchon mit Muffe	Pce/St. CHF	Mat.
4217	1/2"	**5.29**	27 x 2,3
3661	1/2"	**5.29**	27 x 2,3
3662	1/2"	**5.35**	27 x 2,3
3663	1/2"	**5.82**	27 x 2,3
3664	1/2"	**6.07**	27 x 2,3
3665	1/2"	**6.32**	27 x 2,3
3666	1/2"	**6.68**	27 x 2,3
3667	1/2"	**7.03**	27 x 2,3
3679	1/2"	**7.57**	27 x 2,3
3680	1/2"	**8.01**	31 x 2,5
3681	1/2"	**8.28**	31 x 2,5
3682	1/2"	**8.53**	31 x 2,5
3683	1/2"	**8.79**	31 x 2,5
3684	1/2"	**9.61**	31 x 2,5
4170	1/2"	**10.57**	31 x 2,5
4171	1/2"	**10.92**	31 x 2,5
4172	1/2"	**11.02**	31 x 2,5
4173	1/2"	**11.20**	31 x 2,5
4174	1/2"	**12.14**	31 x 2,5
4250	3/4"	**14.53**	38 x 2,9
4251	3/4"	**15.09**	38 x 2,9
4252	3/4"	**15.63**	38 x 2,9
4253	3/4"	**16.01**	38 x 2,9
4254	3/4"	**16.21**	38 x 2,9
4255	3/4"	**16.37**	38 x 2,9
4256	3/4"	**16.57**	38 x 2,9
4257	3/4"	**17.84**	38 x 2,9
5502	3/4"	**18.08**	38 x 2,9
4258	3/4"	**18.31**	38 x 2,9
4269	3/4"	**18.78**	38 x 2,9
4270	3/4"	**19.22**	38 x 2,9
4271	3/4"	**19.70**	38 x 2,9
5423	3/4"	**20.39**	38 x 2,9
4281	3/4"	**21.07**	38 x 2,9
4282	3/4"	**22.45**	38 x 2,9
5503	3/4"	**23.21**	38 x 2,9
4392	3/4"	**23.93**	38 x 2,9

Manchon / *Muffe*

4209	1/2"	**1.09**
4259	3/4"	**1.28**
7337	1" (L 45 mm)	**5.12**

Double / *Doppel*

1/2"	**+ 3.96**
3/4"	**+ 4.72**
M10	**+ 3.31**
M12	**+ 3.64**

Polyfix avec manchon soudé / Mit *Angeschweisster Muffe*

1/2" soudé au lieu de 1/2"	**+ 1.94**	1/2" soudé au lieu de 3/4"	**+ 1.03**
3/4" soudé au lieu de 1/2"	**+ 1.94**	3/4" soudé au lieu de 3/4"	**+ 1.18**
1" soudé au lieu de 1/2"	**+ 3.26**	1" soudé au lieu de 3/4"	**+ 2.03**

Attention: le changement de manchon n'augmente pas la charge admise du collier. Possibilité d'obtenir des POLYFIX avec manchon soudé noir, zingué au feu ou avec double manchons / ou sans manchons.

Achtung: das Auswechseln der Muffe erhöht nicht die zugel. Belastung der Rohrschelle. Auf Anfrage: POLYFIX mit angeschweisster Muffe schwarz, feuerverzinkt oder mit Doppelmuffe/oder ohne Muffe erhältlich.

2.1 Collier à manchon POLYFIX non isolé 2-vis

POLYFIX présente les avantages suivants:

1. Fixation des 2 demi-brides par des vis 6-pans fendues avec rondelles d'arrêt et taraudages
2. Manchon combiné 1/2" - M 10 et 3/4" - M12. Possibilité de fixation très près du mur en vissant le manchon mâle directement sur la plaque de base
3. Trou au travers du manchon pour fixation par vis à bois ou mécanique depuis l'intérieur
4. Programme complet de 10 à 234 mm. Dès 250 mm voir 2.3
5. Pour Sprinkler

Exécution promatisée — INOX: voir 11.3

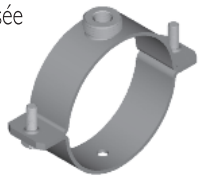

2.1 *POLYFIX Muffen-Rohrschelle ohne Isolation 2 Schrauben*

POLYFIX bietet folgende Vorteile:

1. *Befestigung der Hälften durch geschlitze 6-kant Schrauben und Sicherheitsscheiben, Wegfall von Muttern (Innengewinde)*
2. *Muffe kombiniert 1/2" - M 10 und 3/4" - M12. Möglichkeit sehr nahe der Mauer zu befestigen, durch ein direktes Anschrauben der Muffe auf der Grundplatte*
3. *Muffe mit Öffnung für Befestigung mit Holz-Schrauben von Innen*
4. *Komplettes Programm von 10 bis 234 mm. Ab 250 mm siehe 2.3*
5. *Für Sprinkler*

Ausführung Promatisiert — *INOX: siehe 11.3*

2

Code	Ø	sans manchon ohne Muffe	Pce/St. CHF
4877	17-20 • 3/8"	M 10	**2.38**
4262	21-25 • 1/2"	M 10	**2.41**
4211	26-31 • 3/4"	M 10	**2.47**
3597	32-36 • 1"	M 10	**2.67**
3598	37-39	M 10	**2.76**
3599	40-46 • 1 1/4"	M 10	**2.87**
3600	47-52 • 1 1/2"	M 10	**3.04**
3601	53-58	M 10	**3.23**
3602	59-63 • 2"	M 10	**3.30**
3603	64-67	M 10	**3.69**
3604	68-73	M 10	**3.95**
3605	74-79 • 2 1/2"	M 10	**4.24**
3606	80-86	M 10	**4.49**
3607	87-92 • 3"	M 10	**4.76**
3608	93-99	M 10	**5.06**
3609	100-105	M 10	**5.35**
3610	106-111	M 10	**5.62**
3611	112-117 • 4"	M 10	**5.82**
3612	118-123	M 10	**5.90**
3613	124-129	M 10	**6.17**
3614	130-136	M 10	**6.44**
4216	137-143	M 12	**7.37**
4218	144-149	M 12	**7.73**
4219	150-156	M 12	**8.08**
4220	157-163	M 12	**8.38**
4221	164-169	M 12	**8.46**
4222	170-175	M 12	**8.64**
4223	176-182	M 12	**8.74**
4224	183-188	M 12	**8.93**
5496	189-191	M 12	**9.02**
4225	192-198	M 12	**9.12**
4226	199-205	M 12	**9.20**
4227	206-212	M 12	**9.41**
4228	213-219	M 12	**9.56**
5401	220-225	M 12	**10.22**
4275	226-232	M 12	**10.87**
4276	233-238	M 12	**11.60**
5497	239-245	M 12	**12.26**
4389	246-252	M 12	**12.88**

Code	avec manchon mit Muffe	Pce/St. CHF	Mat.
4879	1/2"	**3.47**	27 x 2,3
4264	1/2"	**3.50**	27 x 2,3
4213	1/2"	**3.55**	27 x 2,3
3615	1/2"	**3.75**	27 x 2,3
3616	1/2"	**3.84**	27 x 2,3
3617	1/2"	**3.95**	27 x 2,3
3618	1/2"	**4.11**	27 x 2,3
3619	1/2"	**4.30**	27 x 2,3
3620	1/2"	**4.37**	27 x 2,3
3621	1/2"	**4.76**	27 x 2,3
3622	1/2"	**5.03**	27 x 2,3
3623	1/2"	**5.31**	31 x 2,5
3624	1/2"	**5.58**	31 x 2,5
3635	1/2"	**5.85**	31 x 2,5
3636	1/2"	**6.14**	31 x 2,5
3637	1/2"	**6.43**	31 x 2,5
3638	1/2"	**6.68**	31 x 2,5
3639	1/2"	**6.89**	31 x 2,5
3640	1/2"	**6.98**	31 x 2,5
3641	1/2"	**7.25**	31 x 2,5
3642	1/2"	**7.53**	31 x 2,5
4229	3/4"	**8.64**	38 x 2,9
4230	3/4"	**9.00**	38 x 2,9
4231	3/4"	**9.37**	38 x 2,9
4232	3/4"	**9.67**	38 x 2,9
4233	3/4"	**9.74**	38 x 2,9
4234	3/4"	**9.92**	38 x 2,9
4235	3/4"	**10.01**	38 x 2,9
4236	3/4"	**10.19**	38 x 2,9
5498	3/4"	**10.29**	38 x 2,9
4237	3/4"	**10.40**	38 x 2,9
4238	3/4"	**10.48**	38 x 2,9
4239	3/4"	**10.69**	38 x 2,9
4240	3/4"	**10.85**	38 x 2,9
5402	3/4"	**11.51**	38 x 2,9
4277	3/4"	**12.14**	38 x 2,9
4278	3/4"	**12.88**	38 x 2,9
5499	3/4"	**13.52**	38 x 2,9
4390	3/4"	**14.16**	38 x 2,9

Polifix avec manchons soudés: voir p. 25
Polifix mit angeschweisster Muffe: siehe p. 25

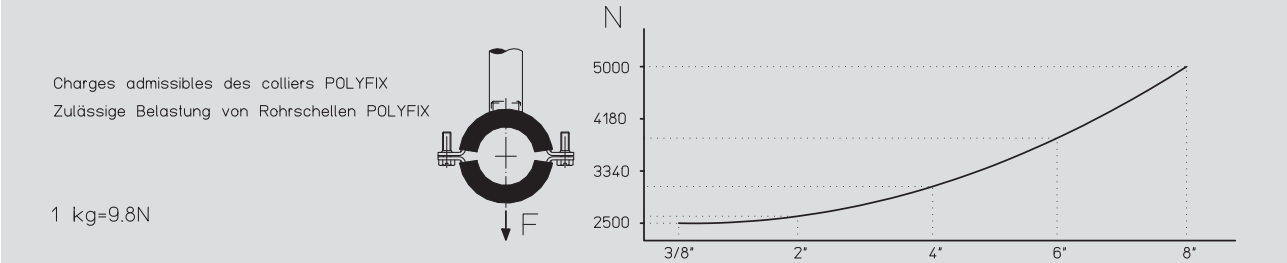

Prix / Preis 2011 : +3.7 %

Sur demande: avec double manchons ou sans manchons
Auf Antrage: mit Doppelmuffe oder ohne Muffe

2.1 a Collier ECO "2000" M 10 - 1/2" - 1 vis, isolé

Collier isolé EPDM 5 mm pour fixation du tuyau solide, isolé et à un prix très compétitif. Promatisé.

2.1 a ECO-Rohrschelle "2000" M10 - 1/2" 1 Schraube, isoliert

Eine preiswerte, stabile Rohrschelle, mit 5 mm EPDM Isolierung, promatisiert.

Prix par pièce, en carton de 25 pièces
Autres quantités: + **Fr. 1.–** par pièce
Preise per Stück, Karton zu 25 Stück
*Andere Mengen: + **Fr. 1.–** per Stück*

Code	Ø	M.	Mat.	Pce/St. CHF
6715	16-20 • 3/8"	M 10	27 x 2,3	**2.91**
6716	21-22 • 1/2"	M 10	27 x 2,3	**2.97**
6728	24-25	M 10	27 x 2,3	**2.97**
6717	27-28 • 3/4"	M 10	27 x 2,3	**3.26**
6719	30-32	M 10	27 x 2,3	**3.26**
6729	34-37 • 1"	M 10	27 x 2,3	**3.38**
6720	40-42 • 1 1/4"	M 10	27 x 2,3	**3.67**
6730	44-45	M 10	27 x 2,3	**3.67**

Manchon / *Muffe*

4209	1/2"	**1.09**

Code	Ø	M.	Mat.	Pce/St. CHF
6721	48 • 1 1/2"	M 10	27 x 2,3	**3.91**
7007	50-52	M 10	27 x 2,3	**3.91**
6731	54-55	M 10	27 x 2,3	**4.04**
6722	56-57	M 10	27 x 2,3	**4.04**
6723	60 • 2"	M 10	27 x 2,3	**4.16**
6726	63-64	M 10	27 x 2,3	**4.16**
6724	70	M 10	28 x 2,5	**4.65**
6725	75-76 • 2 1/2"	M 10	28 x 2,5	**4.77**

2

Sur demande: avec double manchons ou sans manchons
Auf Antrage: mit Doppelmuffe oder ohne Muffe

2.1 a Collier ECO M 10 - 1/2" 2 vis, isolé

Collier isolé EPDM 5 mm pour fixation du tuyau solide, isolé et à un prix très compétitif, promatisé. INOX: voir 11.17

2.1 a ECO-Rohrschelle M10 - 1/2" 2 Schrauben, isoliert

Eine preiswerte, stabile Rohrschelle, mit 5 mm EPDM Isolierung, promatisiert.
INOX: siehe 11.17

Prix par pièce, en carton de 25 pièces
Autres quantités: + **Fr. 1.–** par pièce
Preise per Stück, Karton zu 25 Stück
*Andere Mengen: + **Fr. 1.–** per Stück*

Code	Ø	M.	Mat.	Pce/St. CHF
6287	14-18 • 1/4"-3/8"	M 10	27 x 2,3	**2.91**
6288	20-25 • 1/2"	M 10	27 x 2,3	**2.97**
6289	26-31 • 3/4"	M 10	27 x 2,3	**3.26**
6290	32-36 • 1"	M 10	27 x 2,3	**3.38**
6291	37-40	M 10	27 x 2,3	**3.67**
6292	42-46 • 1 1/4"	M 10	27 x 2,3	**3.67**
6293	48-52 • 1 1/2"	M 10	27 x 2,3	**3.91**
6294	54-57	M 10	27 x 2,3	**4.04**

Code	Ø	M.	Mat.	Pce/St. CHF
6295	60-64 • 2"	M 10	27 x 2,3	**4.16**
6618	68-73	M 10	28 x 2,5	**4.65**
6339	75-78 • 2 1/2"	M 10	28 x 2,5	**4.77**
6359	88-93 • 3"	M 10	28 x 2,5	**5.51**
6360	105-111	M 10	28 x 2,5	**5.85**
6361	112-118 • 4"	M 10	28 x 2,5	**6.—**
7673	135-139	M 10	28 x 2,5	**6.35**

2.1 b Collier ECO avec vis à bois Ø 7 mm ou métrique M 8 isolé EPDM, promatisé

2.1 b ECO-Rohrschelle mit Holzgewinde Ø 7 mm oder metrisch M 8 isoliert EPDM, promatisiert

Prix par pièce, en carton de 25 pièces
Autres quantités: + **Fr. 1.–** par pièce
Preise per Stück, Karton zu 25 Stück
*Andere Mengen: + **Fr. 1.–** per Stück*

Vis à bois Ø 7 mm long. 55mm / *mit Holzgewinde.*

Code	Ø	CHF	Code	Ø	CHF
7121	3/8"	**3.18**	7124	1"	**3.43**
7122	1/2"	**3.26**	7125	1 1/4"	**3.85**
7123	3/4"	**3.31**	7126	1 1/2"	**3.97**

Avec vis métrique M8 long. 80mm / *mit metrisch M 8 L. 80 mm*

Code	Ø	CHF	Code	Ø	CHF
7356	3/8"	**3.18**	7359	1"	**3.43**
7357	1/2"	**3.26**	7360	1 1/4"	**3.85**
7358	3/4"	**3.31**	7361	1 1/2"	**3.97**

2.1 c Collier double ECO "2000" 1 vis, isolé EPDM

Exécution: promatisée

2.1 c *DOPPEL-ECO Rohrschelle "2000" 1 Schraube, EPDM isoliert*

Ausführung: promatisiert

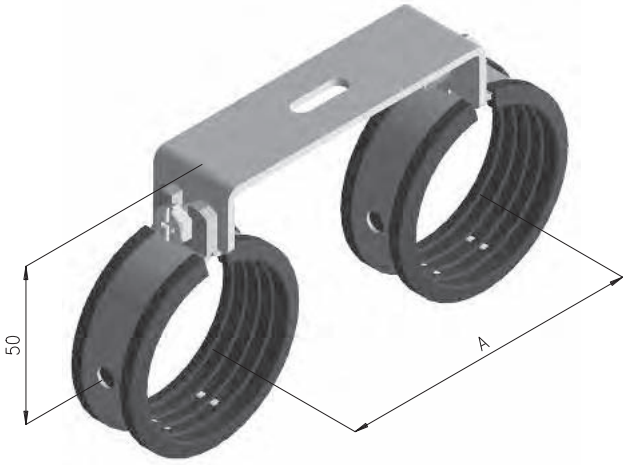

A= 60 mm			A= 80 mm		A= 100 mm	
Code	Ø	Pce/St. CHF	Code	Pce/St. CHF	Code	Pce/St. CHF
8294	3/8"	**6.22**	8300	**6.57**	8306	**6.92**
8295	1/2"	**6.34**	8301	**6.69**	8307	**7.04**
8296	3/4"	**6.46**	8302	**6.81**	8308	**7.15**
8297	1"	**6.57**	8303	**6.92**	8309	**7.28**
8298	1 1/4"	**7.39**	8304	**7.74**	8310	**8.08**
8299	1 1/2"	**7.50**	8305	**7.86**	8311	**8.21**

2.11 Collier POLYFIX avec isolation silicone rouge (180°)

Exécution: promatisée — INOX: voir 11.3B
Glissières: voir 7.20

2.11 *POLYFIX-Rohrschelle mit roter Isolation für Hochtemperaturen (180°)*

Ausführung: promatisiert — *INOX: siehe 11.3B*
Gleiter: siehe 7.20

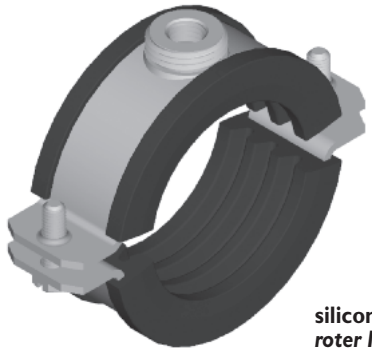

silicone rouge
roter Isolation

sans manchon/*ohne Muffe*			Pce/St.	avec/*mit*		Pce/St.
Code	Ø	M.	CHF	Code	M.	CHF
7165	10-13 • 1/8"-1/4"	M 10	**5.55**	7184	1/2"	**6.64**
7166	14-18 • 3/8"	M 10	**7.74**	7185	1/2"	**8.81**
7167	19-22 • 1/2"	M 10	**7.83**	7186	1/2"	**8.92**
7168	23-28 • 3/4"	M 10	**8.95**	7187	1/2"	**10.02**
7169	29-34 • 1"	M 10	**9.71**	7188	1/2"	**10.79**
7170	35-40	M 10	**10.59**	7189	1/2"	**11.67**
7171	41-45 1 1/4"	M 10	**11.45**	7190	1/2"	**12.53**
7172	46-50 1 1/2"	M 10	**11.56**	7191	1/2"	**12.64**
7173	51-55	M 10	**13.08**	7192	1/2"	**14.17**
7174	56-61 • 2"	M 10	**17.45**	7193	1/2"	**18.53**
7175	62-68	M 10	**18.65**	7194	1/2"	**19.71**
7176	69-74	M 10	**19.35**	7195	1/2"	**20.43**
7177	75-81 2 1/2"	M 10	**20.84**	7196	1/2"	**21.91**
7178	82-87	M 10	**22.33**	7197	1/2"	**23.42**
7179	88-93 • 3"	M 10	**24.35**	7198	1/2"	**25.42**
7180	94-99	M 10	**25.36**	7199	1/2"	**26.44**
7181	100-105	M 10	**26.62**	7200	1/2"	**27.71**
7182	106-111	M 10	**27.75**	7201	1/2"	**28.84**
7183	112-118 • 4"	M 10	**29.25**	7202	1/2"	**30.33**
7203	119-125	M 12	**34.34**	7221	3/4"	**35.60**
7204	126-131	M 12	**35.87**	7222	3/4"	**37.15**

sans manchon/*ohne Muffe*			Pce/St.	avec/*mit*		Pce/St.
Code	Ø	M.	CHF	Code	M.	CHF
7205	132-138	M 12	**36.96**	7223	3/4"	**33.62**
7206	139-145	M 12	**38.34**	7224	3/4"	**39.61**
7207	146-151	M 12	**39.49**	7225	3/4"	**40.77**
7208	152-157	M 12	**40.60**	7226	3/4"	**41.89**
7209	158-164	M 12	**41.29**	7227	3/4"	**42.57**
7210	165-170	M 12	**44.10**	7228	3/4"	**45.36**
7211	171-173	M 12	**45.09**	7229	3/4"	**46.37**
7212	174-180	M 12	**46.06**	7230	3/4"	**47.35**
7213	181-187	M 12	**47.03**	7231	3/4"	**48.32**
7214	188-194	M 12	**48.51**	7232	3/4"	**49.78**
7215	195-201	M 12	**50.41**	7233	3/4"	**51.69**
7216	202-207	M 12	**51.89**	7234	3/4"	**53.16**
7217	208-214	M 12	**53.33**	7235	3/4"	**54.61**
7218	215-220	M 12	**55.85**	7236	3/4"	**57.13**
7219	221-227	M 12	**57.45**	7237	3/4"	**58.73**
7220	228-234	M 12	**58.92**	7238	3/4"	**60.18**

Sur demande: avec double manchons ou sans manchons
Auf Antrage: mit Doppelmuffe oder ohne Muffe

Bande d'isolation ISOGLAS/*Isolations-Band ISOGLAS*

Code	Dim.	par m/pro M CHF
6553	1000/40/2 mm	**7.35**
6554	1000/50/2 mm	**8.95**
6555	1000/60/2 mm	**10.25**

Température jusqu'à +450°C
Temperaturen beständig bis ca +450°C

Charges admissibles des colliers POLYFIX
Zulässige Belastung von Rohrschellen POLYFIX

1 kg=9.8N

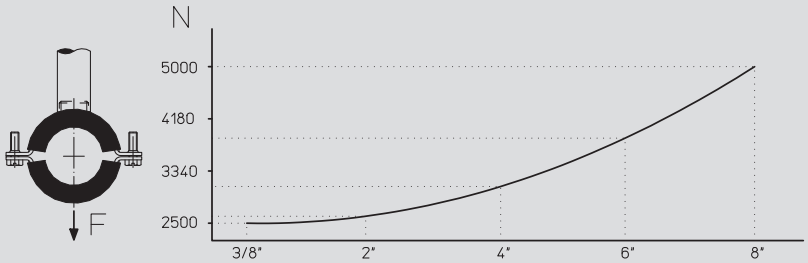

Prix / Preis 2011 : +3.7 %

MINIFIX

Données techniques
rivet 6 pans M 8 / M 10"

Technische Angaben
6 kant genietet M 8 / M 10"

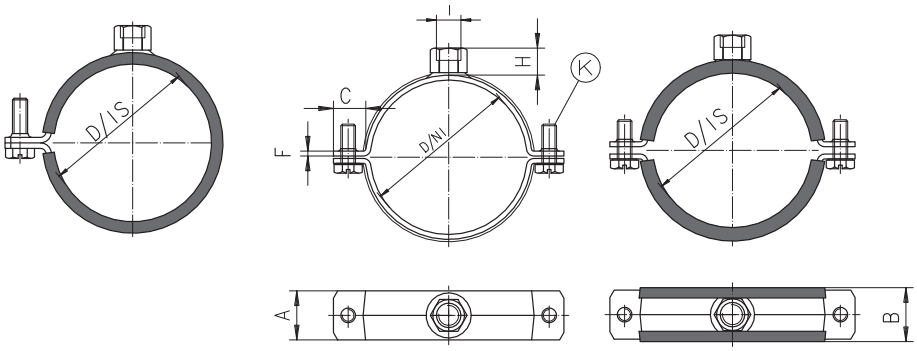

Colliers *Rohrschellen*	Art Nº *Art. Nr*	D / NI	D / IS	A	B	C	F	G	H	I	Epaisseur isolation	K
Minifix "2000" IS une vis	2.2		18 - 76	20	25	13	2	13	11	M 8 / M 10	4	M 6 x 25
Minifix IS 2 vis	2.2		10 - 163	20	25	13	2	13	11	M 8 / M 10	4	M 6 x 16
Minifix NI 2 vis	2.2	12 - 174		20	13	13	2	13	11	M 8 / M 10		M 6 x 16

2.2 Collier MINIFIX "2000"
1 vis, isolé EPDM M 8 - M 10

MINIFIX, collier léger pour fixation de tuyaux. Convient particulièrement pour tuyaux de plastique, cuivre, fer. Manchon M 10 - M 8. Trou au travers du manchon pour fixation par vis à bois.

Isolation caoutchouc de 2,5 mm d'épaisseur vis 6-pans fendues et suppression des écrous.

Exécution promatisée.

2.2 *MINIFIX Rohrschelle "2000"*
1 Schraube, EPDM isoliert M 8 - M 10

MINIFIX, unsere neue Rohrschelle in leichter Ausführung. MINIFIX eignet sich bestens für Rohre aus Plastik, Kupfer oder Stahl. MINIFIX kann mit einer Gewindestange M 10 oder M 8 befestigt werden. Muffe mit Öffnung zur Befestigung mit Holzschraube.

Isolierte Ausführung mit Gummieinlage 2,5 mm 6-kant-Schrauben mit Schlitz und Wegfall der Muttern (Innengewinde).

Ausführung Promatisiert.

Prix par pièce, en carton de 25 pièces
Autres quantités: + **Fr. 1.–** par pièce

Preise per Stück, Karton zu 25 Stück
*Andere Mengen: + **Fr. 1.–** per Stück*

Code	Ø	M.	Mat.	Pce/St. CHF
6701	18-20 • 3/8"	M 8-M 10	20 x 2	**2.38**
6702	21-22 • 1/2"	M 8-M 10	20 x 2	**2.42**
6714	24-25	M 8-M 10	20 x 2	**2.45**
6703	27-28 • 3/4"	M 8-M 10	20 x 2	**2.50**
6732	30-32	M 8-M 10	20 x 2	**2.56**
6705	34-37 • 1"	M 8-M 10	20 x 2	**2.63**
6706	40-42 • 1 1/4"	M 8-M 10	20 x 2	**2.68**
6733	44-45	M 8-M 10	20 x 2	**2.75**

Code	Ø	M.	Mat.	Pce/St. CHF
6707	48 • 1 1/2"	M 8-M 10	20 x 2	**2.80**
7099	50-52	M 8-M 10	20 x 2	**3.80**
6708	54-55	M 8-M 10	20 x 2	**3.80**
6734	56-57	M 8-M 10	20 x 2	**4.10**
6709	60 • 2"	M 8-M 10	20 x 2	**4.18**
6712	63-64	M 8-M 10	20 x 2	**4.60**
6711	75-76 • 2 1/2"	M 8-M 10	20 x 2	**4.65**

2.2 Collier MINIFIX
2 vis, isolé EPDM M 8 - M 10

Excécution promatisée INOX: voir 11.4

2.2 *MINIFIX Rohrschelle*
2 Schrauben, EPDM isoliert M 8 - M 10

Ausführung Promatisiert *INOX: siehe 11.4*

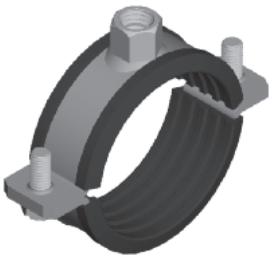

Prix par pièce, en carton de 25 pièces
Autres quantités: + **Fr. 1.–** par pièce
Preise per Stück, Karton zu 25 Stück
*Andere Mengen: + **Fr. 1.–** per Stück*

Code	Ø	M.	Mat.	Pce/St. CHF
4318	10-11	M 8-M 10	20 x 2	**3.00**
4340	12-14 • 1/4"	M 8-M 10	20 x 2	**3.00**
4320	15-17	M 8-M 10	20 x 2	**3.00**
4341	18-20 • 3/8"	M 8-M 10	20 x 2	**3.09**
4342	21-22 • 1/2"	M 8-M 10	20 x 2	**3.09**
4323	23-26	M 8-M 10	20 x 2	**3.17**
4343	27-29 • 3/4"	M 8-M 10	20 x 2	**3.17**
4325	30-33	M 8-M 10	20 x 2	**3.28**
4344	34-37 • 1"	M 8-M 10	20 x 2	**3.28**
5399	38-40	M 8-M 10	20 x 2	**3.41**
4345	41-43 • 1 1/4"	M 8-M 10	20 x 2	**3.72**
4328	44-46	M 8-M 10	20 x 2	**3.72**
4346	47-49 • 1 1/2"	M 8-M 10	20 x 2	**3.80**
5828	50-52	M 8-M 10	20 x 2	**3.80**
5825	53-56	M 8-M 10	20 x 2	**4.10**

Code	Ø	M.	Mat.	Pce/St. CHF
5829	57-59	M 8-M 10	20 x 2	**4.10**
4347	60-65 • 2"	M 8-M 10	20 x 2	**4.18**
4332	66-71	M 8-M 10	20 x 2	**4.60**
4333	72-76 • 2 1/2"	M 8-M 10	20 x 2	**4.65**
4334	77-83	M 8-M 10	20 x 2	**4.65**
4335	84-89 • 3"	M 8-M 10	20 x 2	**4.68**
4336	90-96	M 8-M 10	20 x 2	**4.90**
4337	97-101	M 8-M 10	20 x 2	**4.97**
4338	102-107	M 8-M 10	20 x 2	**5.18**
4339	108-113	M 8-M 10	20 x 2	**5.35**
6082	114-118 • 4"	M 8-M 10	20 x 2	**6.62**
6083	119-123	M 8-M 10	20 x 2	**6.68**
5266	124-127	M 8-M 10	20 x 2	**6.84**
5267	148-152	M 8-M 10	20 x 2	**7.16**
6558	159-163	M 8-M 10	20 x 2	**7.41**

2.2 Collier MINIFIX
2 vis, non isolé M 8 - M 10

Exécution promatisée
Attention: ne pas fixer des conduites d'eau de plus de 2" de Ø avec ce type de collier. INOX: voir 11.4

2.2 *MINIFIX Rohrschelle*
2-Schrauben ohne Isolation M 8 - M 10

Ausführung promatisiert
Achtung: Wasserleitungen mit mehr als 2" Ø dürfen auf keinen Fall mit diesem leichten Rohrschellentyp befestigt werden. *INOX: siehe 11.4*

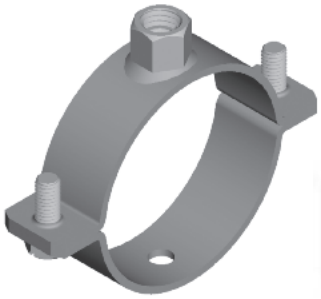

Prix par pièce, en carton de 25 pièces
Autres quantités: + **Fr. 1.–** par pièce
Preise per Stück, Karton zu 25 Stück
*Andere Mengen: + **Fr. 1.–** per Stück*

Code	Ø	M.	Mat.	Pce/St. CHF
4308	12-15 • 1/4"	M 8 - M 10	20 x 2	**2.31**
4309	16-19 • 3/8"	M 8 - M 10	20 x 2	**2.42**
4310	20-22 • 1/2"	M 8 - M 10	20 x 2	**2.42**
4289	23-25	M 8 - M 10	20 x 2	**2.52**
4311	26-27 • 3/4"	M 8 - M 10	20 x 2	**2.52**
4291	28-31	M 8 - M 10	20 x 2	**2.59**
4312	32-34 • 1"	M 8 - M 10	20 x 2	**2.59**
4293	35-38	M 8 - M 10	20 x 2	**2.59**
4294	39-41	M 8 - M 10	20 x 2	**2.69**
4313	42-44 • 1 1/4"	M 8 - M 10	20 x 2	**2.69**
5398	45-47	M 8 - M 10	20 x 2	**2.78**
4314	48-51 • 1 1/2"	M 8 - M 10	20 x 2	**2.78**
4296	52-54	M 8 - M 10	20 x 2	**2.89**
5826	55-57	M 8 - M 10	20 x 2	**2.89**

Code	Ø	M.	Mat.	Pce/St. CHF
4315	58-61 • 2"	M 8 - M 10	20 x 2	**2.89**
5827	62-64	M 8 - M 10	20 x 2	**3.05**
4299	65-70	M 8 - M 10	20 x 2	**3.05**
4300	71-75	M 8 - M 10	20 x 2	**3.16**
4301	76-81 • 2 1/2"	M 8 - M 10	20 x 2	**3.16**
4302	82-88	M 8 - M 10	20 x 2	**3.19**
4303	89-94 • 3"	M 8 - M 10	20 x 2	**3.26**
4304	95-101	M 8 - M 10	20 x 2	**3.35**
4305	102-106	M 8 - M 10	20 x 2	**3.35**
4306	107-112	M 8 - M 10	20 x 2	**3.40**
4307	113-118 • 4"	M 8 - M 10	20 x 2	**3.63**
6139	124-128	M 8 - M 10	20 x 2	**4.49**
5264	129-132	M 8 - M 10	20 x 2	**4.54**
5265	153-157	M 8 - M 10	20 x 2	**4.68**
8048	170-174	M 8 - M 10	20 x 2	**4.79**

Charges admissibles des colliers MINIFIX
Zulässige Belastung von Rohrschellen MINIFIX

1 kg=9.8N

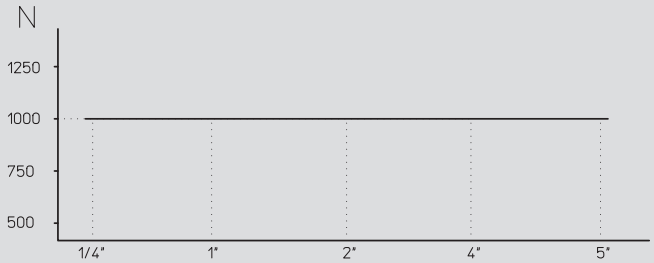

Prix / Preis 2011 : +3.7 %

2.24 MINIFIX-Ventilation Isolation-Mousse (PE 34/3), M 8 - M 10

Exécution promatisée

2.24 *MINIFIX für Lüftung Schaumband-Isolation (PE 34/3), M 8 - M 10*

Ausführung promatisiert

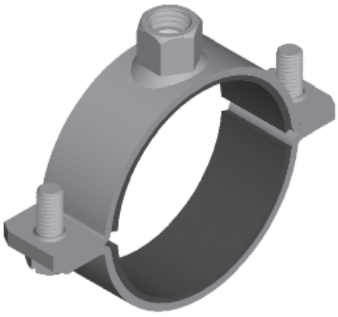

Code	Ø	M.	Mat.	Pce/St. CHF
6277	80	M 8 - M 10	20 x 2	**4.18**
6278	100	M 8 - M 10	20 x 2	**4.53**
6279	125	M 8 - M 10	20 x 2	**6.26**
6280	150	M 8 - M 10	20 x 2	**6.56**
6281	160	M 8 - M 10	20 x 2	**6.83**

Prix par pièce, en carton de 25 pièces
Autres quantités: + **Fr. 1.–** par pièce

Preise per Stück, Karton zu 25 Stück
*Andere Mengen: + **Fr. 1.–** per Stück*

2

2.25 Collier double MINIFIX "2000" - 1 vis, isolé EPDM

Exécution: promatisée

2.25 *DOPPEL-MINIFIX Rohrschelle "2000" - 1 Schraube, EPDM isoliert*

Ausführung: promatisiert

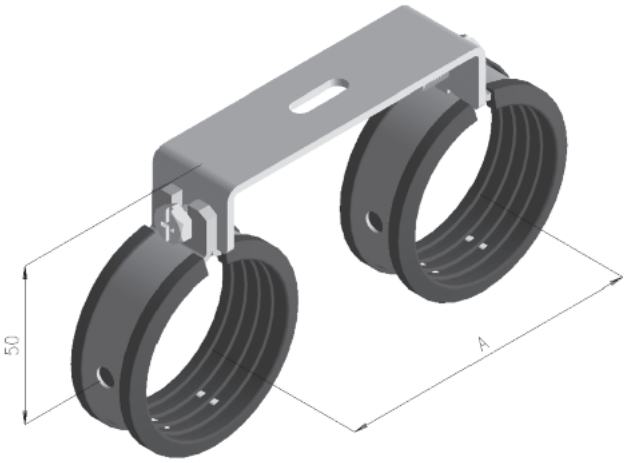

A= 60 mm			A= 80 mm		A= 100 mm	
Code	Ø	Pce/St. CHF	Code	Pce/St. CHF	Code	Pce/St. CHF
7127	3/8"	**6.26**	7133	**6.66**	7139	**7.06**
7128	1/2"	**6.34**	7134	**6.74**	7140	**7.14**
7129	3/4"	**6.50**	7135	**6.90**	7141	**7.30**
7130	1"	**6.76**	7136	**7.16**	7142	**7.56**
7131	1 1/4"	**6.86**	7137	**7.26**	7143	**7.66**
7132	1 1/2"	**7.10**	7138	**7.50**	7144	**7.90**

Prix par pièce, en carton de 25 pièces
Autres quantités: + **Fr. 1.–** par pièce

Preise per Stück, Karton zu 25 Stück
*Andere Mengen: + **Fr. 1.–** per Stück*

2.3 Colliers renforcés avec manchon soudé Ø 168 - 630 mm

Matière 60/5 mm à 100/8 mm pour conduites d'eau et **40/4** mm variante "léger" et pour ventilation

Non isolé ou isolé avec bande caoutchouc ou isolation EVA

Exécution: noir, promatisé, zingué au feu ou INOX

Autres dimensions ou éxécution spéciale: sur demande

Dimension des manchons au choix

2.3 *Verstärkte Rohrschellen mit angeschweisster Muffe, Ø 168 - 630 mm*

Materialstärke 60/5 mm - 100/8 *für Wasserleitungen und* ***40/4*** *mm "leichte" Ausführung auch für Lüftung*

Ohne Isolation oder mit gummi Isolation oder EVA Isolation

Ausführung: Schwarz, promatisiert, feuerverzinkt oder INOX

Andere Durchmesser oder Sonderanfertigungen: auf Anfrage

Muffen nach Wahl

60/5

80/6
80/8
100/8

2

Variante "léger" / "*Leichte" Ausführung*

Promat. NI					Isolation ép. 5 mm *Isolierung dicke 5 mm*	
Code	Ø	M.	Mat.	Pce/St. CHF	Pce/St. CHF	
	168	M12-3/4"	40/4	sur demande / *auf Anfrage*	sur demande / *auf Anfrage*	
	219	M12-3/4"	40/4			
	250	M12-3/4"	40/4			
	267	M12-3/4"	40/4			
	273	M12-3/4"	40/4			
	280	M12-3/4"	40/4			
	315	M12-3/4"	40/4			
	324	M12-3/4"	40/4			
	326	M12-3/4"	40/4			
	334	M12-3/4"	40/4			
	355	M12-3/4"	40/4			
	368	M12-3/4"	40/4			
	388	M12-3/4"	40/4			

Collier mat. 40/4 mm NI
avec écrou chassé M 12 - 3/4" mat. promatisée.

Rohrschelle Mat. 40/4 mm NI
mit eingepresster Mutter M 12 - 3/4" Mat. Promatisiert.

Sur demande: toutes autres dimensions de matière ou de diamètre.
Auf Anfrage: alle Materialstärken und Durchmesser.

Ces prix sont indicatifs selon les quantités commandées.
Richtpreise, Änderung je nach Menge vorbehalten.

Variante "lourd" / "*Schwere" Ausführung*

		NI		Promatisé *Promatisiert*	Noir *Schwarz*	Zingué *Feuer-verzinkt*	Suppl. isolation - non montée *Zuschlag Isolierung - nicht montiert* 5 mm	10 mm
Code	Ø	M.	Mat.	Pce/St. CHF	Pce/St. CHF	Pce/St. CHF	Pce/St. CHF	Pce/St. CHF
7362	168	1"	60/5	**32.93**	sur demande / *auf Anfrage*	sur demande / *auf Anfrage*	**11.42**	**15.34**
7363	219	1"	60/5	**40.34**			**13.20**	**18.32**
5298	250	1"	60/5	**43.02**			**14.28**	**20.14**
5299	267	1"	60/5	**44.50**			**14.86**	**21.14**
5300	273	1"	60/5	**45.02**			**15.08**	**21.48**
5301	280	1"	60/5	**45.64**			**15.32**	**21.90**
5302	315	1"	60/5	**48.66**			**16.54**	**23.94**
5303	324	1"	60/5	**49.44**			**16.86**	**24.46**
5304	326	1"	60/5	**49.50**			**17.20**	**24.80**
5305	334	1"	60/5	**50.30**			**17.50**	**25.04**
5306	355	1 1/4"	60/5	**53.60**			**17.94**	**24.28**
5307	368	1 1/4"	60/5	sur demande *auf Anfrage*			sur demande *auf Anfrage*	sur demande *auf Anfrage*
5308	388	1 1/4"	60/5					
5309	400	1 1/2"	80/6					
5310	406	1 1/2"	80/6					
5311	450	1 1/2"	80/6					
5312	500	2"	80/8					
5313	630	2"	100/8					

Prix / Preis 2011 : +3.7 %

2.4 Collier POLY-ISOL avec ou sans manchon

POLY-ISOL est une fixation isolante pour toutes conduites de fluides de – 100° à + 100° C. Elle est composée d'un collier POLYFIX enrobé d'une mousse polyuréthane injectée. De ce fait, POLY-ISOL comporte les mêmes avantages que POLYFIX: fixation universelle par tige filetée ou mamelon, vis de serrage assurées par rondelles, grande stabilité.

Avantages: Gain de temps au montage. Pas de pont thermique, grâce à l'assemblage "mâle-femelle" des coquilles.

Données techniques:
Résistance au feu: ISO 3582
Matière: PUR densité 300-400 kg/m³
Conductivité thermique: 0,042W/mk
Tenue à la température: de –100° C jusqu'à + de 100° C
Diffusion à la vapeur: 2,8 g/m² x D à 23°

Autres dimensions ou exécution spéciale: sur demande.

INOX: voir 11.19 a

∅ 17-324 mm

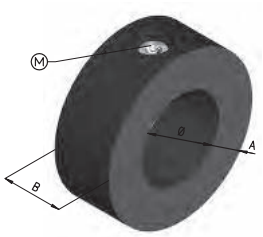

2.4 *POLY-ISOL Rohrschelle mit oder ohne Muffe*

POLY-ISOL ist eine isolierende Befestigung für alle Flüssigkeitsleitungen von – 100° bis + 100° C. Sie besteht aus einer POLYFIX-Rohrschelle in PUR-Schaum eingegossen. Aus diesem Grund hat POLY-ISOL dieselben Eigenschaften wie POLYFIX, d.h. vielseitige Befestigung mit Gewindestange oder Nippel, Befestigungsschrauben durch Scheiben gesichert, hohe Lebensdauer.

Vorteile: Zeitgewinn beim Montieren. Keine Wärmebrücke, dank der Zusammenstellung der "männlich-weiblich" Schalen.

Technische Angaben:
Feuerfestigkeit: ISO 3582
Material: PUR höhere Dichte 300-400 kg/m³
Wärmeleitfähigkeit: 0,042 W/mk
Temperaturbeständikeit: vom – 100° bis + über 100° C
Wasserdampf-Diffusionswiderstandszahl: 2,8 g/m² x D zu 23°

Andere Dimensionen oder Sonderanfertigungen: auf Anfrage

INOX siehe 11.19 a

∅ 356-508 mm

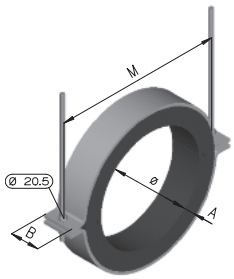

sans manchon / *ohne Muffe*

Code	∅		Epaisseur A *Dammstärke A*	Largeur B *Breite B*	M.	Pce/St.	CHF	P/carton *P/Karton*
6088	17	3/8"	30	49	M 10 - 1/2" ext.		**17.62**	30
6089	21	1/2"	30	49	M 10 - 1/2" ext.		**19.12**	26
6090	27	3/4"	30	49	M 10 - 1/2" ext.		**20.29**	24
7346	28		30	49	M 10 - 1/2" ext.		**20.29**	24
6091	34	1"	30	49	M 10 - 1/2" ext.		**22.80**	21
7347	35		30	49	M 10 - 1/2" ext.		**22.80**	21
6092	42	1 1/4"	30	49	M 10 - 1/2" ext.		**26.48**	16
6093	48	1 1/2"	30	49	M 10 - 1/2" ext.		**27.94**	14
7348	54		30	49	M 10 - 1/2" ext.		**30.15**	14
6094	57		30	49	M 10 - 1/2" ext.		**30.15**	12
6095	60	2"	30	49	M 10 - 1/2" ext.		**30.89**	12
7349	64		30	49	M 10 - 1/2" ext.		**30.89**	12
6096	70		30	49	M 10 - 1/2" ext.		**35.34**	10
6097	76	2 1/2"	30	49	M 10 - 1/2" ext.		**37.54**	10
6098	89	3"	40	49	M 10 - 1/2" ext.		**44.17**	7
7350	92		40	49	M10 - 1/2" ext.		**44.17**	7
6099	108		40	59	M 10 - 1/2" ext.		**55.25**	6
6100	114	4"	40	59	M 10 - 1/2" ext.		**56.72**	6
6101	133		50	59	M 12 - 3/4" ext.		**63.89**	4
6102	139		50	59	M 12 - 3/4" ext.		**69.77**	4

Plus value pour double manchon	M 8	**11.59**	M 1/2"	**13.23**
Für Doppelmuffen	M 10	**11.59**	M 3/4"	**14.30**
	M 12	**12.24**	M 1"	**20.03**

Clé 6 pans incluse avec chaque commande
Mit jeder Bestellung wird ein Sechskant-Stiftschlüssel mitgeliefert

avec manchon / *mit Muffe*

Code	∅		Epaisseur A *Dammstärke A*	Largeur B *Breite B*	M.	Pce/St.	CHF	P/carton *P/Karton*
5426	17	3/8"	30	49	M 1/2"		**18.71**	30
5427	21	1/2"	30	49	M 1/2"		**20.19**	26
5428	27	3/4"	30	49	M 1/2"		**21.36**	24
7351	28		30	49	M 1/2"		**21.36**	24
5429	34	1"	30	49	M 1/2"		**23.88**	21
7352	35		30	49	M 1/2"		**23.88**	21
5430	42	1 1/4"	30	49	M 1/2"		**27.55**	16
5431	48	1 1/2"	30	49	M 1/2"		**29.02**	14
7353	54		30	49	M 1/2"		**31.24**	14
5432	57		30	49	M 1/2"		**31.24**	12
5433	60	2"	30	49	M 1/2"		**31.98**	12
7354	64		30	49	M 1/2"		**31.98**	12
5434	70		30	49	M 1/2"		**36.43**	10
5435	76	2 1/2"	30	49	M 1/2"		**38.63**	10
5436	89	3"	40	49	M 1/2"		**45.26**	7
7355	92		40	49	M 1/2"		**45.26**	7
5437	108		40	59	M 1/2"		**56.34**	6
5438	114	4"	40	59	M 1/2"		**57.80**	6
5439	133		50	59	M 3/4"		**65.16**	4
5440	139		50	59	M 3/4"		**71.05**	4
5441	159		50	79	M 1"-M 12		**81.03**	3
5442	168		50	79	M 1"-M 12		**89.37**	3
6013	195		60	79	M 1"-M 12		**109.05**	2
5443	219		60	79	M 1"-M 12		**112.07**	2
5444	273		60	79	M 1"		**199.91**	1
5445	324		60	79	M 1"		**280.18**	1
	356		60	100	548		**298.—**	
	406		60	100	602		**325.—**	
	508		60	100	700		**395.—**	

Charges admissibles des colliers POLY-ISOL
Zulässige Belastung von Rohrschellen POLY-ISOL

1 kg=9.8N

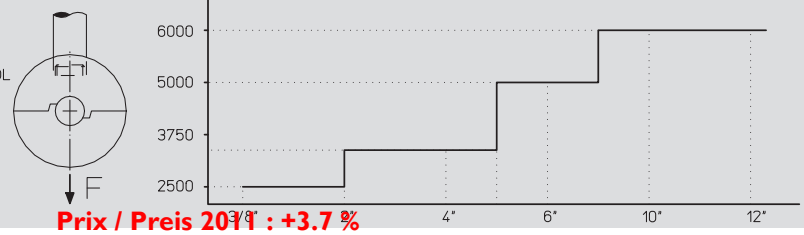

Prix / Preis 2011 : +3.7 %

2

2.4 a Collier POLY-ISOL 20 mm (polyuréthane=PUR)

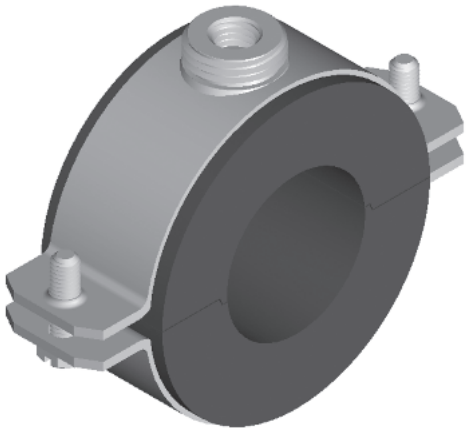

Avec collier Polyfix promatisé, monté à l'extérieur du Poly-Isol.
Données techniques:
Résistance au feu: ISO 3582
Matière: PUR densité 300-400 kg/m³
Conductivité thermique: 0,042W/mk
Tenue à la température: de -100° C jusqu'à + de 100° C
Diffusion à la vapeur: 2,8 g/m² x D à 23°

INOX: voir 11.19 a

2.4 a *POLY-ISOL Rohrschelle 20mm (Dammstärke=PUR)*

Geliefert mit promatisierter Polyfix-Rohrschelle, aussen auf Poly-Isol montiert.
Technische Angaben:
Feuerfestigkeit: ISO 3582
Material: PUR höhere Dichte 300-400 kg/m³
Wärmeleitfähigkeit: 0,042 W/mk
Temperaturbeständigkeit: vom - 100° C bis + über 100° C
Wasserdampf-Diffusionswiderstandszahl : 2,8 g/m² x D zu 23°

INOX: 11.19 a

2

Code	Ø		Epaisseur/Dicke	M.	pce/St. CHF
7556	17	3/8"	20	M 10 - 1/2" ext.	**14.02**
7557	21	1/2"	20	M 10 - 1/2" ext.	**14.41**
7558	27	3/4"	20	M 10 - 1/2" ext.	**16.81**
7558	28	3/4"	20	M 10 - 1/2" ext.	**16.81**
7559	34	1"	20	M 10 - 1/2" ext.	**17.33**
7560	35		20	M 10 - 1/2" ext.	**17.33**
7561	42	1 1/4"	20	M 10 - 1/2" ext.	**18.48**
7562	48	1 1/2"	20	M 10 - 1/2" ext.	**19.37**
7563	54		20	M 10 - 1/2" ext.	**20.38**
7564	57		20	M 10 - 1/2" ext.	**20.77**
7565	60	2"	20	M 10 - 1/2" ext.	**21.03**
7566	76	2 1/2"	20	M 10 - 1/2" ext.	**24.71**
7567	89	3"	20	M 10 - 1/2" ext.	**28.67**
7568	108		20	M 12 - 3/4" ext.	**33.72**
7569	114	4"	20	M 12 - 3/4" ext.	**40.76**
7570	139		20	M 12 - 3/4" ext.	**45.06**
7571	168		20	M 12 - 3/4" ext.	**50.52**

Manchon / *Muffe*

4209	1/2"	**1.09**
4259	3/4"	**1.28**
7337	1" (L 45mm)	**5.12**

Mastic d'étanchéité

6010 310 ml, pour le collage des colliers, étanche à la diffusion **11,06 NET**

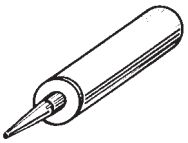

Dichtungs-Paste

6010 zur diffusionsdichten Montage der Schellen, 310 ml-Kartuschen **11,06 NETTO**

Prix / Preis 2011 : +3.7 %

3.10 Plaque de base 2 trous avec manchon soudé

Avec manchon soudé de 1/2" à 2" et M 8 à M 16

Avec isolation, voir 8.3

Exécution: promatisé
zingué au feu sur demande. INOX: voir 11.5

3.10 Grundplatte 2-Loch mit angeschweisster Muffe

Mit angeschweisster Muffe von 1/2" bis 2" und M 8 bis M 16.

Mit Isolation, siehe 8.3

Ausführung: Promatisiert
Feuerverzinkt auf Anfrage. INOX: siehe 11.5

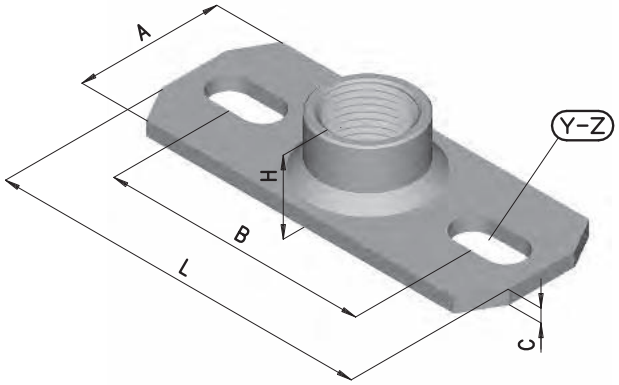

Code	Ø	A	B	C	H	L	Y-Z	Pce/St. CHF
4055	1/2"	40	70	4	19	100	10,5x20	**3.96**
4056	3/4"	40	70	4	21	100	10,5x20	**4.13**
4057	1"	60	85	5	27	130	11x30	**5.99**
4155	1 1/4"	60	105	5	31	150	11x30	**10.30**
4156	1 1/2"	80	150	10	36	200	14x30	**19.92**
5534	2"	80	150	10	37	200	14x30	**24.65**
5535	M 8	40	70	4	10	100	10,5x20	**3.96**
4062	M 10	40	70	4	12	100	10,5x20	**3.96**
4063	M 12	40	70	4	14	100	10,5x20	**3.96**
4065	M 16	60	85	5	29	130	11x30	**5.99**

Zingué au feu / *Feuerverzinkt*

Code	Ø	A	B	C	H	L	Y-Z	Pce/St, CHF
6639	1/2"	40	70	4	19	100	10,5x20	**7.28**
6640	3/4"	40	70	4	21	100	10,5x20	**8.17**

Plaque de base 2 trous, renforcée
Grundplatte 2-Loch verstärkt

Code	Ø	A	B	C	H	L	Y-Z	Pce/St, CHF
5771	D12 - 1/2"	40	130	4	19	160	10,5x20	**4.35**
5772	D20 - 1/2"	50	140	5	20	200	11x30	**6.92**
5773	D27 - 3/4"	50	130	5	22	200	14x30	**7.08**

Charges admissibles des plaques de base: Charges (secur. x 4): 1/2" - 3/4" 5000 N = 500 kg 1" 7500 N = 750 kg
Zulässige Belastung von Grundplatten: *Zuglast (Sicherh. x 4):*

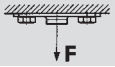

Cas de charge
Belastungsfall

3.11 Plaque de base pour profil CK/C/CM/CP/CR/CS avec manchon soudé

Avec manchon soudé de 1/2" à 1 1/2"

Exécution: promatisé
zingué au feu sur demande. INOX: voir 11.11

Visserie Pour profil CK/C/CM voir 4.11 M8 x 16
Pour profil CP voir 4.09 + 4.24 M8 x 20
Pour profil CR/CS voir 4.12 + 4.24 M10 x 40

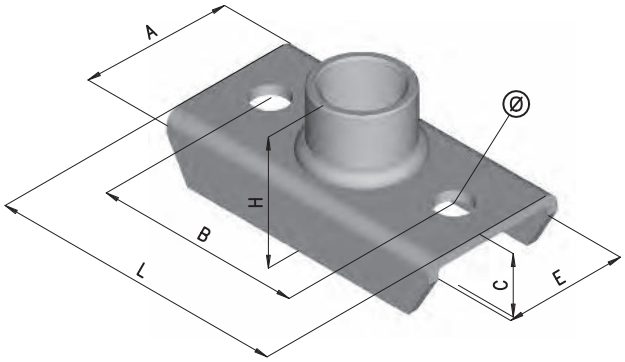

3.11 Grundplatte für CK/C/CM/CP/CR/CS Profile mit angeschweisster Muffe

Mit angeschweisster Muffe von 1/2" bis 1 1/2"

Ausführung: Promatisiert
Feuerverzinkt auf Anfrage. INOX: siehe 11.11

Schrauben Für Profile CK/C/CM siehe 4.11 M8 x 16
Für Profile CP siehe 4.09 + 4.24 M8 x 20
Für Profile CR/CS siehe 4.12 + 4.24 M10 x 40

3

2-trous pour profil CK/C/CM/CP = *2-Loch für CK/C/CM/CP Profile*

Code	Ø	A	B	C	E	H	L	O	Pce/St, CHF
4160	1/2"	42	60	18	36	34	86	10,5	**4.67**
4161	3/4"	42	60	18	36	36	86	10,5	**5.24**
4162	1"	42	74	20	36	40	100	10,5	**5.64**
NOIR sans manchon / *SCHWARZ ohne Muffe*									**1.87**

2-trous pour profil CR = *2-Loch für CR Profil*

Code	Ø	A	B	C	E	H	L	O	Pce/St, CHF
4163	1/2"	64	72	24	56	40	100	12x15	**6.20**
4164	3/4"	64	72	24	56	42	100	12x15	**6.65**
4165	1"	64	72	24	56	46	100	12x15	**8.89**
4166	1 1/4"	63	120	25	56	50	150	12,5	**10.—**
4167	1 1/2"	63	120	25	56	47	150	12,5	**11.21**
NOIR sans manchon L = 100 / *SCHWARZ ohne Muffe L = 100*									**2.21**
NOIR sans manchon L = 150 / *SCHWARZ ohne Muffe L = 150*									**2.95**

2-trous pour profil CS = *2-Loch für CS Profil*

Code	Ø	A	B	C	E	H	L	O	Pce/St, CHF
4377	1/2"	79	72	26	71	43	100	14x16	**8.69**
4378	3/4"	79	72	26	71	45	100	14x16	**9.14**
4379	1"	79	72	26	71	50	100	14x16	**11.52**
4380	1 1/4"	79	120	27	71	53	150	14,5	**14.96**
4381	1 1/2"	79	120	27	71	52	150	14,5	**16.01**
NOIR sans manchon L = 100 / *SCHWARZ ohne Muffe L = 100*									**4.22**
NOIR sans manchon L = 150 / *SCHWARZ ohne Muffe L = 150*									**5.18**

3.12 Plaque de base pour profil CK/C/CM/CP avec manchon embouti

Avec manchon embouti D 1/2"

Exécution: promatisé

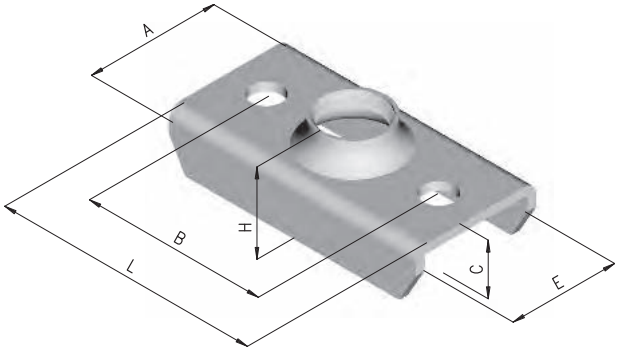

3.12 *Grundplatten für CK/C/CM/CP Profile mit hochgezogener Muffe*

Mit hochgezogener Muffe D 1/2"

Ausführung: promatisiert

Code	Ø	A	B	C	E	H	L	O	Pce/St. CHF
5786	1/2"	42	60	18	36	27	86	10,5	**2.84**

3.13 Plaque de base pour profil CK/C/CM/CP/CR/CS avec manchon serti

Avec manchon serti M 8, M 10 ou M 12 et 1/2" ou 3/4".

Exécution: promatisé INOX: voir 11.13

3.13 *Grundplatte für CK/C/CM/CP/CR/CS Profile mit eingepresster Muffe*

Mit eingepresstem Nippel M 8, M 10 oder M 12 und 1/2" oder 3/4".

Ausführung: promatisiert INOX: siehe 11.13

3.13a

Un trou pour profil CK/C/CM/CP = *ein Loch für CK/C/CM/CP Profile*

Code	Ø	A	B	C	E	H	L	O	Pce/St. CHF
6187	M10 - 1/2" ext.	42		17	36	29	50		**3.46**
6188	M12 - 3/4" ext.	42		17	36	29	50		**3.75**

3.13b

2-trous pour profil CK/C/CM/CP = *2-Loch für CK/C/CM/CP Profile*

Code	Ø	A	B	C	E	H	L	O	Pce/St. CHF
5788	M8 - 1/2" ext.	42	60	18	36	29	86	10,5	**3.52**
5789	M10 - 1/2" ext.	42	60	18	36	29	86	10,5	**3.52**
5790	M12 - 3/4" ext.	42	60	18	36	29	86	10,5	**3.83**
5791	M 1/2"	42	60	18	36	39	86	10,5	**4.24**
5792	M 3/4"	42	60	18	36	40	86	10,5	**4.73**

2-trous pour profil CR = *2-Loch für CR Profil*

Code	Ø	A	B	C	E	H	L	O	Pce/St. CHF
6060	M10 - 1/2" ext.	64	72	25	56	36	100	13x16	**4.67**
6061	M12 - 3/4" ext.	64	72	25	56	36	100	13x16	**5.05**
7649	M 1" ext.	64	70	25	56	42	100	12,5	**8.14**

2-trous pour profil CS = *2-Loch für CS Profil*

Code	Ø	A	B	C	E	H	L	O	Pce/St. CHF
6062	M10-1/2" ext.	79	72	27	71	39	100	14x16	**7.58**
6063	M12-3/4" ext.	79	72	27	71	39	100	14x16	**7.84**
7065	M 1" ext.	79	72	27	71	44	100	14x16	**10.43**

3.14 Raccord rapide pour profil CK/C/CM/CP

Exécution: promatisé — INOX: voir 11.25

3.14 *Schnellverschluss für CK/C/CM/CP Profil*

Ausführung: promatisiert — *INOX: siehe 11.25*

Code	Ø	Pour/*für Profil*	Pce/St. CHF
6344	M 8	CK-C-CM-CP	**1.84**
6343	M 10	CK-C-CM-CP	**2.15**
6342	M 1/2" - ext.	CK-C-CM	**4.89**
6355	M 3/4" - ext.	CK-C-CM-CP	**6.26**
7554	M 1/2" - ext.	CP	**4.89**

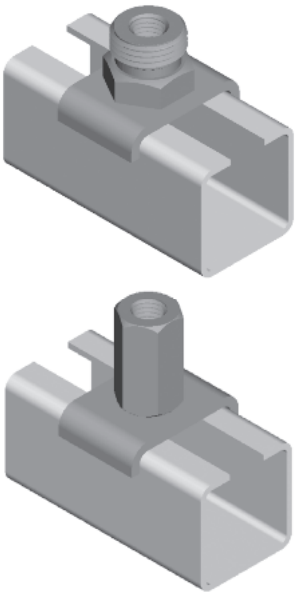

3

3.15 Raccord rapide pour profil CR

Exécution: promatisé — INOX: voir 11.26

3.15 *Schnellverschluss für CR Profil*

Ausführung: promatisiert — *INOX: siehe 11.26*

Profil CR		
Code	Ø	Pce/St. CHF
8326	M 8	**2.75**
6347	M 10	**3.06**
6345	M 1/2" - ext.	**4.89**
6356	M 3/4" - ext.	**6.26**

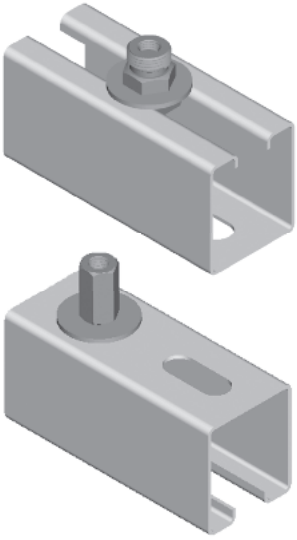

3.16 *Raccord rapide pour profil CS*

Exécution: promatisé — INOX: voir 11.27

3.16 *Schnellverschluss für CS Profil*

Ausführung: promatisiert — *INOX: siehe 11.27*

Profil CS		
Code	Ø	Pce/St. CHF
8327	M 8 - fente	**2.75**
8328	M 8 - dos	**2.75**
6350	M 10	**3.06**
6349	M 1/2" - ext.	**4.89**
6358	M 3/4" - ext.	**6.26**

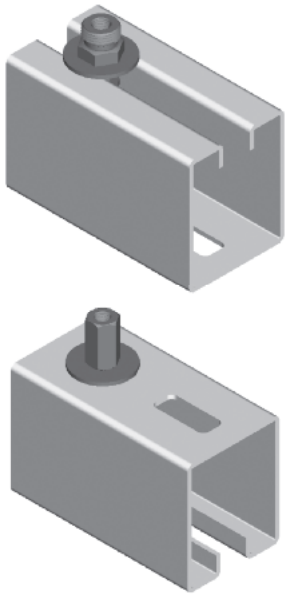

Prix / Preis 2011 : +3.7 %

3.17 Montage "fixe"

Exécution: promatisé — INOX: voir 11.20a
Autres dimensions sur demande

3.17 *"Fixe"-Montage*

Ausführung: promatisiert — *INOX: siehe 11.20a*
Andere Dimensionen auf Anfrage

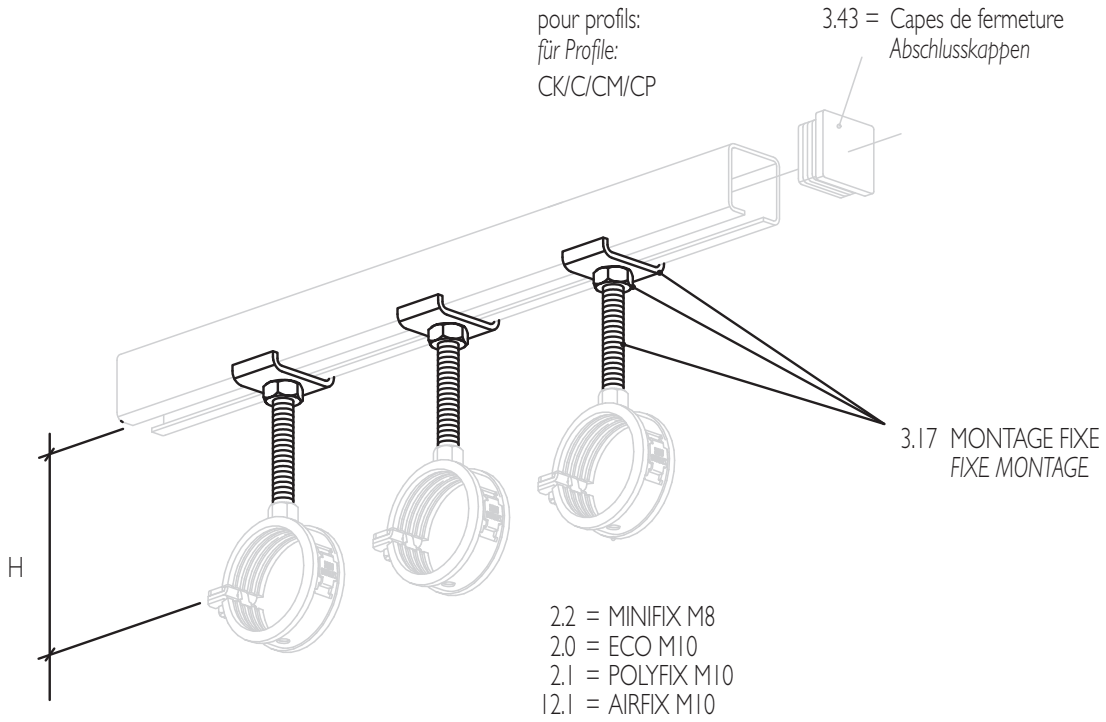

Important: à la commande, indiquer la cote H + ∅
Wichtig: bei Bestellung Masse H + ∅ angeben

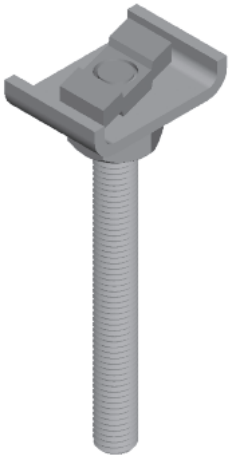

M 8 = MINIFIX
M 10 = ECO-POLYFIX

Prix de base (H 0 - 100 mm) / *Grundpreis (H 0 - 100mm)*

Code	∅	Pce/St. CHF	
7550	M 8	**2.45**	Prix monté (collier non compris)
7551	M 10	**2.69**	*Preis Montiert (Rohrschelle nicht inbegriffen)*

Supplément par ml / *Zuschlag pro ml*

	∅	Pce/St. CHF
	M 8	**1.75**
	M 10	**2.57**

3.20 Plaque de base 2 trous "Economique"

Avec manchon embouti 1/2" ou 3/4".
Exécution: promatisé

3.20 *Grundplatte 2-Loch "Preiswert"*

Mit hochgezogener Muffe 1/2" oder 3/4".
Ausführung: promatisiert

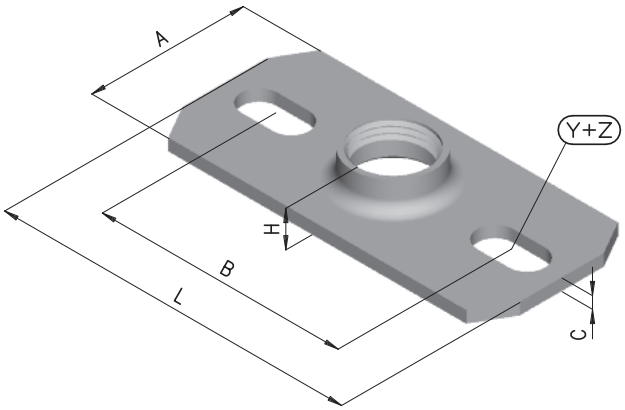

Code	Ø	A	B	C	H	L	Y+Z	Pce/St. CHF
4408	M 1/2"	45	70	3,5	12	100	10.5x20	**2.36**
4409	M 3/4"	45	70	3,5	14	100	10.5x20	**2.55**

3

3.21 Plaque de base ronde avec ou sans trous

Avec manchon rivé M 8, M 10, M 12 et 1/2" ou 3/4".
Exécution: promatisé INOX: voir 11.8

3.21 *Grundplatte rund mit oder ohne Löcher*

Mit genieteter Muffe M 8, M 10 oder M 12 und 1/2" oder 3/4".
Ausführung: promatisiert *INOX: siehe 11.8*

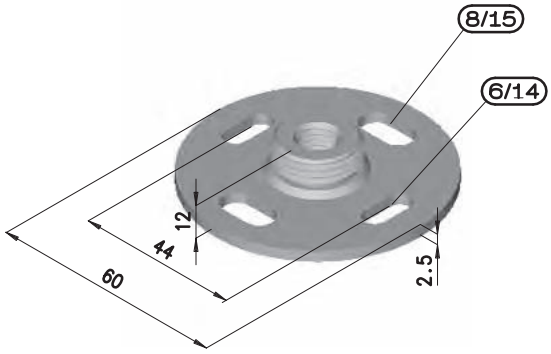

Ronde sans trous / *Rund ohne Löcher*

Code	Ø	CHF	Code	Ø	Pce/St. CHF
4260	M1/2"	**3.42**	4396	M10-1/2" ext.	**2.33**
4261	M3/4"	**4.71**	4393	M12-3/4" ext.	**3.43**
			6568	M8-1/2" ext.	**2.33**

Ronde avec trous / *Rund mit Löcher*

Code	Ø	CHF	Code	Ø	Pce/St. CHF
4518	M1/2"	**3.42**	4520	M10-1/2" ext.	**2.33**
4522	M3/4"	**4.71**	4524	M12-3/4" ext.	**3.43**
			6570	M8-1/2" ext.	**2.33**

3.22 Plaque de base "Mini" avec écrou rivé

Avec manchon rivé M 8, M 10, M 12 et 1/2" ou 3/4".
Exécution: promatisé INOX: voir 11.7

3.22 *Grundplatte "Mini" mit genieteter Mutter*

Mit genietetem Nippel M 8, M 10, M 12 und 1/2" oder 3/4"
Ausführung: promatisiert *INOX: siehe 11.7*

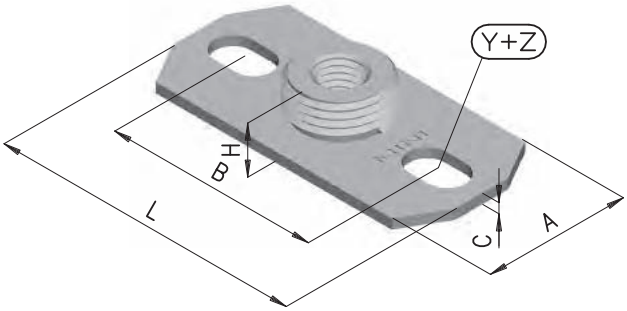

Code	Ø	A	B	C	H 1	H2	L	Y+Z	Pce/St. CHF
5881	M 8-1/2" ext.	31	48	2,0	8		70	9x14	**2.52**
4871	M 10-1/2" ext.	31	48	2,0	10		70	9x14	**2.52**
6641	M 12-1/2" ext.	31	48	2,0	8		70	9x14	**2.52**
5882	M 12-3/4" ext.	33	48	2,5	10		70	9x14	**3.52**
4872	M 1/2"	31	48	2,0	10	22	70	9x14	**3.61**
5883	M 3/4"	33	48	2,5	10	23	70	9x14	**4.80**

3

3.23 Plaque de base "Mini économique" avec manchon embouti

Exécution: promatisé

3.23 *Grundplatte "Mini Preiswert" mit hochgezogener Muffe*

Ausführung: promatisiert

Code	Ø	A	B	C	H	L	Y+Z	Pce/St. CHF
5538	M 1/2"	40	55	3,2	13	78	8x15	**1.68**

3.24 Plaque de base avec écrou serti

Avec écrou serti M 10-1/2" ext. ou M 12-3/4" ext.
Exécution: promatisé INOX: voir 11.6

3.24 *Grundplatte mit eingepresster Mutter*

Mit eingepresster Mutter M 10-1/2" ausseng. oder M 12-3/4" ausseng.
Ausführung: promatisiert *INOX: siehe 11.6*

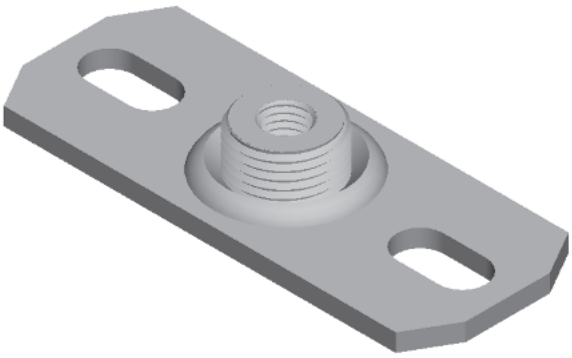

Code	Ø	A	B	C	H	L	Y+Z	Pce/St. CHF
6050	M 10-1/2" ext.	40	70	3,5	14	100	10,5x20	**2.96**
6052	M 12-3/4" ext.	40	70	4	14	100	10,5x20	**4.69**

3.25 Plaque de base avec écrou serti

Avec écrou serti M 1" ext.
Exécution: promatisé

3.25 *Grundplatte mit eingepresster Mutter*

Mit eingepresster Mutter M 1" Aussengew.
Ausführung: promatisiert

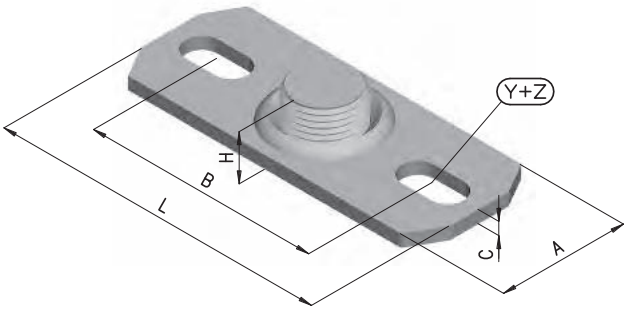

Code	Ø	A	B	C	H	L	Y+Z	Pce/St. CHF
7040	M 1"	60	85	5	21	130	11x30	**10.48**

3

3.27 Plaque de base "Mini" M 8/M 10, écrous 6 pans

Exécution: promatisé

3.27 *Grundplatte "Mini" M 8/M 10, 6-kant. Mutter*

Ausführung: promatisiert

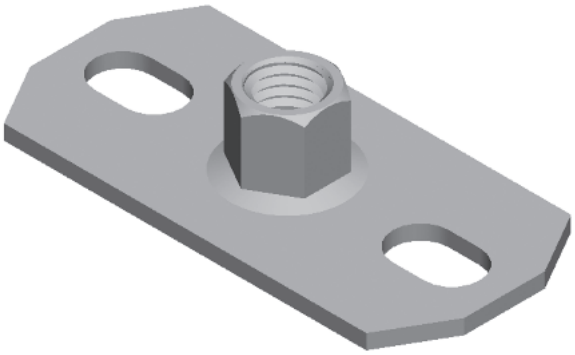

Code	Ø	A	B	C	H	L	Y+Z	Pce/St. CHF
6377	M 8 - M 10	32	48	2,0	14	70	9x14	**2.52**

3.28 Pied de cadre sanitaire M 8/M 10

Exécution: promatisé

3.28 *Sanitärfussrahmen M 8/M 10*

Ausführung: promatisiert

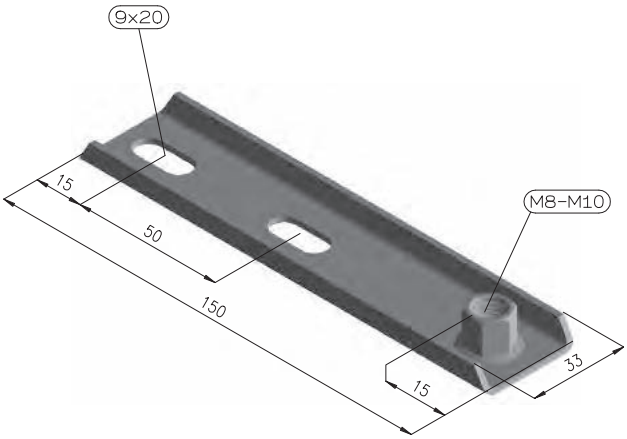

Code	Ø	Pce/St. CHF
8317	M 8 - M 10	**2.80**

Prix / Preis 2011 : +3.7 %

3.30 Plaque de base 4 trous avec manchon soudé

Exécution: promatisé, zingué au feu sur demande.

INOX: voir 11.15

Isolation voir 8.4

3.30 *Grundplatte 4-Loch mit angeschweisster Muffe*

Mit angeschweisster Muffe.

Ausführung: promatisiert, feuerverzinkt auf Anfrage *INOX: siehe 11.15*

Isolation siehe 8.4

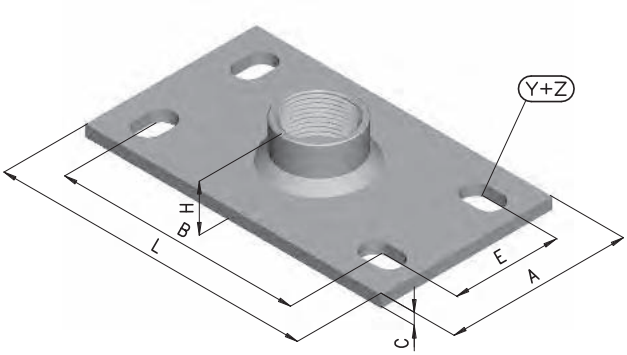

Code	Ø	A	B	C	E	H	L	Y+Z	Pce/St. CHF
4059	1/2"	75	100	5	44	21	130	11x17	**6.32**
4060	3/4"	75	100	5	44	22	130	11x17	**6.57**
4061	1"	75	100	5	44	28	130	11x17	**7.22**
4844	1 1/4"	75	100	5	44	30	130	11x17	**10.32**

3.31 Plaque de base 4 trous renforcée

Avec manchon soudé.

Exécution: promatisé, zingué au feu sur demande

INOX: voir 11.15

3.31 *Grundplatte 4-Loch verstärkt*

Mit angeschweisster Muffe.

Ausführung: promatisiert, feuerverzinkt auf Anfrage *INOX: siehe 11.15*

Code	Ø	A	B	C	E	H	L	Y+Z	Pce/St. CHF
5536	1 1/2"	150	100	10	110	32	150	14x30	**29.60**
5537	2"	200	150	10	150	37	200	14x30	**39.06**
5774	D 36-1"	175	140	6	120	28	200	14x30	**20.50**
8319	D 36-1 1/2"	175	140	6	120	28	200	14x30	**28.60**
8320	D 36-2"	175	140	6	120	28	200	14x30	**29.25**

PROFILS / *PROFILE*

3.40 Profil CK

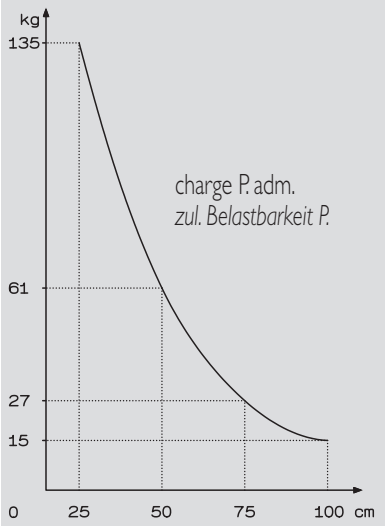

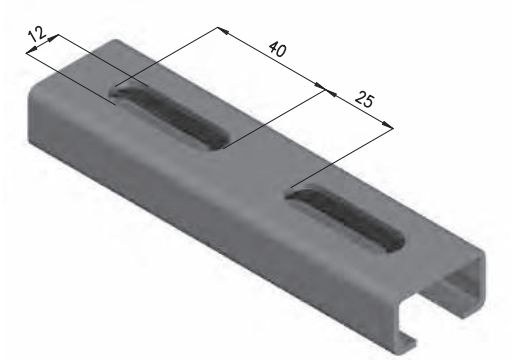

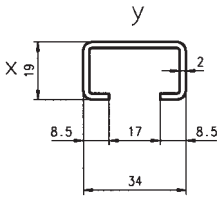

Poids du profil / *Schienengewicht*		= 1,19 kg/m
Moment de résist. / *Widerstandsmoment*	Wx	= 0,60 cm³
Moment de résist. / *Widerstandsmoment*	Wy	= 1,49 cm³
Moment d'inertie / *Trägehitsmoment*	Ix	= 0,61 cm⁴
Moment d'inertie / *Trägehitsmoment*	Iy	= 2,53 cm⁴

Promatisé / *Promatisiert*				Noir / *Schwarz*				Zingué au feu / *Feuerverzinkt*		
Long.	**Code**	**CHF**		**Long.**	**Code**	**CHF**		**Long.**	**Code**	**CHF**
600 cm	4144	**61.74**	pce/Stück	600 cm	4146	**53.52**	pce/Stück	600 cm	6328	Prix sur demande/ *Preis auf Anfrage*
coupé / *geschnitten*	4145	**10.29**	ml/Meter	coupé / *geschnitten*	4147	**8.93**	ml/Meter	coupé / *geschnitten*	6329	
la coupe / *der Schnitt*	5869	**0.78**		la coupe / *der Schnitt*	5869	**0.78**		la coupe / *der Schnitt*	5869	

INOX voir/*siehe* 11.45

3.40 Profil C

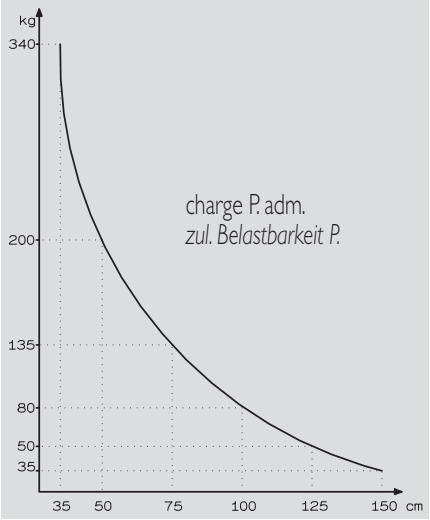

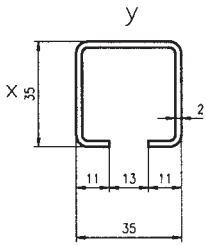

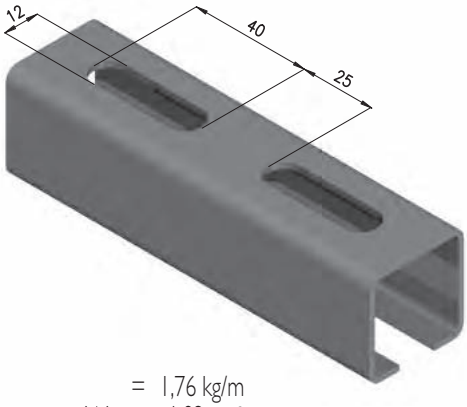

Poids du profil / *Schienengewicht*		= 1,76 kg/m
Moment de résist. / *Widerstandsmoment*	Wx	= 1,82 cm³
Moment de résist. / *Widerstandsmoment*	Wy	= 2,59 cm³
Moment d'inertie / *Trägehitsmoment*	Ix	= 3,21 cm⁴
Moment d'inertie / *Trägehitsmoment*	Iy	= 4,53 cm⁴

Promatisé / *Promatisiert*				Noir / *Schwarz*				Zingué au feu / *Feuerverzinkt*		
Long.	**Code**	**CHF**		**Long.**	**Code**	**CHF**		**Long.**	**Code**	**CHF**
600 cm	3835	**79.51**	pce/Stück	600 cm	3837	**67.11**	pce/Stück	600 cm	6330	Prix sur demande/ *Preis auf Anfrage*
coupé / *geschnitten*	3836	**13.26**	ml/Meter	coupé / *geschnitten*	3838	**11.20**	ml/Meter	coupé / *geschnitten*	6331	
la coupe / *der Schnitt*	5870	**0.94**		la coupe / *der Schnitt*	5870	**0.94**		la coupe / *der Schnitt*	5870	

INOX voir/*siehe* 11.46

Tous nos profils sont livrables en barres de 6 m ou coupés en toutes longueurs. Sur demande sans ouverture au dos. Les profils coupés sont facturés, arrondis aux 5 cm supérieurs.
* Charge adm. =(σad 140 N/mm², flèche max. 1/400)

Alle Profile sind in Stangen von 6 m oder auf gewünschten Längen zugeschnitten. Auf Anfrage ohne Öffnungen auf der Rückseite erhältlich. Die geschnittenen Profile werden auf 5 cm aufgerundet verrechnet. Zul .Belastung = (σzul 140 N/mm², max Durchbiegung 1/400)

Prix / Preis 2011 : +3.7 %

3.40 Profil CM

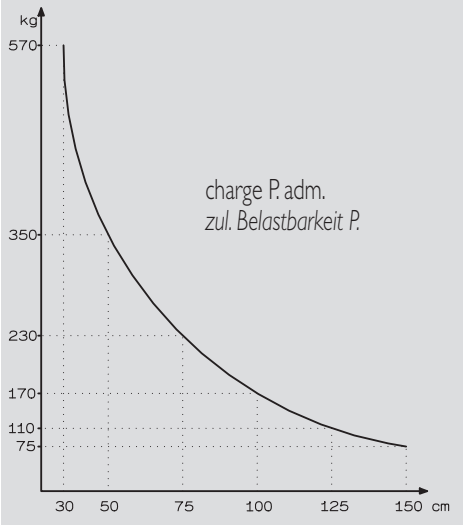

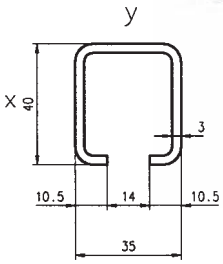

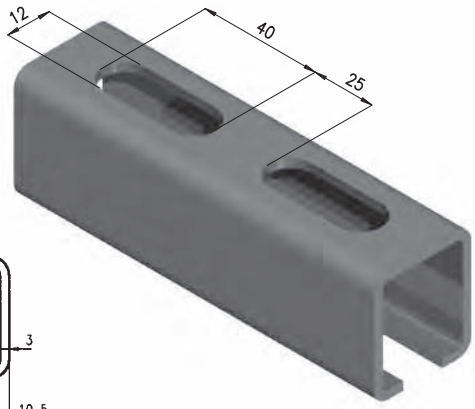

Poids du profil / *Schienengewicht*		= 2,74 kg/m
Moment de résist. / *Widerstandsmoment*	Wx	= 3,09 cm³
Moment de résist. / *Widerstandsmoment*	Wy	= 3,81 cm³
Moment d'inertie / *Trägehitsmoment*	Ix	= 6,82 cm⁴
Moment d'inertie / *Trägehitsmoment*	Iy	= 6,68 cm⁴

Promatisé / *Promatisiert*				Noir / *Schwarz*				Zingué au feu / *Feuerverzinkt*	
Long.	**Code**	**CHF**		**Long.**	**Code**	**CHF**		**Long.**	**CHF**
600 cm	5776	**116.89**	pce/Stück	600 cm	6022	**97.01**	pce/Stück	600 cm	Prix sur demande/ *Preis auf Anfrage*
coupé / *geschnitten*	5775	**19.48**	ml/Meter	coupé / *geschnitten*	6021	**16.17**	ml/Meter	coupé / *geschnitten*	
la coupe / *der Schnitt*	5878	**3.71**		la coupe / *der Schnitt*	5878	**3.71**		la coupe / *der Schnitt*	

3.40 Profil CP

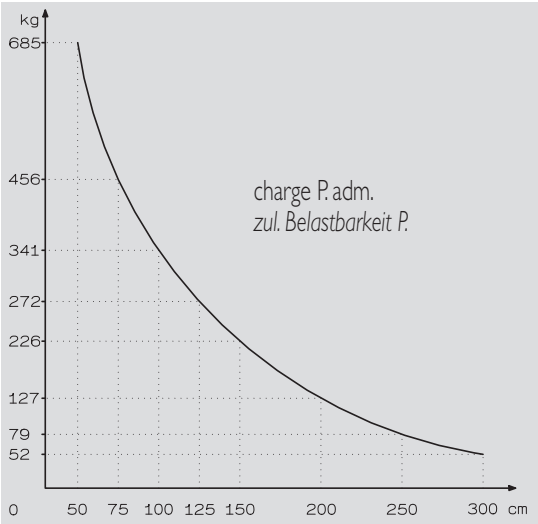

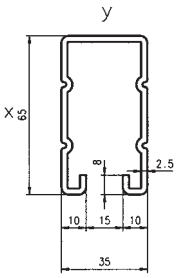

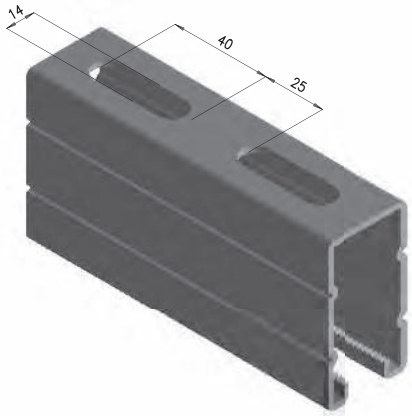

Poids du profil / *Schienengewicht*		= 3,52 kg/m
Moment de résist. / *Widerstandsmoment*	Wx	= 6,12 cm³
Moment de résist. / *Widerstandsmoment*	Wy	= 5,50 cm³
Moment d'inertie / *Trägehitsmoment*	Ix	= 20,88 cm⁴
Moment d'inertie / *Trägehitsmoment*	Iy	= 9,63 cm⁴

Promatisé / *Promatisiert*				Noir / *Schwarz*				Zingué au feu / *Feuerverzinkt*		
Long.	**Code**	**CHF**		**Long.**	**Code**	**CHF**		**Long.**	**Code**	**CHF**
600 cm	6950	**163.83**	pce/Stück	600 cm	6953	**153.99**	pce/Stück	600 cm	6955	Prix sur demande/ *Preis auf Anfrage*
coupé / *geschnitten*	6951	**27.31**	ml/Meter	coupé / *geschnitten*	6954	**25.88**	ml/Meter	coupé / *geschnitten*	6956	
la coupe / *der Schnitt*	6952	**7.61**		la coupe / *der Schnitt*	6952	**7.61**		la coupe / *der Schnitt*	6952	

INOX voir/siehe 11.47

Tous nos profils sont livrables en barres de 6 m ou coupés en toutes longueurs. Sur demande sans ouverture au dos. Les profils coupés sont facturés, arrondis aux 5 cm supérieurs.
* Charge adm. =(σad 140 N/mm², flèche max. 1/400)

Alle Profile sind in Stangen von 6 m oder auf gewünschten Längen zugeschnitten. Auf Anfrage ohne Öffnungen auf der Rückseite erhältlich. Die geschnittenen Profile werden auf 5 cm aufgerundet verrechnet. Zul .Belastung = (σzul 140 N/mm², max Durchbiegung 1/400)

3.40 Profil CR

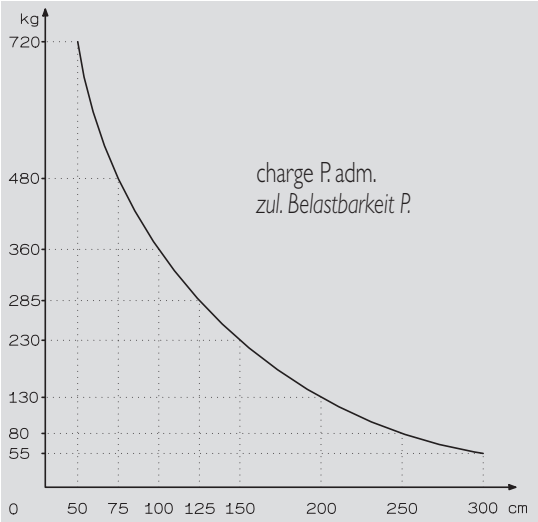

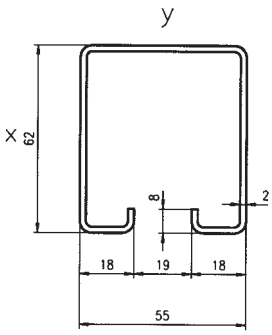

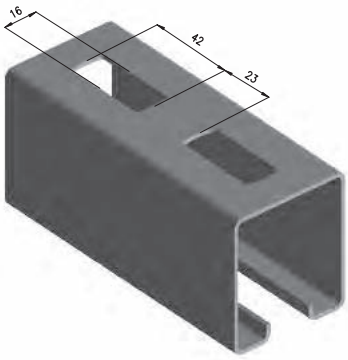

Poids du profil / *Schienengewicht*		= 3,32 kg/m
Moment de résist. / *Widerstandsmoment*	Wx	= 6,44 cm³
Moment de résist. / *Widerstandsmoment*	Wy	= 7,75 cm³
Moment d'inertie / *Trägehitsmoment*	Ix	= 20,50 cm⁴
Moment d'inertie / *Trägehitsmoment*	Iy	= 21,32 cm⁴

3

Promatisé / *Promatisiert*				Noir / *Schwarz*				Zingué au feu / *Feuerverzinkt*		
Long.	**Code**	**CHF**		**Long.**	**Code**	**CHF**		**Long.**	**Code**	**CHF**
600 cm	3839	**167.29**	pce/Stück	600 cm	3841	**115.14**	pce/Stück	600 cm	6332	Prix sur demande/ *Preis auf Anfrage*
coupé / *geschnitten*	3840	**27.89**	ml/Meter	coupé / *geschnitten*	3842	**19.19**	ml/Meter	coupé / *geschnitten*	6333	
la coupe / *der Schnitt*	5871	**7.29**		la coupe / *der Schnitt*	5871	**7.29**		la coupe / *der Schnitt*	5871	

INOX voir/*siehe* 11.47 a

3.40 Profil CS

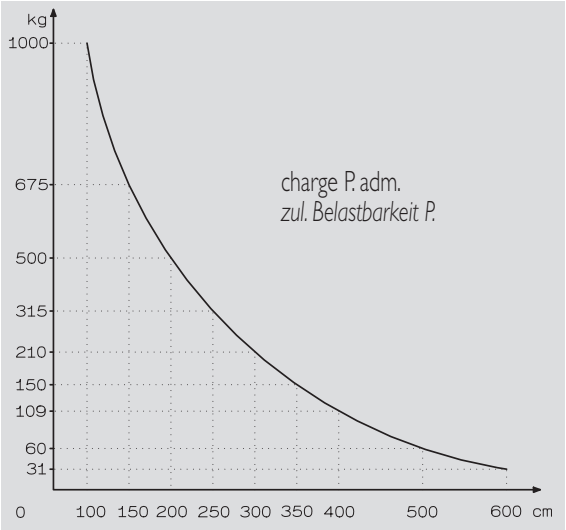

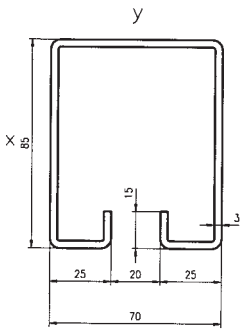

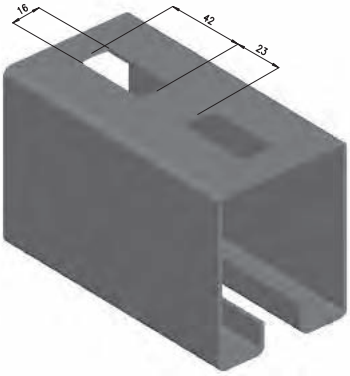

Poids du profil / *Schienengewicht*		= 6,84 kg/m
Moment de résist. / *Widerstandsmoment*	Wx	= 18,10 cm³
Moment de résist. / *Widerstandsmoment*	Wy	= 19,68 cm³
Moment d'inertie / *Trägehitsmoment*	Ix	= 80,30 cm⁴
Moment d'inertie / *Trägehitsmoment*	Iy	= 68,90 cm⁴

Promatisé / *Promatisiert*				Noir / *Schwarz*				Zingué au feu / *Feuerverzinkt*		
Long.	**Code**	**CHF**		**Long.**	**Code**	**CHF**		**Long.**	**Code**	**CHF**
600 cm	3843	**302.15**	pce/Stück	600 cm	3845	**224.24**	pce/Stück	600 cm	6334	Prix sur demande/ *Preis auf Anfrage*
coupé / *geschnitten*	3844	**50.35**	ml/Meter	coupé / *geschnitten*	3846	**37.37**	ml/Meter	coupé / *geschnitten*	6335	
la coupe / *der Schnitt*	5872	**11.92**		la coupe / *der Schnitt*	5872	**11.92**		la coupe / *der Schnitt*	5872	

INOX voir/*siehe* 11.48

Tous nos profils sont livrables en barres de 6 m ou coupés en toutes longueurs. Sur demande sans ouverture au dos. Les profils coupés sont facturés, arrondis aux 5 cm supérieurs.
* Charge adm. =(σad 140 N/mm², flèche max. 1/400)

Alle Profile sind in Stangen von 6 m oder auf gewünschten Längen zugeschnitten. Auf Anfrage ohne Öffnungen auf der Rückseite erhältlich. Die geschnittenen Profile werden auf 5 cm aufgerundet verrechnet. Zul .Belastung = (σzul 140 N/mm², max Durchbiegung 1/400)

Prix / Preis 2011 : +3.7 %

3.41 Profil CKD double rivé / *Doppelprofil CKD genietet*

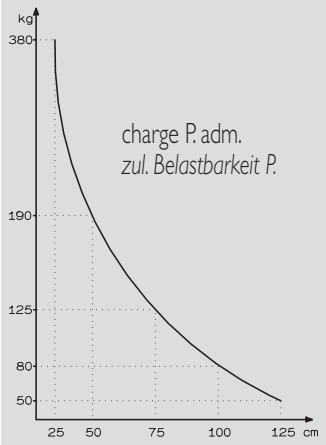

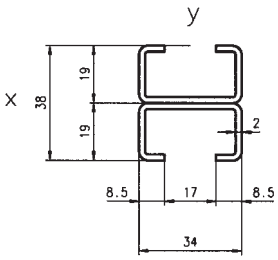

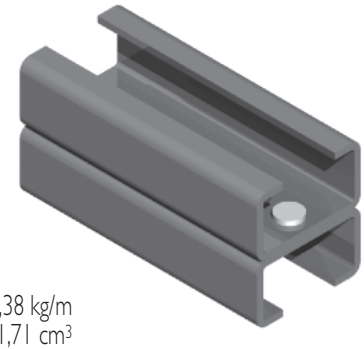

Poids du profil / *Schienengewicht*		=	2,38 kg/m
Moment de résist. / *Widerstandsmoment*	Wx	=	1,71 cm³
Moment de résist. / *Widerstandsmoment*	Wy	=	2,97 cm³
Moment d'inertie / *Trägehitsmoment*	Ix	=	3,25 cm⁴
Moment d'inertie / *Trägehitsmoment*	Iy	=	5,06 cm⁴

Promatisé / *Promatisiert*				Noir / *Schwarz*				Zingué au feu / *Feuerverzinkt*		
Long.	**Code**	**CHF**		**Long.**	**Code**	**CHF**		**Long.**	**Code**	**CHF**
600 cm	6533	**150.28**	pce/Stück	600 cm	8078	**119.74**	pce/Stück	600 cm		Prix sur demande/ *Preis auf Anfrage*
coupé / *geschnitten*	6534	**25.05**	ml/Meter	coupé / *geschnitten*	8079	**19.95**	ml/Meter	coupé / *geschnitten*		
la coupe / *der Schnitt*	6535	**1.45**		la coupe / *der Schnitt*	8080	**1.45**		la coupe / *der Schnitt*		

ATTENTION : Il faut toujours fixer les profils doubles de cette façon pour garantir les charges indiquées sur le catalogue.

ACHTUNG : Die Doppel-Profile müssen immer auf diese Weise befestigt werden, um die angegebene Belastungen zu garantieren.

3.41 Profil CD double rivé / *Doppelprofil CD genietet*

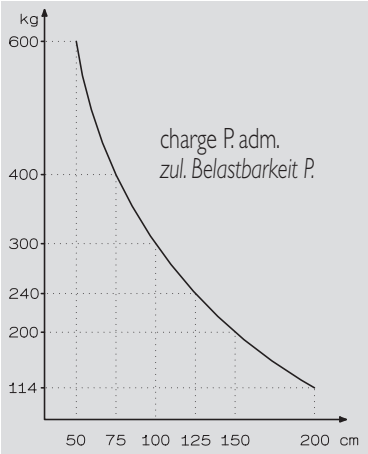

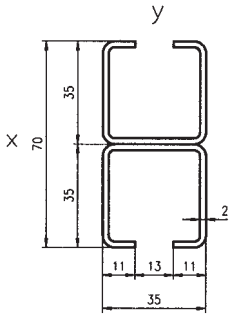

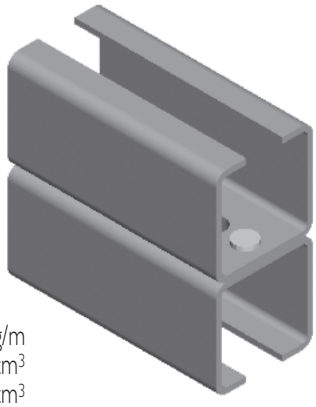

Poids du profil / *Schienengewicht*		=	3,52 kg/m
Moment de résist. / *Widerstandsmoment*	Wx	=	5,38 cm³
Moment de résist. / *Widerstandsmoment*	Wy	=	5,16 cm³
Moment d'inertie / *Trägehitsmoment*	Ix	=	18,82 cm⁴
Moment d'inertie / *Trägehitsmoment*	Iy	=	9,04 cm⁴

Promatisé / *Promatisiert*				Noir / *Schwarz*				Zingué au feu / *Feuerverzinkt*		
Long.	**Code**	**CHF**		**Long.**	**Code**	**CHF**		**Long.**	**Code**	**CHF**
600 cm	6536	**175.09**	pce/Stück	600 cm	8081	**150.28**	pce/Stück	600 cm		Prix sur demande/ *Preis auf Anfrage*
coupé / *geschnitten*	6537	**29.19**	ml/Meter	coupé / *geschnitten*	8082	**25.05**	ml/Meter	coupé / *geschnitten*		
la coupe / *der Schnitt*	6538	**1.87**		la coupe / *der Schnitt*	8083	**1.87**		la coupe / *der Schnitt*		

Tous nos profils sont livrables en barres de 6 m ou coupés en toutes longueurs. Sur demande sans ouverture au dos. Les profils coupés sont facturés, arrondis aux 5 cm supérieurs.
* Charge adm. =(σad 140 N/mm², flèche max. 1/400)

Alle Profile sind in Stangen von 6 m oder auf gewünschten Längen zugeschnitten. Auf Anfrage ohne Öffnungen aur der Rückseite erhältlich. Die geschnittenen Profile werden auf 5 cm aufgerundet.
Zul .Belastung = (σzul 140 N/mm², max Durchbiegung 1/400)

Prix / Preis 2011 : +3.7 %

3.41 Profil CMD double soudé/*Doppelprofil CMD geschweisst*

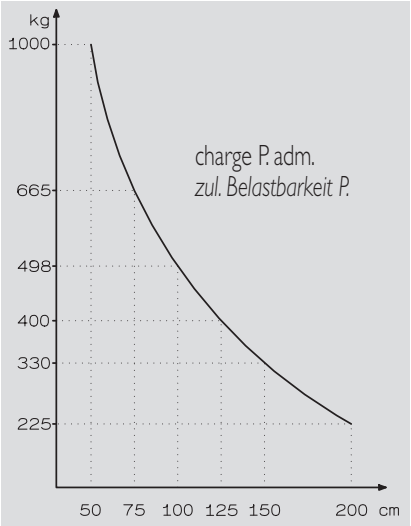

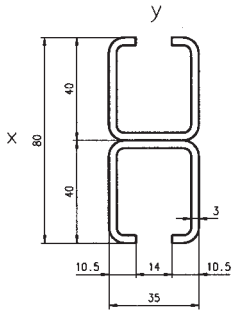

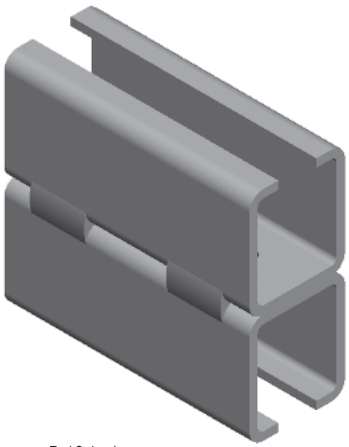

Poids du profil / *Schienengewicht*		=	5,48 kg/m
Moment de résist. / *Widerstandsmoment*	Wx	=	8,95 cm³
Moment de résist. / *Widerstandsmoment*	Wy	=	7,65 cm³
Moment d'inertie / *Trägehitsmoment*	Ix	=	38,20 cm⁴
Moment d'inertie / *Trägehitsmoment*	Iy	=	13,36 cm⁴

Peint alu/*Alu gestrichen*	Noir / *Schwarz*			Zingué au feu / *Feuerverzinkt*		
	Long.	Code	CHF	Long.	Code	CHF
sur demande/ *auf Anfrage*	600 cm coupé / *geschnitten* la coupe / *der Schnitt*	8084 8085 8086	Prix sur demande/ *Preis auf Anfrage*	600 cm coupé / *geschnitten* la coupe / *der Schnitt*	6542 6543 6544	Prix sur demande/ *Preis auf Anfrage*

3.41 Profil CPD double soudé/*Doppelprofil CPD geschweisst*

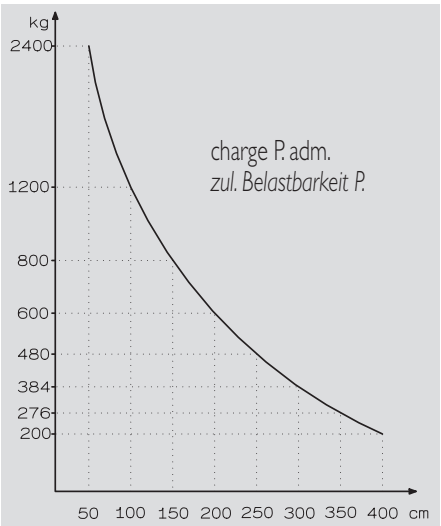

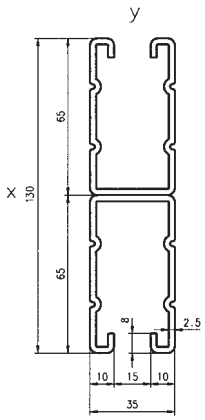

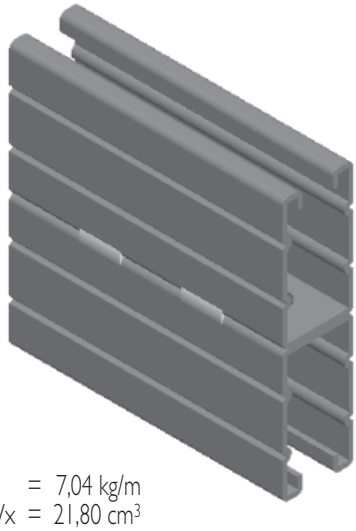

Poids du profil / *Schienengewicht*		=	7,04 kg/m
Moment de résist. / *Widerstandsmoment*	Wx	=	21,80 cm³
Moment de résist. / *Widerstandsmoment*	Wy	=	11,00 cm³
Moment d'inertie / *Trägehitsmoment*	Ix	=	141,70 cm⁴
Moment d'inertie / *Trägehitsmoment*	Iy	=	19,25 cm⁴

Peint alu/*Alu gestrichen*	Noir / *Schwarz*			Zingué au feu / *Feuerverzinkt*		
	Long.	Code	CHF	Long.	Code	CHF
sur demande/ *auf Anfrage*	600 cm coupé / *geschnitten* la coupe / *der Schnitt*	6960 6961 6959	Prix sur demande/ *Preis auf Anfrage*	600 cm coupé / *geschnitten* la coupe / *der Schnitt*	6957 6958 6959	Prix sur demande/ *Preis auf Anfrage*

Tous nos profils sont livrables en barres de 6 m ou coupés en toutes longueurs. Sur demande sans ouverture au dos. Les profils coupés sont facturés, arrondis aux 5 cm supérieurs.
* Charge adm. =(σad 140 N/mm², flèche max. 1/400)

Alle Profile sind in Stangen von 6 m oder auf gewünschten Längen zugeschnitten. Auf Anfrage ohne Öffnungen auf der Rückseite erhältlich. Die geschnittenen Profile werden auf 5 cm aufgerundet verrechnet. Zul .Belastung = (σzul 140 N/mm², max Durchbiegung 1/400)

Prix / Preis 2011 : +3.7 %

3.41 Profil CRD double rivé / *Doppelprofil CRD genietet*

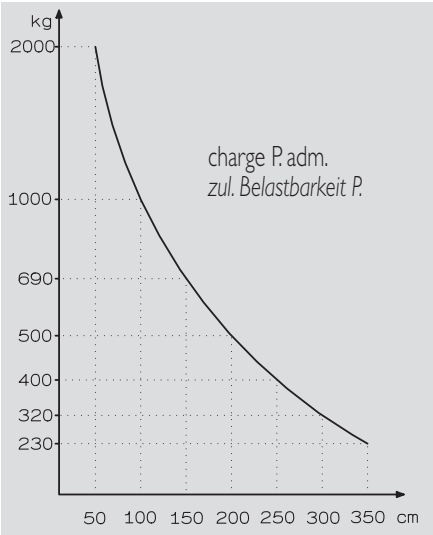

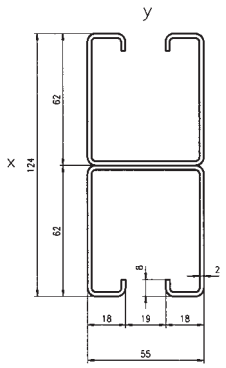

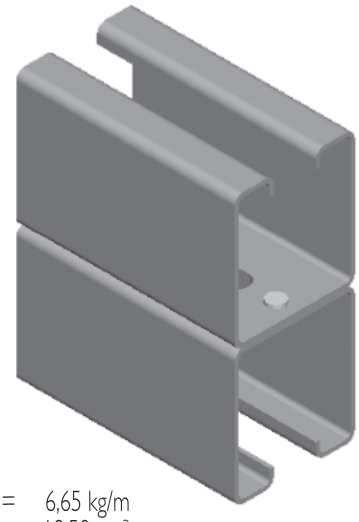

Poids du profil / *Schienengewicht*		=	6,65 kg/m
Moment de résist. / *Widerstandsmoment*	Wx	=	18,50 cm³
Moment de résist. / *Widerstandsmoment*	Wy	=	15,10 cm³
Moment d'inertie / *Trägehitsmoment*	Ix	=	115,00 cm⁴
Moment d'inertie / *Trägehitsmoment*	Iy	=	41,50 cm⁴

Promatisé / *Promatisiert*				Noir / *Schwarz*				Zingué au feu / *Feuerverzinkt*		
Long.	**Code**	**CHF**		**Long.**	**Code**	**CHF**		**Long.**	**Code**	**CHF**
600 cm	6539	**353.84**	pce/Stück	600 cm	8087	**290.22**	pce/Stück	600 cm		Prix sur demande/ *Preis auf Anfrage*
coupé / *geschnitten*	6540	**58.97**	ml/Meter	coupé / *geschnitten*	8088	**48.40**	ml/Meter	coupé / *geschnitten*		
la coupe / *der Schnitt*	6541	**9.68**		la coupe / *der Schnitt*	8089	**9.68**		la coupe / *der Schnitt*		

3.41 Profil CSD double soudé / *Doppelprofil CSD geschweisst*

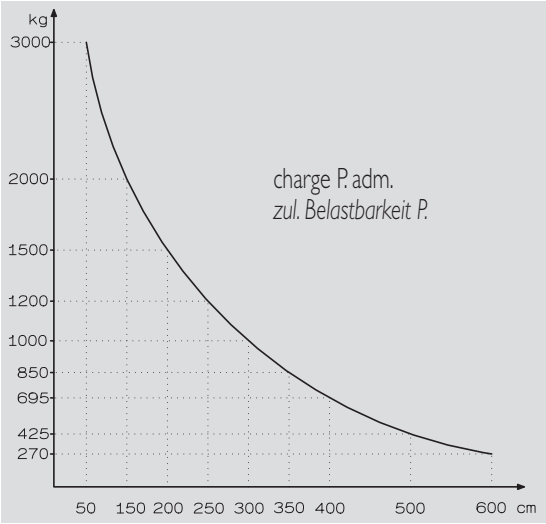

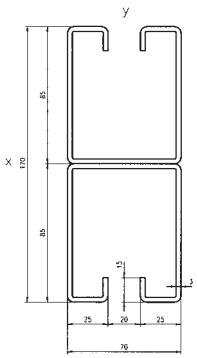

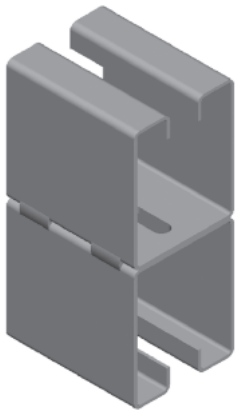

Poids du profil / *Schienengewicht*		=	13,70 kg/m
Moment de résist. / *Widerstandsmoment*	Wx	=	54,47 cm³
Moment de résist. / *Widerstandsmoment*	Wy	=	38,20 cm³
Moment d'inertie / *Trägehitsmoment*	Ix	=	463,00 cm⁴
Moment d'inertie / *Trägehitsmoment*	Iy	=	133,00 cm⁴

Peint alu/*Alu gestrichen*	Noir / *Schwarz*			Zingué au feu / *Feuerverzinkt*		
	Long.	**Code**	**CHF**	**Long.**	**Code**	**CHF**
sur demande/ *auf Anfrage*	600 cm	8090	Prix sur demande/ *Preis auf Anfrage*	600 cm	6545	Prix sur demande/ *Preis auf Anfrage*
	coupé / *geschnitten*	8091		coupé / *geschnitten*	6546	
	la coupe / *der Schnitt*	8092		la coupe / *der Schnitt*	6547	

Tous nos profils sont livrables en barres de 6 m ou coupés en toutes longueurs. Sur demande sans ouverture au dos. Les profils coupés sont facturés, arrondis aux 5 cm supérieurs.
* Charge adm. =(σad 140 N/mm², flèche max. 1/400)

Alle Profile sind in Stangen von 6 m oder auf gewünschten Längen zugeschnitten. Auf Anfrage ohne Öffnungen auf der Rückseite erhältlich. Die geschnittenen Profile werden auf 5 cm aufgerundet verrechnet. Zul .Belastung = (σzul 140 N/mm², max Durchbiegung 1/400)

Prix / Preis 2011 : +3.7 %

3.43 Capes de fermeture pour profil ou consoles

3.43 *Abschlusskappen für Profile oder Konsolen*

Code	Profil	Pce/St. CHF
5404	CK	**0.86**
4515	C	**1.12**
6508	CM	**1.12**
7010	CP	**1.70**
4516	CR	**4.56**
5405	CS	**5.60**

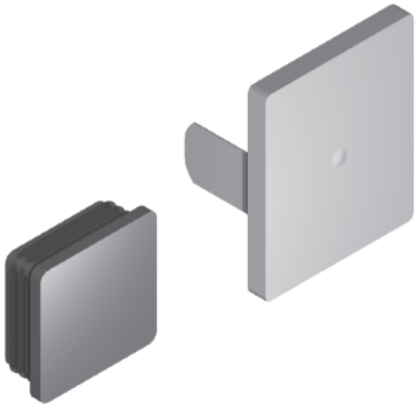

3.50 Appliques type CK/C/CM/CP/CR/CS

Pour montage mural ou dans les caniveaux

Exécution: promatisé, zingué au feu sur demande.

INOX: voir 11.50

3.50 *Stützen Typ CK/C/CM/CP/CR/CS*

Für Mauermontagen oder in Leitungskanälen.

Ausführung: promatisiert, feuerverzinkt auf Anfrage. *INOX: siehe 11.50*

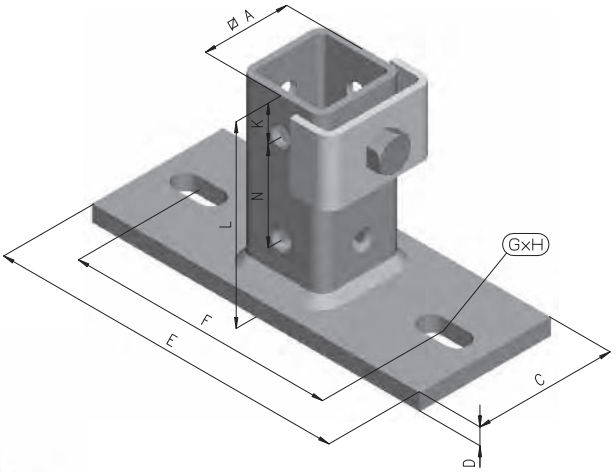

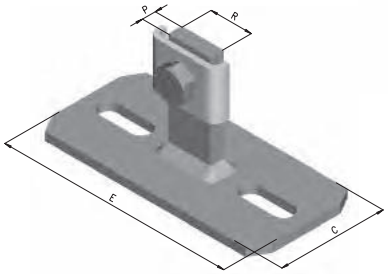

Code	Profil	Vis/*Schrauben*	PxR	A	B	C	D	E	F	GxH	K	L	N	Pce/St. CHF
6336	CK	M10x16	25/8			60	5	130	85	11x30	15	65		**11.96**
4069	C+CM	M10x20		28		60	5	130	85	11x30	15	65		**13.94**
7014	CPA+CPB	M10x20	50/25			70	10	170	120	14x30	15	110	55	**27.48**
4087	CR	M12x25		50		80	10	200	150	14x30	32	110	55	**27.48**
4104	CS	M12x40		60		100	10	210	160	14x30	28	120	55	**33.19**
7740	C 45°													**18.77**

Applique C/CM avec base articulée / *Stütze C/CM mit Basis-Gelenk*

C+CM	1 trou / 1 Loch	**16.20**
C+CM	2 trous / 2 Löcher	**17.34**

Y compris une vis et une plaquette (4.40) / *eine Schraube und eine Unterlagsscheibe (4.40) inbegriffen*

3.50 Appliques type CKD/CD/CMD/CPD/CRD/CSD = doubles

Pour montage mural ou dans les caniveaux

Exécution: promatisé, zingué au feu. INOX sur demande

3.50 *Stützen Typ CKD/CD/CMD/CPD/CRD/CSD = doppelt*

Für Mauermontagen oder in Leitungskanälen.

Ausführung: promatisiert, feuerverzinkt. INOX auf Anfrage.

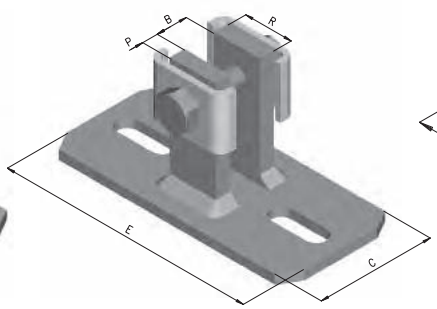

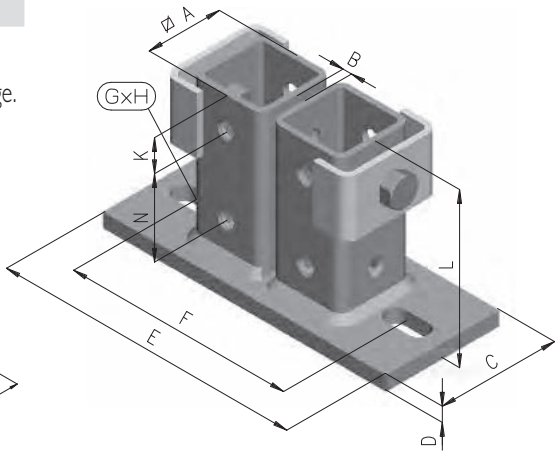

Code	Profil	Vis/*Schrauben*	PxR	A	B	C	D	E	F	GxH	K	L	N	Pce/St.	CHF
6437	CKD	M10x16	25/8		17	60	5	130	85	11x30	15	65			**13.84**
6438	CD	M10x20		28	7	60	5	170	124	11x30	15	65			**26.31**
6439	CMD	M10x20		28	16	60	5	170	124	11x30	15	65			**26.31**
7015	CPD	M10x20	50/25		12	70	10	230	180	14x30	15	110	55		**38.77**
6440	CRD	M12x25		50	5	80	10	230	185	14x30	22	110	55		**50.53**
6441	CSD	M12x40		60	15	100	10	270	225	14x30	28	120	55		**62.30**

Y compris 2 vis et 2 plaquettes (4.40) / *2 Schrauben und 2 Unterlagsscheiben (4.40) inbegriffen*

3.51 Appliques type CKE/CE/CME/CPE/CRE/CSE

Pour montage entre consoles 3.60 ou 3.61

Exécution: promatisé,. Zingué au feu sur demande

INOX: voir 11.51

3.51 *Stützen Typ CKE/CE/CME/CPE/CRE/CSE*

Für Montagen zwischen Konsolen 3.60 oder 3.61

Ausführung: promatisiert. Feuerverzinkt auf Anfrage *INOX: siehe 11.51*

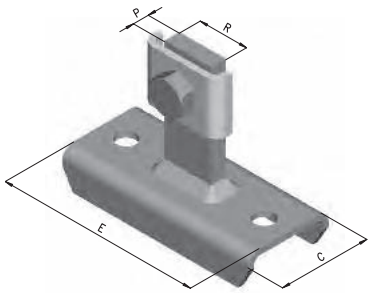

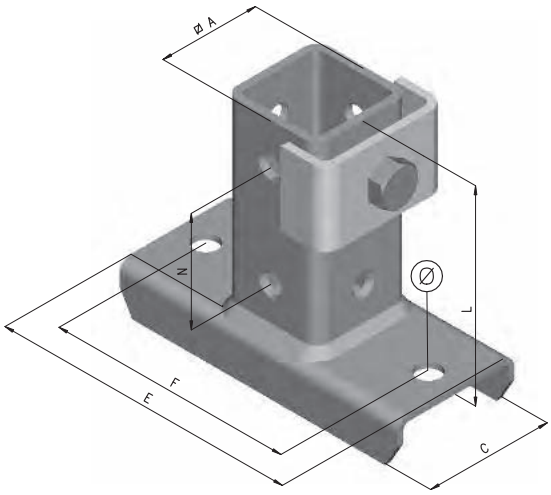

Code	Profil	Vis/*Schrauben*	PxR	A	C	D	E	F	Ø	K	L	N	Pce/St.	CHF
6337	CKE	M10x16	25/8		42	18	100	74	10,5	15	63			**11.96**
4283	CE+CME	M10x20		28	42	18	100	74	10,5	15	63			**13.94**
7016	CPE-A ou -B	M10x20	50/25		42	18	120	95	12,5	15	103	55		**27.48**
4284	CRE	M12x25		50	62	24	150	120	14,5	22	103	55		**27.46**
4285	CSE	M12x40		60	80	25	150	120	14,5	28	115	55		**33.19**
7741	CE 45°	M10x20												**18.77**

Y compris une vis et une plaquette (4.40) / *eine Schraube und eine Unterlagsscheibe (4.40) inbegriffen*

Prix / Preis 2011 : +3.7 %

3.51 Appliques type CKDE/CDE/CMDE/CPDE/CRDE/CSDE = doubles

Pour montage entre consoles 3.60 ou 3.61
Exécution: promatisé, zingué au feu. INOX: sur demande

3.51 *Stützen Typ CKDE/CDE/CMDE/CPDE/CRDE/CSDE = doppelt*

Für Montagen zwischen Konsolen 3.60 oder 3.61
Ausführung: promatisiert, feuerverzinkt. INOX nur auf Anfrage

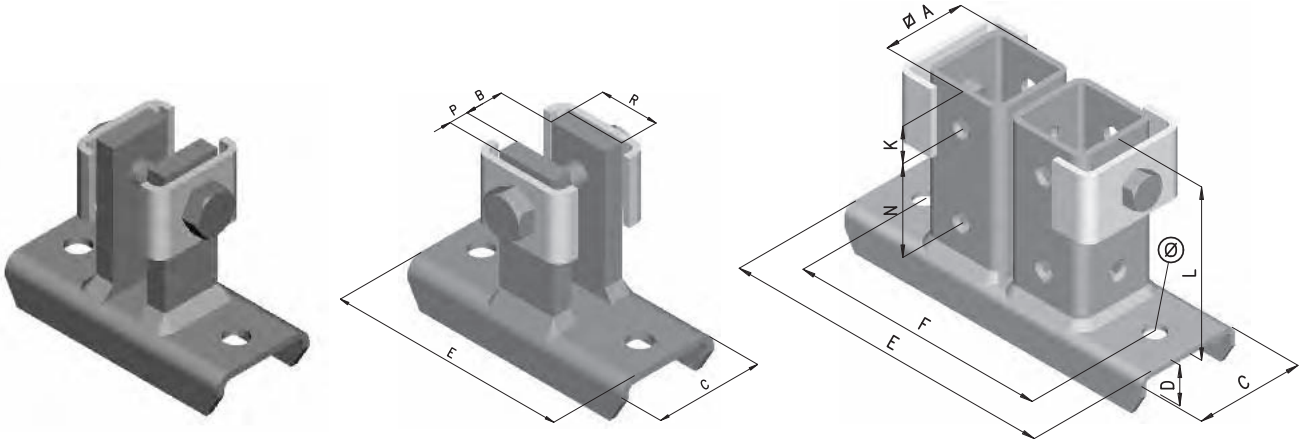

Code	Profil	Vis/*Schrauben*	PxR	A	B	C	D	E	F	Ø	K	L	N	Pce/St. CHF
6443	CKDE	M10x16	25/8		16	42	18	100	74		15	63		**13.84**
6444	CDE	M10x20		28	7	42	18	150	125	10,5	15	63		**26.31**
6445	CMDE	M10x20		28	7	42	18	150	125	10,5	15	63		**26.31**
7017	CPDE	M10x20	50/25		12	42	18	205	180	12,5	15	103	55	**38.77**
6446	CRDE	M12x25		50	5	63	24	200	170	14,5	22	103	55	**50.53**
6447	CSDE	M12x40		60	15	80	28	225	180	14,5	28	115	55	**62.30**

Y compris 2 vis et 2 plaquettes (4.40) / *2 Schrauben und 2 Unterlagsscheiben (4.40) inbegriffen*

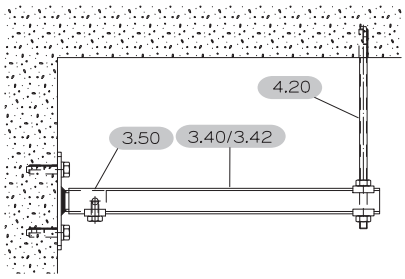

Montage mural
Mauermontage

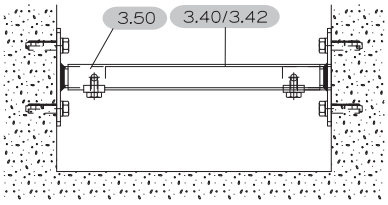

Montage en caniveau
Montage in Leitungskanälen

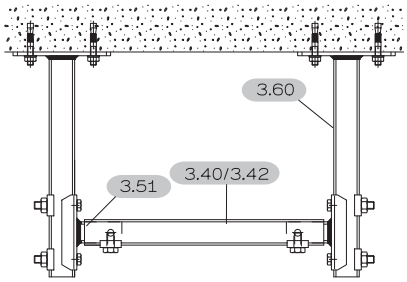

Montage entre consoles
Montage zwischen Konsolen

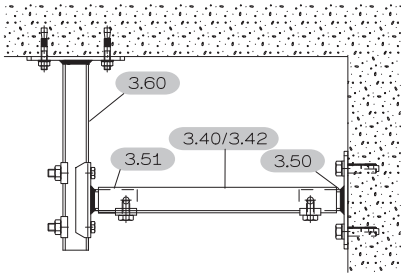

Montage mur-plafond
Wand und Deckenmontage

Prix / Preis 2011 : +3.7 %

3.60 / 3.61 Consoles CK/C/CM/CP/CR/CS type A ou B

Pour caniveaux, galeries techniques etc. aussi utilisées en association avec appliques CK/C/CM/CP/CR/CS

Exécution: noir, promatisé. Zingué au feu sur demande INOX: voir 11.60 / 11.61

3.60 / 3.61 Konsolen CK/C/CM/CP/CR/CS Typ A oder B

Für technische Kanäle und Laufgänge. Ebenfalls benüzt in Verbindung mit Stützen Typ CK/C/CM/CP/CR/CS

Ausführung: schwarz, promatisiert. Feuerverzinkt auf Anfrage INOX: siehe 11.60 / 11.61

Consoles CKA et/ou CKB = *Konsolen CKA und/oder CKB*

	Promatisé *Promatisiert* Pce/St. CHF	Noir *Schwarz* Pce/St. CHF	Zingué au feu *Feuerverzinkt* Pce/St. CHF
Prix de base / *Grundpreis*	**9.89**	**8.89**	**10.18**
Supp. par ml / *Zuschlag pro Meter*	**13.42**	**10.71**	**20.93**

Dimensions	A	B	C	D	E	F	GxH
Type A	19	34	40	4	100	70	11x20
Type B	19	34	40	4	100	70	11x20

consoles livrables du stock / ab Lager lieferbar

Code pour CKA	Code	L	Pce/St. CHF
6019		**20 cm**	**12.57**
6174		**30 cm**	**13.89**

autres dimensions sur demande
andere Dimensionen auf Anfrage

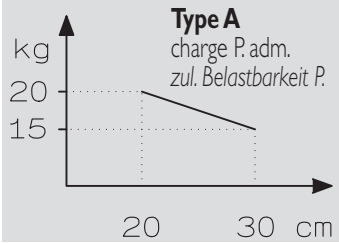

Type A = 3.60

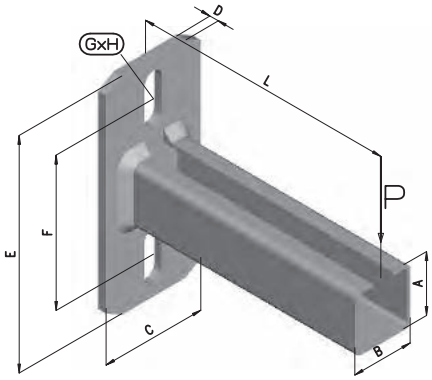

Consoles CA et/ou CB = *Konsolen CA und/oder CB*

	Promatisé *Promatisiert* Pce/St. CHF	Noir *Schwarz* Pce/St. CHF	Zingué au feu *Feuerverzinkt* Pce/St. CHF
Prix de base / *Grundpreis*	**12.18**	**10.02**	**12.88**
Supp. par ml / *Zuschlag pro Meter*	**15.92**	**13.43**	**27.38**

Dimensions	A	B	C	D	E	F	GxH
Type A	35	35	60	5	130	85	11x30
Type B	35	35	60	5	130	90	11x30

consoles livrables du stock / ab Lager lieferbar

Code pour CA	Code pour CB	L	Pce/St. CHF
5545	5554	**20 cm**	**15.36**
5546	6218	**25 cm**	**16.17**
5547	5555	**30 cm**	**16.97**
5548		**35 cm**	**17.56**
5549	5556	**40 cm**	**18.56**
5550	5557	**50 cm**	**20.15**
5551	5558	**60 cm**	**21.74**
5552	6258	**75 cm**	**24.14**
5553	6259	**100 cm**	**28.11**
8271		**120 cm**	**31.28**
6369		**125 cm**	**32.09**
8272		**150 cm**	**36.05**

autres dimensions sur demande
andere Dimensionen auf Anfrage

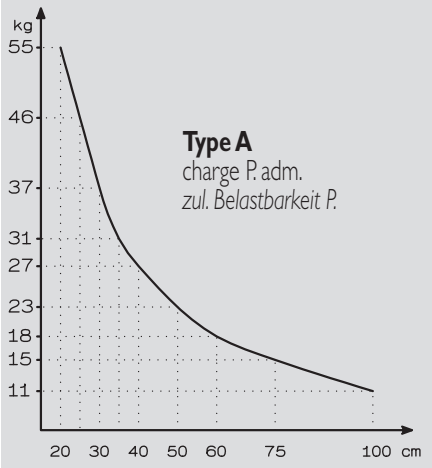

Type B
charge P/kg max. adm. = 300
zul. max. Belastbarkeit P/kg = 300

Type B = 3.61

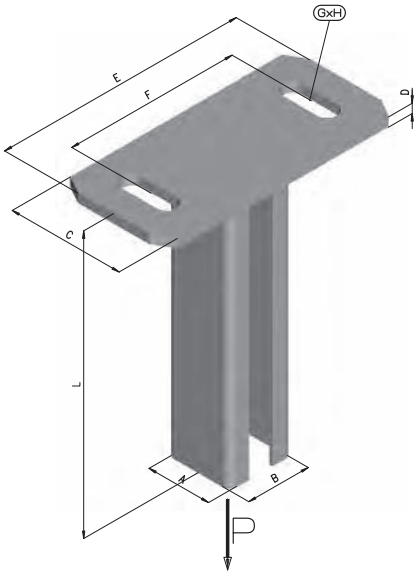

3

Prix / Preis 2011 : +3.7 %

Consoles CMA et/ou CMB = *Konsolen CMA und/oder CMB*

	Promatisé *Promatisiert* Pce/St. CHF	Noir *Schwarz* Pce/St. CHF	Zingué au feu *Feuerverzinkt* Pce/St. CHF
Prix de base / *Grundpreis*	**22.76**	**19.35**	**23.94**
Supp. par ml / *Zuschlag pro Meter*	**23.39**	**19.42**	**42.95**

Dimensions	A	B	C	D	E	F	GxH
Type A	40	35	60	8	140	95	14x30
Type B	40	35	60	8	130	90	14x30

consoles livrables du stock / ab Lager lieferbar

Code pour CMA	Code	L	Pce/St. CHF
		50 cm	
		75 cm	
		100 cm	

autres dimensions sur demande
andere Dimensionen auf Anfrage

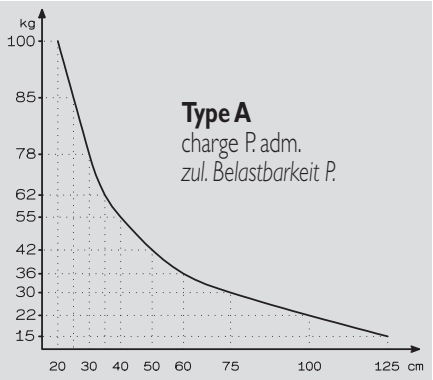

Type B
charge P/kg max. adm. = 800
zul. max. Belastbarkeit P/kg = 800

Type A = 3.60

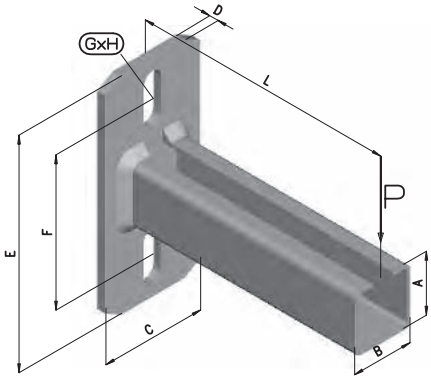

Consoles CPA et/ou CPB = *Konsolen CPA und/oder CPB*

	Noir *Schwarz* Pce/St. CHF	Promatisé *Promatisiert* Pce/St. CHF	Zingué au feu *Feuerverzinkt* Pce/St. CHF
Prix de base / *Grundpreis*	**24.66**	**30.96**	**33.11**
Supp. par ml / *Zuschlag pro Meter*	**25.66**	**27.31**	**57.55**

Dimensions	A	B	C	D	E	F	GxH
Type A	65	35	70	10	170	120	14x30
Type B	65	35	70	10	170	120	14x30

consoles livrables du stock / ab Lager lieferbar

Code pour CPA	Code pour CPB	L	Pce/St. CHF
7018	7021	**25 cm**	**37.80**
7091		**30 cm**	**39.16**
7019	7022	**50 cm**	**44.63**
7092		**80 cm**	**52.82**
7020	7023	**100 cm**	**58.27**
7093		**150 cm**	**71.93**

autres dimensions sur demande
andere Dimensionen auf Anfrage

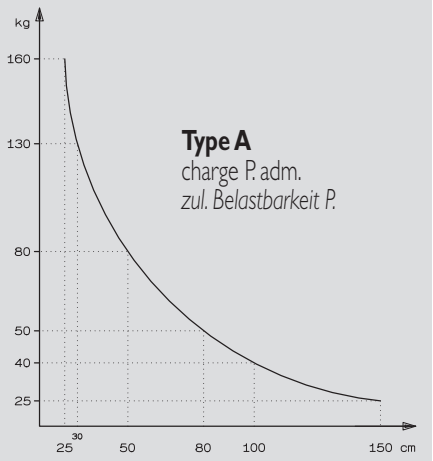

Type B
charge P/kg max. adm. = 1200
zul. max. Belastbarkeit P/kg = 1200

Type B = 3.61

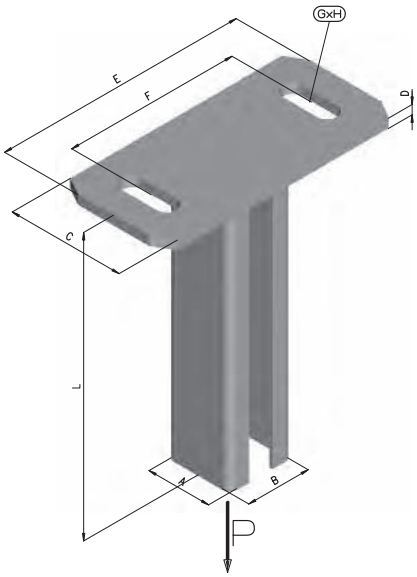

Prix / Preis 2011 : +3.7 %

Consoles CRA et/ou CRB = *Konsolen CRA und/oder CRB*

	Noir *Schwarz* Pce/St. CHF	Promatisé *Promatisiert* Pce/St. CHF	Zingué au feu *Feuerverzinkt* Pce/St. CHF
Prix de base / *Grundpreis*	**24.67**	**31.12**	**34.90**
Supp. par ml / *Zuschlag pro Meter*	**30.07**	**45.09**	**58.48**

Dimensions	A	B	C	D	E	F	GxH
Type A	62	55	80	10	200	150	14x30
Type B	62	55	80	10	170	120	14x30

consoles livrables du stock / ab Lager lieferbar

Code pour CRA	Code pour CRB	L	Pce/St. CHF
6238	6260	**25 cm**	**42.25**
5559		**30 cm**	**44.50**
6175		**35 cm**	**46.75**
6176		**40 cm**	**49.05**
5560	6261	**50 cm**	**53.50**
6177		**60 cm**	**58.05**
5868	6262	**75 cm**	**64.85**
5561		**80 cm**	**67.10**
5562	6263	**100 cm**	**76.10**
5563		**120 cm**	**85.10**
6239	6264	**125 cm**	**87.35**
6370	6265	**150 cm**	**98.65**

autres dimensions sur demande
andere Dimensionen auf Anfrage

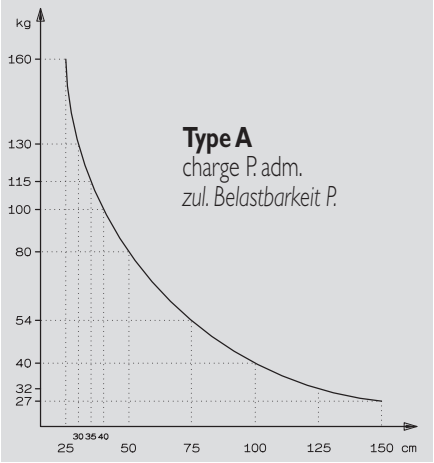

Type B
charge P/kg max. adm. = 1200
zul. max. Belastbarkeit P/kg = 1200

Type A = 3.60

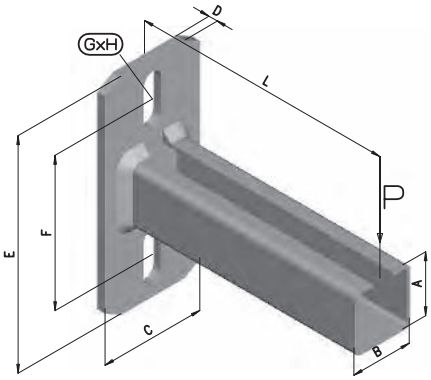

Consoles CSA et/ou CSB = *Konsolen CSA und/oder CSB*

	Promatisé *Promatisiert* Pce/St. CHF	Noir *Schwarz* Pce/St. CHF	Zingué au feu *Feuerverzinkt* Pce/St. CHF
Prix de base / *Grundpreis*	**47.44**	**36.28**	**51.19**
Supp. par ml / *Zuschlag pro Meter*	**60.49**	**44.90**	**105.86**

Dimensions	A	B	C	D	E	F	GxH
Type A	85	70	100	10	210	150	14x30
Type B	85	70	100	10	170	120	14x30

consoles livrables du stock / ab Lager lieferbar

Code pour CSA	Code pour CSB	L	Pce/St. CHF
6240	6266	**50 cm**	**77.70**
6241	6267	**75 cm**	**92.80**
6242	6268	**100 cm**	**107.95**
6243	6269	**125 cm**	**123.10**
6244	6270	**150 cm**	**138.20**

autres dimensions sur demande
andere Dimensionen auf Anfrage

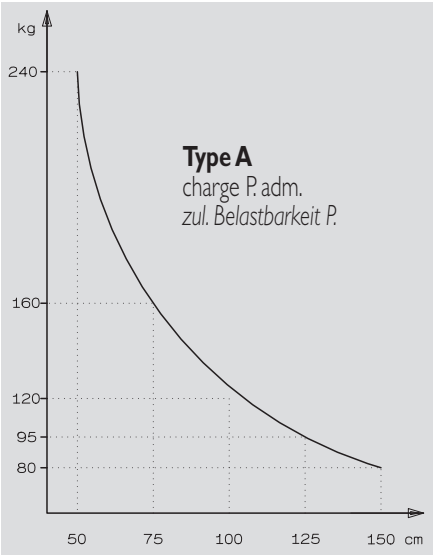

Type B
charge P/kg max. adm. = 1900
zul. max. Belastbarkeit P/kg = 1900

Type B = 3.61

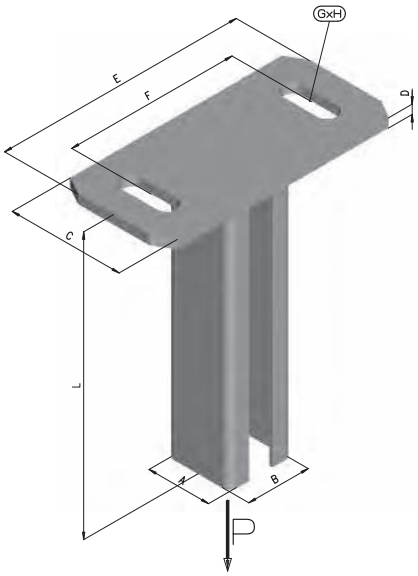

3

Prix / Preis 2011 : +3.7 %

3.70 Consoles CK/C/CM/CP/CR/CS type E

Pour caniveaux, galeries techniques etc. aussi utilisées en association avec appliques CK/C/CM/CP/CR/CS

Exécution: noir, promatisé. Zingué au feu sur demande INOX: voir 11.70

3.70 *Konsolen CK/C/CM/CP/CR/CS Typ E*

Für technische Kanäle und Laufgänge. Ebenfalls benüzt als Verbindung mit Stützen Typ CK/C/CM/CP/CR/CS

Ausführung: schwarz, promatisiert. Feuerverzinkt auf Anfrage *INOX: siehe 11.70*

3

Consoles CKE = *Konsolen CKE*

	Promatisé *Promatisiert* Pce/St. CHF	Noir *Schwarz* Pce/St. CHF	Zingué au feu *Feuerverzinkt* Pce/St. CHF
Prix de base / *Grundpreis*	**9.95**	**9.14**	**10.35**
Supp. par ml / *Zuschlag pro Meter*	**13.42**	**10.71**	**20.94**

Dimensions	A	B	C	D	E	F	Ø
Type E	19	34	42	18	86	60	10,5

Type E = 3.70

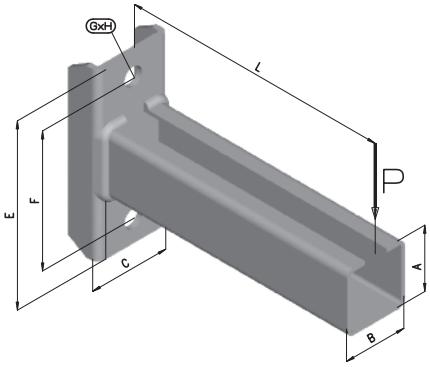

Consoles CE = *Konsolen CE*

	Promatisé *Promatisiert* Pce/St. CHF	Noir *Schwarz* Pce/St. CHF	Zingué au feu *Feuerverzinkt* Pce/St. CHF
Prix de base / *Grundpreis*	**9.95**	**9.14**	**10.35**
Supp. par ml / *Zuschlag pro Meter*	**15.92**	**13.42**	**27.37**

Dimensions	A	B	C	D	E	F	Ø
Type E	35	35	42	18	100	74	10,5

consoles livrables du stock / ab Lager lieferbar

Code	L	Pce/St. CHF
6442	**20 cm**	**13.15**
6450	**25 cm**	**13.95**
8276	**30 cm**	**14.70**
6451	**50 cm**	**17.90**
6452	**75 cm**	**21.90**
6245	**100 cm**	**25.90**
8277	**120 cm**	**29.05**

autres dimensions sur demande
andere Dimensionen auf Anfrage

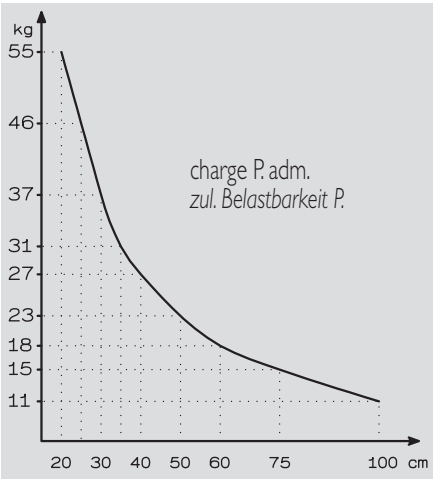

Prix / Preis 2011 : +3.7 %

Consoles CME = *Konsolen CME*

Type E = 3.70

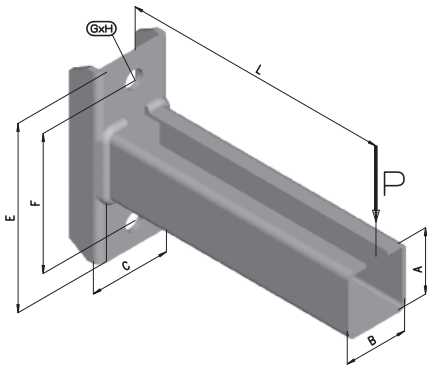

	Promatisé *Promatisiert* Pce/St. CHF	Noir *Schwarz* Pce/St. CHF	Zingué au feu *Feuerverzinkt* Pce/St. CHF
Prix de base / *Grundpreis*	**18.22**	**17.43**	**18.78**
Supp. par ml / *Zuschlag pro Meter*	**23.39**	**19.52**	**42.95**

Dimensions	A	B	C	D	E	F	Ø
Type E	40	35	42	18	100	74	10,5

consoles livrables du stock / ab Lager lieferbar

Code	L	Pce/St. CHF
8278	**40 cm**	**27.60**
8279	**75 cm**	**35.75**
8280	**100 cm**	**41.60**

autres dimensions sur demande
andere Dimensionen auf Anfrage

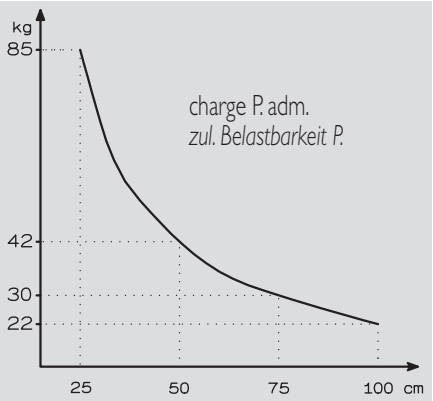

Consoles CPE / *Konsolen CPE*

	Noir *Schwarz* Pce/St. CHF	Promatisé *Promatisiert* Pce/St. CHF	Zingué au feu *Feuerverzinkt* Pce/St. CHF
Prix de base / *Grundpreis*	**18.66**	**19.72**	**20.34**
Supp. par ml / *Zuschlag pro Meter*	**25.66**	**27.30**	**57.55**

Dimensions	A	B	C	D	E	F	Ø
Type E	65	35	42	18	120	94	12,5

consoles livrables du stock / ab Lager lieferbar

Code	L	Pce/St. CHF
7024	**25 cm**	**26.60**
7025	**50 cm**	**33.40**
7026	**100 cm**	**47.10**

autres dimensions sur demande
andere Dimensionen auf Anfrage

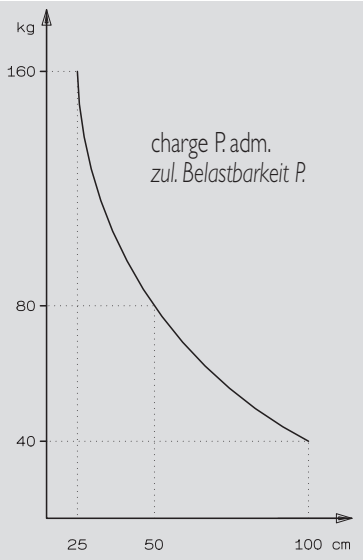

3

Consoles CRE = *Konsolen CRE*

Type E = 3.70

	Promatisé *Promatisiert* Pce/St. CHF	Noir *Schwarz* Pce/St. CHF	Zingué au feu *Feuerverzinkt* Pce/St. CHF
Prix de base / *Grundpreis*	**25.09**	**17.57**	**30.07**
Supp. par ml / *Zuschlag pro Meter*	**45.09**	**30.06**	**55.49**

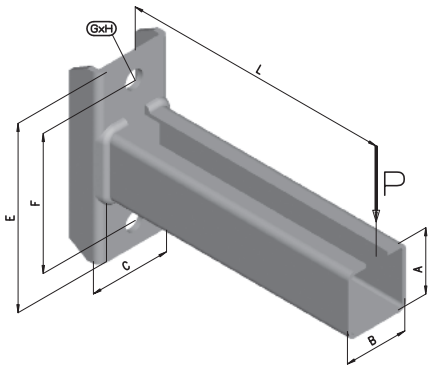

Dimensions	A	B	C	D	E	F	Ø
Type E	62	55	63	24	150	120	12,5

consoles livrables du stock / ab Lager lieferbar

Code	L	Pce/St. CHF
6246	**25 cm**	**36.40**
6247	**50 cm**	**47.70**
6248	**75 cm**	**58.95**
6249	**100 cm**	**70.25**

autres dimensions sur demande
andere Dimensionen auf Anfrage

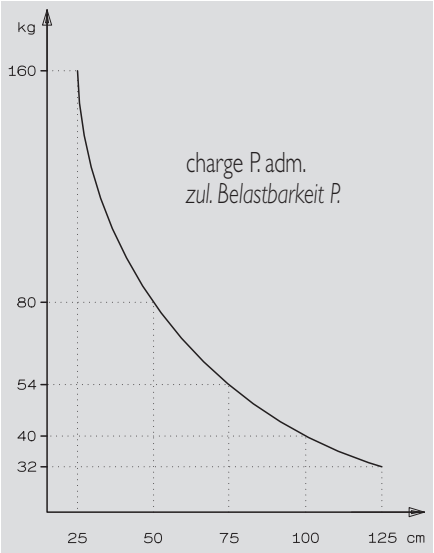

Consoles CSE / *Konsolen CSE*

	Promatisé *Promatisiert* Pce/St. CHF	Noir *Schwarz* Pce/St. CHF	Zingué au feu *Feuerverzinkt* Pce/St. CHF
Prix de base / *Grundpreis*	**35.41**	**32.06**	**36.60**
Supp. par ml / *Zuschlag pro Meter*	**60.49**	**44.90**	**105.86**

Dimensions	A	B	C	D	E	F	Ø
Type E	85	70	80	27	150	120	14,5

consoles livrables du stock / ab Lager lieferbar

Code	L	Pce/St. CHF
6252	**50 cm**	**65.70**
6253	**75 cm**	**80.80**

autres dimensions sur demande
andere Dimensionen auf Anfrage

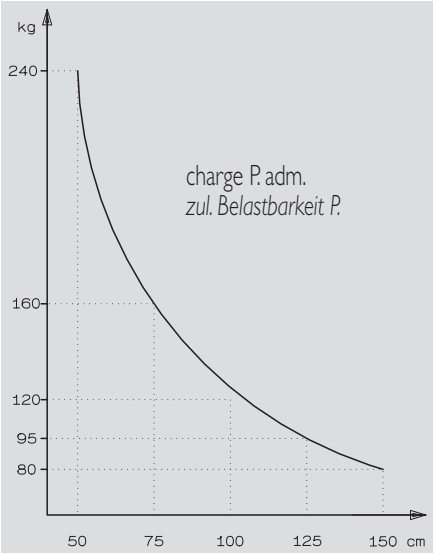

Prix / Preis 2011 : +3.7 %

3.79 Raccords spéciaux pour profil C

Exécution: promatisé. INOX: voir 11.79

Sur demande : pour autres profils

3.79 *Spezial Verbindungsstück für Profil C*

Ausführung: promatisiert. INOX: voir 11.79

Auf Anfrage : für andere Profile

Code	Type/Typ	Mat.	Pce/St. CHF
7529	Raccord 3 branches pour profil C *3-Punkt Verbinder für C-Profil*	30/30 x 2,5	**38.61**
7530	Raccord 4 branches pour profil C *4-Punkt Verbinder für C-Profil*	30/30 x 2,5	**42.60**
7531	Raccord forme croix pour profil C *Kreuz-Verbinder für C-Profil*	30/30 x 2,5	**42.60**
7532	Raccord forme "T" pour profil C *"T"-Verbinder für C-Profil*	30/30 x 2,5	**35.94**

Y compris vis et plaquettes
Schrauben und Unterlagsscheiben inbegriffen

3 branches
3 Punkt

4 branches
4 Punkt

mat.: 30/30 x 2,5
taraudages/*Gewinde M 8*

Forme croix
Kreuz-Form

Forme T
T Form

3

3.80 Raccord pour profil CK/C/CM/CP/CR/CS

Pour rallonger les profils, en cas d'extension d'une nappe de tuyaux, par exemple.

Exécution: promatisé. Zingué au feu sur demande. INOX: voir 11.80

3.80 *Verbindungsstück für Profil CK/C/CM/CP/CR/CS*

Zur Verlängerung von Profilen, zum Beispiel bei Erweiterung einer Rohr-Lage.

Ausführung: promatisiert. Feuerverzinkt auf Anfrage. *INOX: siehe 11.80*

Code	Profil	A	B	E	F	Ø	Vis Schrauben	Pce/St. CHF
6371	**CK**	25	8	80	44	M 8	M 8 x 16	**5.52**
4068	**C**	28	28	80	44	M 8	M 10 x 20	**5.59**
6372	**CM**	28	28	80	50	M 8	M 10 x 20	**5.59**
7028	**CP**	25	50	80	44	M 10	M 8 x 16	**7.20**
4384	**CR**	50	50	150	105	M 12	M 12 x 25	**14.60**
4385	**CS**	60	60	200	145	M 12	M 12 x 40	**32.27**

Y compris 2 vis et 2 plaquettes (4.40)
2 Schrauben und 2 Unterlagsscheiben inbegriffen (4.40)

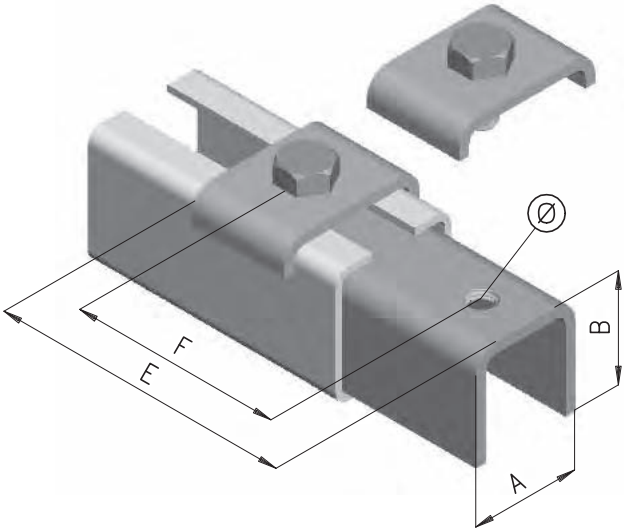

3.81 Raccord équerre pour profil C/CM/CP/CR/CS

Exécution: promatisé. INOX sur demande

3.81 *Winkelverbindungsstück für C/CM/CP/CR/CS Profile*

Ausführung: promatisiert. *INOX auf Anfrage*

Code	Profil	A	B	E	F	Ø	Vis Schrauben	Pce/St. CHF
6373	**C**	30	30	100	15	M 8	M 8 x 16	**22.43**
7592	**CM**	28	28	100	15	M 8	M 8 x 16	**22.43**
7027	**CP**	25	50	150	15	M 10	M 10 x 20	**24.67**
6374	**CR**	50	50	150	25	M 12	M 12 x 25	**47.76**
6375	**CS**	60	60	200	25	M 12	M 12 x 40	**78.23**

Y compris 2 vis et 2 plaquettes (4.40)
2 Schrauben und 2 Unterlagsscheiben inbegriffen (4.40)

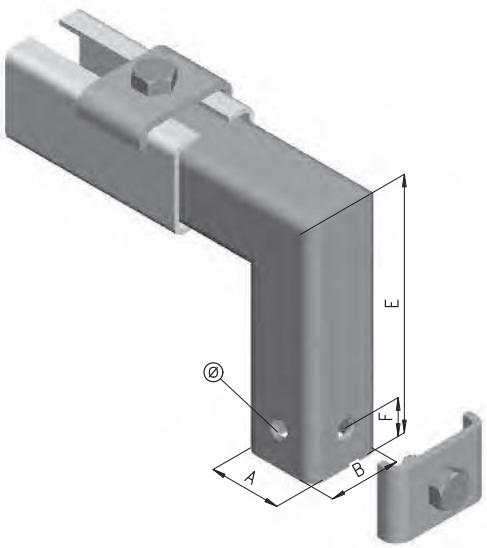

3.90 Equerre pour profil CK/C/CM/CP/CR/CS

Pour fixation des profils contre les murs et dans les caniveaux.
Exécution: promatisé. Zingué au feu sur demande.

INOX: voir 11.55

3.90 *Winkel für CK/C/CM/CP/CR/CS Profile*

Zur Befestigung von Profilen an Mauern und in Leitungskanälen.
Ausführung: promatisiert. Feuerverzinkt auf Anfrage. *INOX: siehe 11.55*

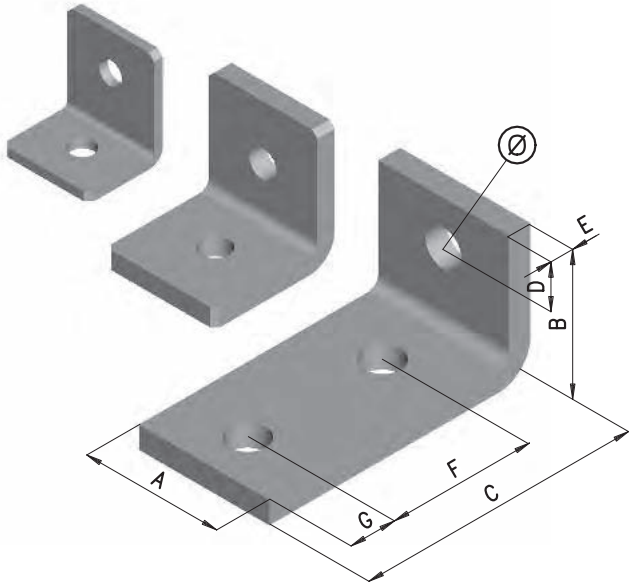

Code	Profil	A	B	C	D	E	F	G	Ø	Pce/St. CHF
4092	**CK/C/CM**	40	45	34	17	4			10,5	**2.50**
7029	**CP**	40	50	108	20	8	50	20	12,5	**10.66**
4578	**CR**	50	57	57	25	8			12,5	**8.53**
4579	**CS**	60	60	120	20	10	60	20	16,5	**12.46**
7338	**C**	à 45°								**2.50**

3

3.91 Equerre pour colliers réglables et utilisations diverses

Exécution: promatisé

3.91 *Winkel für verstellbare Rohrschellen und andere Anwendungen*

Ausführung: promatisiert

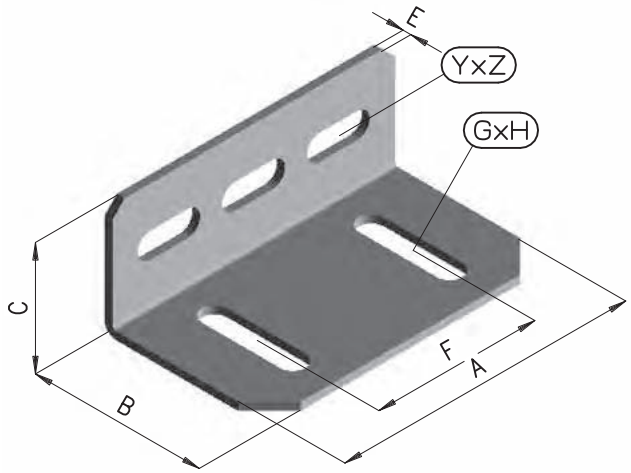

Code	N°/Nr	A	B	C	E	F	GxH	YxZ	Pce/St. CHF
4093	**0**	21	26	26	1,5		6x16	6x12	**1.18**
4094	**1**	48	27	27	2	20	6x16	8x25	**1.40**
4095	**2**	60	45	33	2,5	36	6x24	8x25	**2.14**
4096	**3**	90	53	34	3	50	8x33	8x20	**3.00**
4097	**4**	119	57	34	3	60	8x38	8x25	**4.09**

3.92 Equerre pour canaux de ventilation

A visser ou à riveter
Exécution: promatisé INOX: voir 11.56
Autres produits de ventilation, voir 12.1

3.92 *Befestigungswinkel für Klimakanäle*

Zum Anschrauben oder Nieten
Ausführung: promatisiert *INOX: siehe 11.56*
Andere Produkte für Lüftung, siehe 12.1

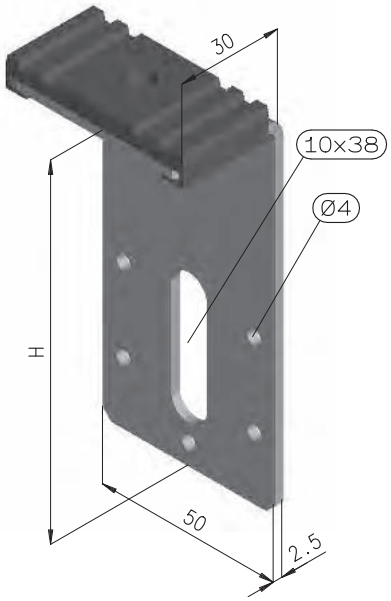

Code		H	CHF	Code		H	Pce/St. CHF
4090	NI	60 mm	**1.39**	7030	IS	60 mm	**3.47**
4410	NI	100 mm	**1.67**	7031	IS	100 mm	**3.74**
4411	NI	150 mm	**1.94**	7032	IS	150 mm	**4.02**
4412	NI	200 mm	**2.20**	7033	IS	200 mm	**4.29**

Prix / Preis 2011 : +3.7 %

3.100 Console réglable pour batterie de distribution

Exécution: noir, promatisé, zingué au feu.

INOX sur demande

3.100 *Verstellbare Konsolen für Verteiler-Batterie*

Ausführung: schwarz,promatisiert, Feuerverzinkt

INOX auf Anfrage

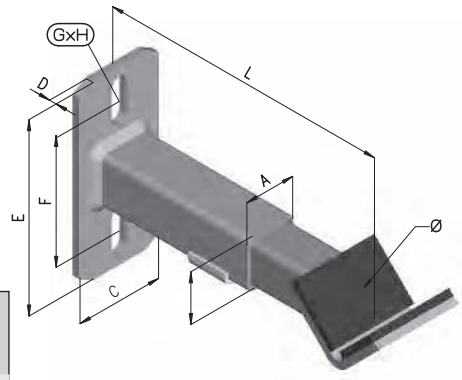

Collecteur / Verteiler	A	B	C	D	E	F	GxH	Exemple de prix Preis-Beispiel L 15-20 cm CHF	L 20-40 cm CHF
Ø max. 54 mm	35	35	60	5	130	85	11x30	**36.22**	**37.72**
Ø max. 76 mm	55	62	60	10	200	150	14x30	**59.58**	**62.36**
Ø max. 159 mm	70	85	100	10	210	150	14x30	**60.82**	**88.44**

Important: indiquer la cote L et le Ø du tuyau avec précision
Wichtig: Bitte Abstand von der Mauer zur Achse und Ø genau angeben.

3.110 Console CKA pour convecteurs fixés au mur

Livrée assemblée avec 2 équerres en Delrin, 2 vis fraisées M6x16, 2 écrous Pipex M6 et une cape de fermeture CK.

Exécution: promatisé. Peinture ou thermolaquage selon RAL sur demande

INOX sur demande

3.110 *CKA-Konsole zur Befestigung von Konvektoren an der Mauer*

Montiert geliefert mit 2 Delrin-Winkel, 2 Senkkopfschrauben M6x16, 2 Pipex Mutter M6 und eine Abschlusskappe CK.

Ausführung: promatisiert. RAL-Anstrich oder thermolackiert auf Anfrage.

INOX auf Anfrage.

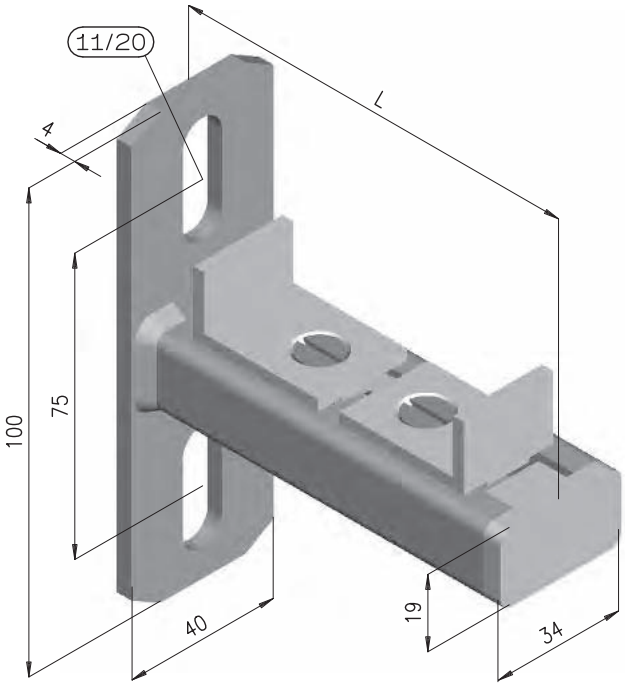

L	Ø	A	B	C	D	E	F	GxH	Pce/St. CHF
100 mm	min. 62	19	34	40	4	100	75	11x20	**18.50**
Suppl. pour autres longueurs par cm / *Zuschlag für andere Längen per cm*									**0.15**

Sur demande prix pour couleur RAL / *Auf Anfrage Preis für RAL-Farbe*

3.111 Console CKE pour convecteurs fixés sur un support en profils CK/C/CM/CP

Avec plaque de base pour profils CK/C/CM/CP.

Exécution: promatisé. Peinture ou thermolaquage selon RAL sur demande

INOX sur demande

3.111 *CKE-Konsole zur Befestigung von Konvektoren an CK/C/CM/CP-Profile*

Mit Grundplatte für CK/C/CM/CP-Profile.

Ausführung: promatisiert. RAL-Anstrich oder thermolackiert auf Anfrage

INOX auf Anfrage

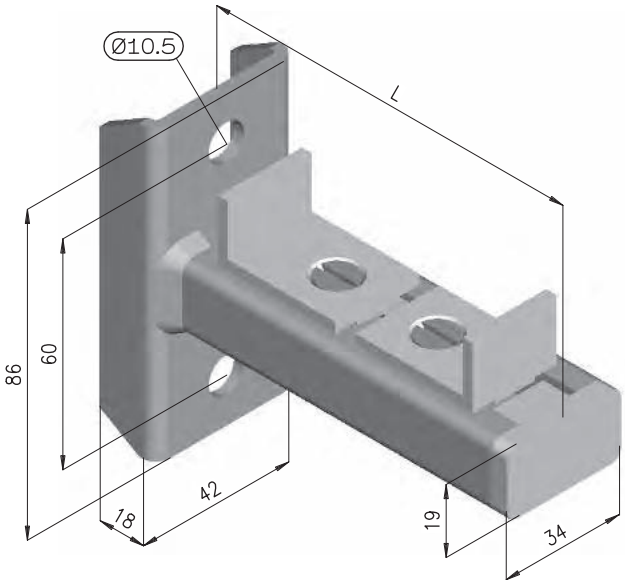

L	Ø	A	B	C	D	E	F	GxH	Pce/St. CHF
100 mm	min. 62	19	34	41	17	86	60	10,5	**18.50**
Suppl. pour autres longueurs par cm / *Zuschlag für andere Längen per cm*									**0.15**

Sur demande prix pour couleur RAL / *Auf Anfrage Preis für RAL-Farbe*

3

3.115 Console et pied réglable pour fixation de convecteurs sur dalle

Exécution: promatisé. Peinture ou thermolaquage selon RAL sur demande
INOX sur demande

3.115 Verstellbare Konsole und Ständer für Befestigung von Konvektoren auf Betonboden

Ausführung: promatisiert. RAL-Anstrich oder thermolackiert auf Anfrage
INOX auf Anfrage

Prix et mesure sur demande / *Preis und Masse auf Anfrage*

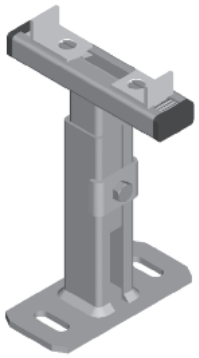

Console - pour fixation de convecteurs sur dalle
Verstellbare Konsole für Bodenbefestigung von Konvektoren (Standkonsole)

3.120 Console CX pour fixation sur la dalle, réglage du niveau

Utilisée en association avec la console pour convecteurs (3.111) ou avec le support pour parois chauffantes (3.130)

Plaque de base réglable de niveau

Exécution: promatisé, peinture ou thermolaquage selon RAL sur demande
INOX sur demande

3.120 CX-Konsolen für Befestigung auf Betonboden, Niveau einstellbar

Auch in Verbindung mit der Konsole für Konvektor (3.111) oder mit Halter für Heizwände (3.130)

Grundplatte mit Niveau-Regulierung

Ausführung: promatisiert. RAL-Anstrich oder thermolackiert auf Anfrage
INOX auf Anfrage

	Pce/St. CHF
Prix de base-promatisé-pce / *Grundpreis-promatisiert-stk.*	**19.77**
Supplément par mètre / *Mehrpreis pro Meter*	**15.92**

A préciser à la commande: avec ou sans ouverture au dos avec ou sans cape de fermeture (3.43)

Bei der Bestellung angeben: mit oder ohne Öffnungen auf der Rückseite mit oder ohneVerschlusskappen (3.43)

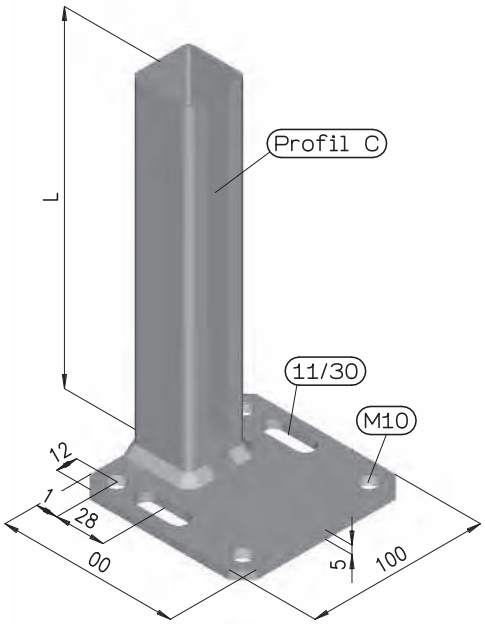

3.129 Support pour parois chauffantes

Fixation contre un mur ou sur la console CX (3.120) avec vis + écrous Pipex M8 x 16.

Exécution: promatisé

3.129 Halter für Heizwände

Befestigung an Wand oder auf CX-Konsole (3.120) mit Schrauben + Mutter Pipex M8x16.

Ausführung: promatisiert

Code	L	Pce/St. CHF
6184	12 mm	**2.85**

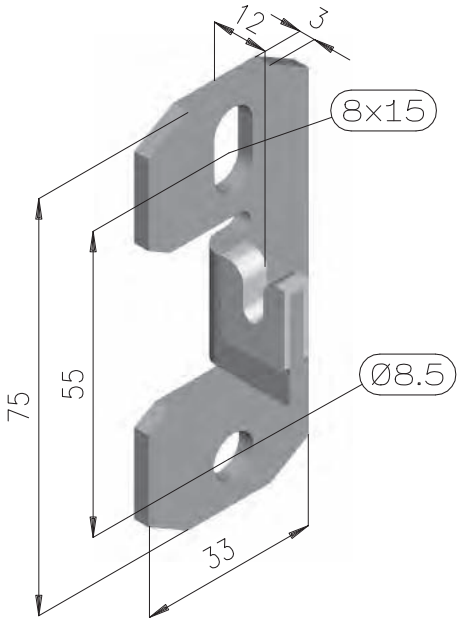

Prix / Preis 2011 : +3.7 %

3.130 Support pour parois chauffantes

Exécution: promatisé
Réglage latéral 5 mm sur modèle (3.130)

3.130 *Halter für Heizwände*

Ausführung: promatisiert
Laterale Regulierung 5 mm für Typ (3.130)

Code	L	Pce/St. CHF
6014	20 mm	**4.31**
6015	30 mm	**4.40**
6016	40 mm	**4.46**
6017	50 mm	**4.55**
6018	60 mm	**4.62**

Isolation en guide Teflon comprise / *Teflongleiter inbegriffen*

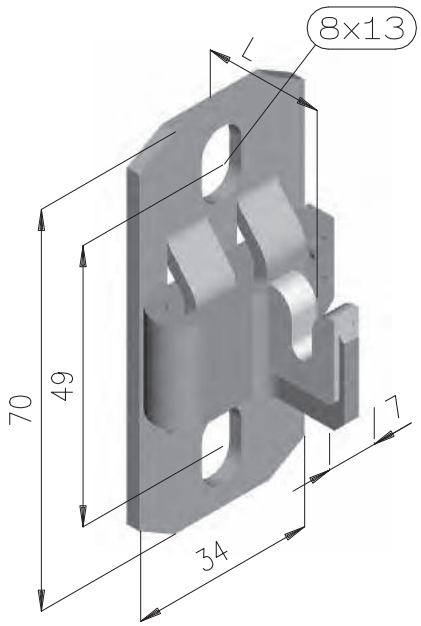

3.131 Support réglable pour parois chauffantes

Exécution: promatisé

3.131 *Verstellbare Halter für Heizwände*

Ausführung: promatisiert

Code	Nº	L	Monté *Montiert* Pce/St. CHF	Non monté *Nicht montiert* Pce/St. CHF
6159	3	30-40 mm	**7.18**	**6.39**
6160	4	40-50 mm	**7.33**	**6.56**
6161	5	50-60 mm	**7.50**	**6.71**
6162	6	60-70 mm	**7.62**	**6.87**
6163	7	70-80 mm	**7.77**	**7.31**
6164	8	80-90 mm	**7.93**	**7.17**
6165	9	90-100 mm	**8.08**	**7.32**

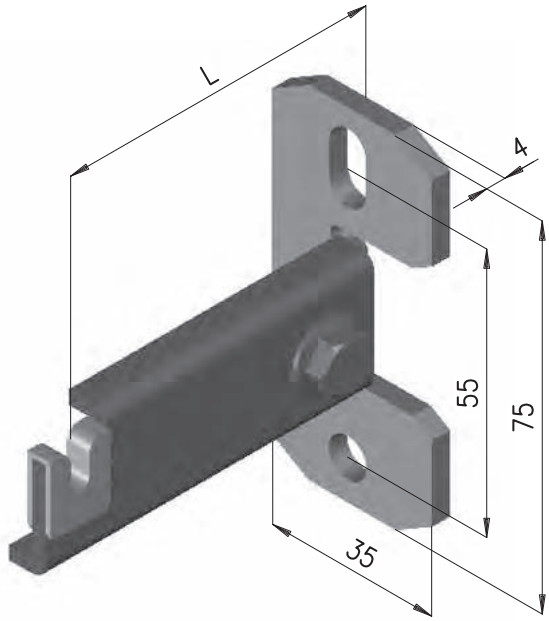

3.132 Support réglable renforcé pour paroi chauffante

Exécution: promatisé

3.132 *Verstellbare verstärkte Halter für Heizwände*

Ausführung: promatisiert

Code	L	Pce/St. CHF
6585	70-90 mm	**12.40**
6586	90-110 mm	**12.73**
6587	110-130 mm	**13.03**
6588	130-150 mm	**13.33**
6589	150-170 mm	**13.64**

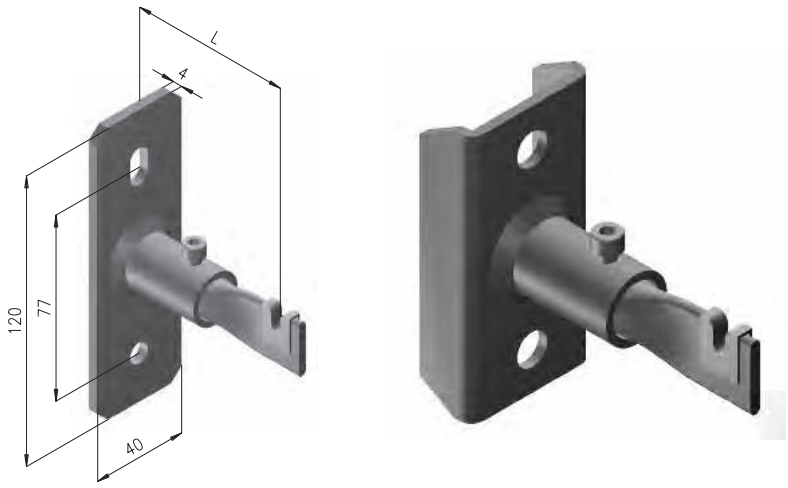

3.140 Support double pour Minifix type PD

Exécution: promatisé

3.140 *Doppelhalter für Minifix Typ PD*

Ausführung: promatisiert

Code	Nº	A	Monté Montiert Pce/St. CHF	Code	Non monté Nicht montiert Pce/St. CHF
6400	PD 60	60 mm +/- 15 mm	**4.56**	6413	**2.12**
6235	PD 80	80 mm +/- 15 mm	**4.65**	6414	**2.20**
6236	PD 100	100 mm +/- 15 mm	**4.72**	6415	**2.29**
6237	PD 120	120 mm +/- 15 mm	**4.80**	6416	**2.36**
6401	PD 160	160 mm +/- 15 mm	**5.85**	6417	**3.40**
6402	PD 200*	200 mm +/-15 mm	**10.52**	6418	**5.46**

*** Livrable aussi pour 3 Minifix / *Lieferbar auch für 3 Minifix***

*** Prix: collier non compris**
*** Preis: Rohrschelle nicht inbegriffen**

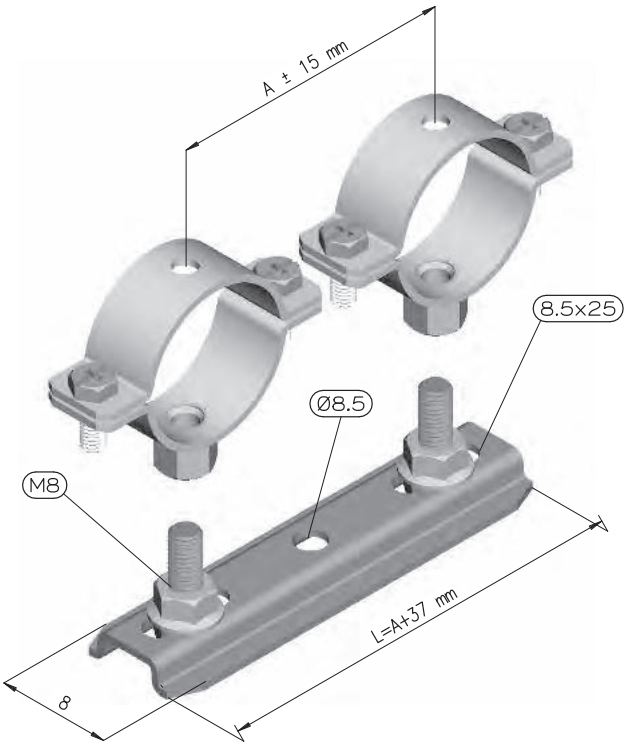

3

Prix / Preis 2011 : +3.7 %

4.09 Ecrous PIPEX pour profil CP avec rainures dentées

Exécution: promatisé

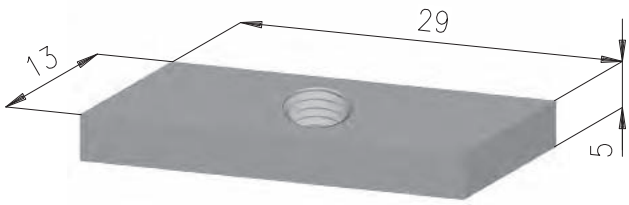

4.09 PIPEX- Muttern für CP-Profil mit Verzahnungsrillen

Ausführung: promatisiert

Code	M	Détail CHF	100 pces Code	100 pces CHF
7111	M 8	**1.39**	7112	**117.67**
7113	M 10	**1.39**	7114	**117.67**

4.10 Ecrous PIPEX pour profil CK/C/CM

Exécution: promatisé. INOX: voir 11.28

4.10 PIPEX-Muttern für CK/C/CM-Profile

Ausführung: promatisiert. INOX: siehe 11.28

Code	M	Détail CHF	100 pces Code	100 pces CHF
3887	M 6	**0.76**	3888	**62.30**
3889	M 8	**0.83**	3890	**66.45**
4386	M 10	**0.89**	4387	**67.82**

4.11 Vis et écrous PIPEX pour profil CK/C/CM/CP

Exécution: promatisé. INOX: voir 11.24

4.11 PIPEX-Muttern und Schrauben für CK/C/CM/CP-Profile

Ausführung: promatisiert. INOX: siehe 11.24

Code	M	Détail CHF	100 pces Code	100 pces CHF
5567	M 6 x 16	**0.97**	5568	**80.29**
3891	M 8 x 16	**1.03**	3892	**84.44**

4.12 Ecrous PIPEX pour profil CR/CS

Exécution: promatisé. INOX: voir 11.29

4.12 PIPEX-Muttern für CR/CS-Profile

Ausführung: promatisiert. INOX: siehe 11.29

Code	Dim	A	B	L	Détail CHF	100 pces Code	100 pces CHF
5569	M 8	10	16	57	**1.67**	5570	**135.67**
5316	M 10	10	16	57	**1.73**	5317	**138.44**
5318	M 12	10	16	57	**2.01**	5319	**173.10**

4.13 Ecrous pour profil Jordahl D 2-3-4 + profil CR/CS

Exécution: promatisé.

4.13 *Muttern für Jordahl-Profil D 2-3-4 + CR/CS-Profile*

Ausführung: promatisiert.

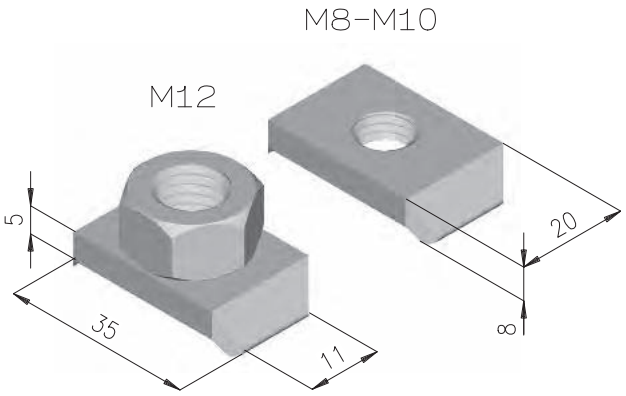

Code	M	Détail CHF	100 pces Code	100 pces CHF
3879	M 8	**1.61**	3880	**129.10**
3881	M 10	**1.61**	3882	**129.10**
3833	M 12	**3.24**	3834	**258.18**

4.14 Ecrous pour profil Jordahl D 6 + profil CK

Exécution: promatisé. INOX: voir 11.30

4.14 *Muttern für Jordahl-Profil D 6 + CK-Profil*

Ausführung: promatisiert. INOX: siehe 11.30

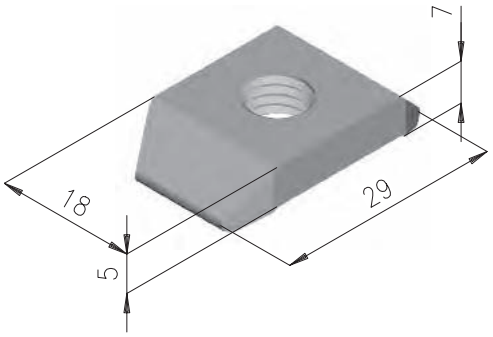

Code	M	Détail CHF	100 pces Code	100 pces CHF
3883	M 8	**1.50**	3884	**118.34**
3885	M 10	**1.50**	3886	**118.34**

4.15 Ecrous carrés pour profil Jordahl D 5

Exécution: promatisé.

4.15 *4-kant. Muttern für Jordahl-Profil D5*

Ausführung: promatisiert.

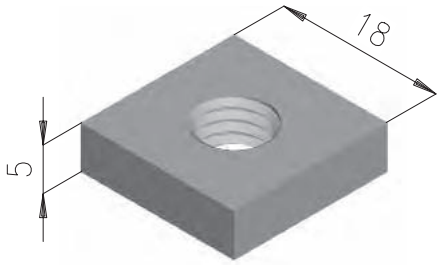

Code	M	Détail CHF	100 pces Code	100 pces CHF
3875	M 8	**1.10**	3876	**79.62**
3877	M 10	**1.50**	3878	**111.88**

4.16 Ecrous pour Holorib

Exécution: promatisé.

4.16 *Muttern zu Holorib*

Ausführung: promatisiert.

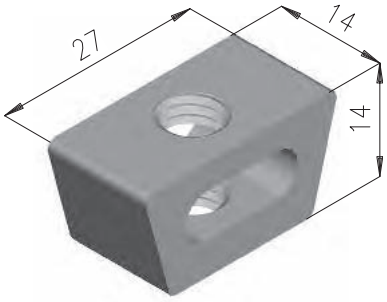

Code	M	Détail CHF	100 pces Code	100 pces CHF
8052	M6	**1.95**	8053	**161.38**
3895	M 8	**1.95**	3896	**161.38**
3897	M 10	**1.95**	3898	**161.38**

4.17 Ecrous 6-pans

Exécution: promatisé. INOX: voir 11.32

4.17 6-kant. Muttern

Ausführung: promatisiert. *INOX: siehe 11.32*

Code	M	Détail Pce/St. CHF	100 pces Code	CHF
3859	M 6	**0.28**	3860	**3.75**
3861	M 8	**0.28**	3862	**4.71**
3863	M 10	**0.34**	3864	**7.50**
3865	M 12	**0.47**	3866	**10.70**
3867	M 14	**0.70**	3868	**25.00**
3869	M 16	**0.83**	3870	**28.30**
3871	M 18	**1.43**	3872	**42.00**
3873	M 20	**1.39**	3874	**53.00**

4.18 Ecrous doubles

Exécution: promatisé. INOX: voir 11.33

4.18 Doppelmuttern

Ausführung: promatisiert. *INOX: siehe 11.33*

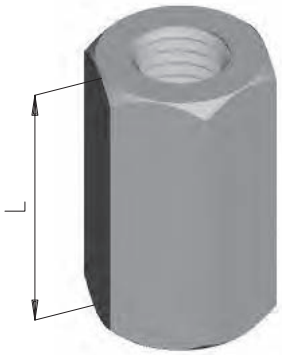

Code	M	Détail Pce/St. CHF	L	100 pces Code	CHF
5320	M 6 - M 8	**2.77**	24	5321	**219.02**
3977	M 8 - M 8	**1.39**	24	3978	**35.00**
3979	M 8 - M 10	**1.48**	24	3980	**118.35**
3981	M 10 - M 10	**1.73**	30	3982	**62.00**
3983	M 10 - M 12	**3.87**	36	3984	**160.00**
3985	M 12 - M 12	**2.09**	36	3986	**95.00**
3987	M 16 - M 16	**4.99**	48	3988	**185.00**

4.19 Ecrous de réduction

Exécution: promatisé.

4.19 Reduktions-Muttern

Ausführung: promatisiert.

Code	M	Pce/St. CHF
6454	M 8 - 1/2"	**2.07**
4467	M 10 - 3/8"	**2.71**
4168	M 10 - 1/2"	**3.38**
4468	M 10 - 3/4"	**3.38**
5322	M 12 - 3/4"	**4.06**
8246	M 12 - 1"	**4.46**

4.20 Tige filetée

Exécution: promatisé. INOX: voir 11.20

4.20 *Gewindestange*

Ausführung: promatisiert. *INOX: siehe 11.20*

Code	M	Pce / St. CHF
4475	M 6 - 100 cm	**1.20**
3849	M 8 - 100 cm	**1.75**
3847	M 10 - 100 cm	**2.57**
3851	M 12 - 100 cm	**4.50**
3853	M 14 - 100 cm	**6.93**
3855	M 16 - 100 cm	**7.30**
4477	M 20 - 100 cm	**14.80**

Supplément pour coupe
Zuschlag für Schnitt

Code	M	Pce / St. CHF
5873	M 6 - M 8 - M 10	**1.72**
5873	M 12	**1.99**
5873	M 14 - M 16 - M 20	**3.71**

Frais de coupe arrondis aux 5 cm supérieurs.
Schnittkosten auf 5 cm aufgerundet verrechnet.

Par poste / *via Post* = L 94 cm

Code	M	Pce / St. CHF
7373	M 6 - 94 cm	**1.20**
7374	M 8 - 94 cm	**1.75**
7375	M 10 - 94 cm	**2.57**
7376	M 12 - 94 cm	**4.50**
7377	M 14 - 94 cm	**6.93**
7378	M 16 - 94 cm	**7.30**
7379	M 20 - 94 cm	**14.80**

Code	M.	Pce/St. CHF
7661	M8 - 200 CM	**3.50**
7662	M10 - 200 CM	**5.14**
7663	M12 - 200 CM	**9.00**

Code	M.	Pce/St. CHF
7664	M8 - 300 CM	**6.10**
7665	M10 - 300 CM	**9.70**
7666	M12 - 300 CM	**14.80**

4

4.21 Vis PIPEX

Exécution: promatisé.

4.21 *PIPEX-Schrauben*

Ausführung: promatisiert.

		Détail	100 pces / St.	
Code	M	Pce/St. CHF	Code	CHF
3893	M 8 x 16	**0.40**	3894	**24.46**

4.22 Vis Pan Head

Exécution: promatisé.

4.22 *Flachkopfschrauben*

Ausführung: promatisiert.

		Détail	100 pces / St.	
Code	M	Pce/St. CHF	Code	CHF
4503	M 8 x 10	**0.40**	4504	**30.98**
3943	M 8 x 30	**1.04**	3944	**64.89**

4.23 Vis à tête fraisée

Exécution: promatisé.

4.23 *Senkschrauben*

Ausführung: promatisiert.

		Détail	100 pces / St.	
Code	M	Pce/St. CHF	Code	CHF
5902	M 6 x 16	**0.55**	5903	**33.92**
4505	M 8 x 25	**0.51**	4506	**41.25**
4507	M 8 x 30	**0.74**	4508	**45.72**
4509	M 8 x 50	**0.80**	4510	**53.10**
3945	M 8 x 60	**1.04**	3946	**65.91**
5904	M 10 x 30	**1.22**	5905	**89.18**

Prix / Preis 2011 : +3.7 %

4.24 Vis 6 pans promatisées

Exécution: promatisé. INOX: voir 11.23

4.24 *6-kant Schrauben promatisiert*

Ausführung: promatisiert. INOX: siehe 11.23

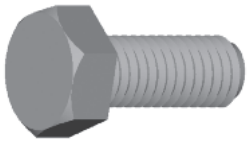

Code	M	Détail Pce/St. CHF	100 pces / St. Code	CHF
4495	M 6 x 16	**0.21**	4496	**7.68**
4497	M 6 x 20	**0.27**	4498	**10.60**
3899	M 8 x 16	**0.40**	3900	**13.90**
3901	M 8 x 20	**0.33**	3902	**13.90**
3903	M 8 x 25	**0.45**	3904	**16.60**
3905	M 8 x 30	**0.53**	3906	**18.60**
3907	M 8 x 35	**0.73**	3908	**25.80**
3909	M 8 x 40	**0.73**	3910	**25.80**
3911	M 8 x 50	**0.89**	3912	**31.00**
3913	M 8 x 60	**1.04**	3914	**36.20**
3915	M 8 x 70	**1.08**	3916	**39.10**
3917	M 8 x 80	**1.14**	3918	**41.30**
5571	M 8 x 100	**1.40**	5572	**55.32**
4355	M 10 x 16	**1.05**	4356	**39.10**
3919	M 10 x 20	**0.78**	3920	**28.80**
3921	M 10 x 25	**0.93**	3922	**31.00**
3923	M 10 x 30	**0.93**	3924	**32.00**
3925	M 10 x 35	**1.03**	3926	**34.00**
3927	M 10 x 40	**1.03**	3928	**36.00**
3929	M 10 x 50	**1.14**	3930	**41.30**

Code	M	Détail Pce/St. CHF	100 pces / St. Code	CHF
3931	M 10 x 60	**1.20**	3932	**46.50**
3933	M 10 x 70	**1.44**	3934	**56.80**
4481	M 10 x 80	**1.63**	4482	**67.20**
5573	M 10 x 90	**1.79**	5574	**74.50**
4483	M 10 x 100	**2.06**	4484	**85.60**
5575	M 10 x 110	**2.23**	5576	**96.10**
5577	M 10 x 120	**2.53**	5578	**106.00**
4485	M 12 x 25	**1.20**	4486	**46.50**
3935	M 12 x 30	**1.20**	3936	**46.50**
3937	M 12 x 40	**1.35**	3938	**51.60**
3939	M 12 x 50	**1.44**	3940	**56.80**
4487	M 12 x 60	**1.64**	4488	**67.10**
4489	M 12 x 70	**1.87**	4490	**87.80**
4491	M 12 x 80	**2.06**	4492	**99.60**
4493	M 12 x 100	**2.67**	4494	**120.20**
5579	M 12 x 110	**2.75**	5580	**124.70**
5323	M 12 x 120	**2.79**	5324	**128.00**
5581	M 12 x 150	**4.43**	5582	**205.00**
3941	M 14 x 60	**1.64**	3942	**67.10**

4.25 Boulons pour profil Jordahl y.c. écrous

Exécution: promatisé.
Inox sur demande

4.25 *Schrauben zu Jordahl-Profil Muttern inbegriffen*

Ausführung: promatisiert.
Inox auf Anfrage

Code	Type	M	Détail Pce/St. CHF	100 pces / St. Code	CHF
5583	D 2-3-4	M 10 x 25	**3.71**	5584	**307.50**
3957	D 2-3-4	M 10 x 30	**3.85**	3958	**318.06**
3959	D 2-3-4	M 10 x 40	**3.97**	3960	**331.40**
3961	D 2-3-4	M 10 x 50	**4.25**	3962	**344.56**
3963	D 2-3-4	M 12 x 30	**4.10**	3964	**333.96**
3965	D 2-3-4	M 12 x 40	**4.25**	3966	**344.56**
3967	D 2-3-4	M 12 x 50	**4.31**	3968	**357.80**
3969	D 2-3-4	M 16 x 40	**4.50**	3970	**371.05**

Code	Type	M	Détail Pce/St. CHF	100 pces / St. Code	CHF
4469	D 5	M 8 x 15	**2.12**	4470	**172.28**
3971	D 5	M 8 x 30	**2.26**	3972	**186.00**
4471	D 5	M 10 x 15	**2.78**	4472	**231.91**
3973	D 5	M 10 x 30	**3.05**	3974	**265.04**
5585	D 5	M 10 x 40	**3.71**	5586	**304.80**
3975	D 6	M 10 x 30	**4.12**	3976	**353.99**
4382	D 6	M 10 x 40	**4.79**	4383	**405.62**
5587	D 6	M 12 x 30	**4.95**	5588	**420.39**
5589	D 6	M 12 x 40	**5.18**	5590	**442.50**
5591	D 6	M 12 x 50	**5.39**	5592	**464.61**

4.25 a Boulons pour profil/*Schrauben für Profile*

Code	Type	M	Détail Pce/St. CHF	100 pces / St. Code	CHF
8322	**CK/C/CM/CP**	M 8 x 20	**2.89**	8323	**225.00**
7008	**CK/C/CM/CP**	M 10 x 25	**3.06**	7009	**242.09**

Type CK/C/CM/CP

M 8

M 10

Type D6

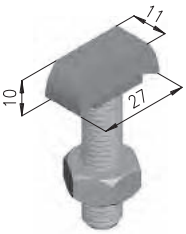

Type D5

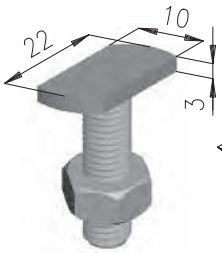

Type D 2-3-4
pour/*für* profil CR/CS

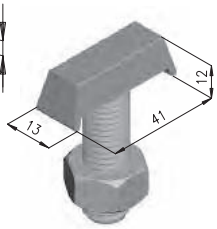

4

4.26 Vis à double filetage

Exécution: promatisé. INOX: voir 11.41

4.26 *Stockschrauben*

Ausführung: promatisiert. *INOX: siehe 11.41*

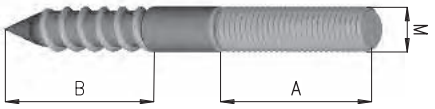

Avec butée / *Mit Anschlag pour / für Minifix*

Code	(A)	(B)	M	Détail Pce/St. CHF	100 pces / St. Code	CHF
7067	18	27	M 6 x 50	**0.66**	3947	**19.90**
7068	28	30	M 6 x 60	**0.66**	3948	**21.20**
7069	20	26	M 8 x 50	**0.66**	3949	**22.50**
7070	24	30	M 8 x 60	**0.73**	3950	**23.90**
7071	29	35	M 8 x 70	**0.78**	3951	**25.20**
7072	30	40	M 8 x 80	**0.78**	3952	**26.50**
7073	40	40	M 8 x 100	**0.86**	3953	**28.50**
7074	50	50	M 8 x 120	**1.05**	5325	**39.80**
7075	55	50	M 8 x 130	**1.33**	5326	**51.70**
4473	11	37	avec butée *Mit Anschlag*	M 8 x 50* *M 8 x 50**	4473	**36.50**
	50	50	M 8 x 110		8056	**112.00**

Code	(A)	(B)	M	Détail Pce/St. CHF	100 pces / St. Code	CHF
7076	50	60	M 8 x 140	**1.45**	5327	**59.60**
7077	50	60	M 8 x 150	**1.59**	5328	**66.30**
7078	25	30	M 10 x 60	**0.86**	3954	**29.80**
7079	30	40	M 10 x 80	**0.99**	3955	**37.10**
7080	40	40	M 10 x 100	**1.13**	3956	**43.10**
7082	50	50	M 10 x 120	**1.33**	4357	**53.00**
7083	55	50	M 10 x 130	**1.45**	5329	**60.90**
7084	55	60	M 10 x 140	**1.59**	5330	**66.30**
7085	58	60	M 10 x 150	**1.72**	5331	**72.90**
7086	60	70	M 10 x 160	**2.06**	5332	**89.50**

** pour / für Minifix*

( ) valeurs approximatives

( ) approximative Werte

4

4.27 Vis sans tête avec fente (Goujons)

Exécution: promatisé.

4.27 *Gewindestifte mit Schlitz*

Ausführung: promatisiert.

Code	M	Détail Pce/St. CHF	100 pces / St. Code	CHF
4453	M 8 x 20	**0.57**	4454	**19.10**
4455	M 8 x 25	**0.66**	4456	**23.90**
4457	M 8 x 30	**0.76**	4458	**29.50**
6378	M 8 x 40	**0.96**	6379	**41.40**
6380	M 8 x 50	**1.10**	6381	**59.60**
6521	M 8 x 60	**1.67**	6522	**79.50**
5593	M 10 x 16	**0.93**	5594	**38.90**
5595	M 10 x 20	**1.03**	5596	**45.30**
4459	M 10 x 30	**1.10**	4460	**49.30**
4461	M 10 x 40	**1.33**	4462	**64.40**

Code	M	Détail Pce/St. CHF	100 pces / St. Code	CHF
4463	M 10 x 50	**1.72**	4464	**81.90**
6523	M 10 x 80	**2.26**	6524	**107.30**
6525	M 10 x 100	**2.98**	6526	**139.20**
4465	M 12 x 30	**1.87**	4466	**89.10**
6419	M 12 x 40	**1.87**	6420	**79.50**
6527	M 12 x 50	**1.92**	6528	**91.50**
	M 12 x 60			
6529	M 12 x 80	**3.00**	6530	**144.60**
6531	M 12 x 100	**3.92**	6532	**186.90**

4.28 Vis à bois, tête fraisée

Exécution: promatisé.

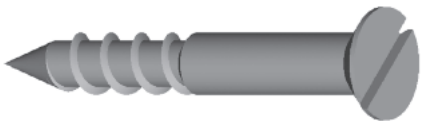

4.28 *Senkholzschrauben*

Ausführung: promatisiert.

Code	M	Détail Pce/St. CHF	100 pces / St. Code	CHF
6737	M 8 x 60	**1.18**	6738	**88.49**

4.29 Vis à bois, 6 pans (Tire-fonds)

Exécution: promatisé.

4.29 *6-kant Holzschrauben*

Ausführung: promatisiert.

Code	M	Détail Pce/St. CHF		100 pces / St. Code	CHF
4138	M 4 x 30	**0.28**	Tête fendue mit Schlitz	4139	**11.30**
4140	M 6 x 40	**0.28**		4141	**11.30**
4142	M 7 x 50	**0.8**		4143	**28.10**
6510	M 8 x 50	**1.04**	sans fente ohne Schlitz	6511	**40.40**
6512	M 8 x 60	**1.04**		6513	**40.40**
6514	M 8 x 70	**1.10**		6515	**44.60**
6516	M 8 x 80	**1.19**		6517	**49.60**
8057	M 8 x 100	**1.34**		8058	**56.80**
	M 8 x 120				
8059	M 10 x 60	**1.19**		8060	**52.80**
	M 10 x 80				

4.30 Rondelles acier

Exécution: promatisé. INOX: voir 11.35

4.30 *Unterlagsscheiben*

Ausführung: promatisiert. INOX: siehe 11.35

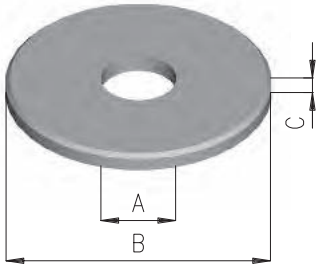

Code	ABxC	Détail Pce/St. CHF	100 pces / St. Code	CHF
	6/16 x 1,5			
4007	6/20 x 1,5	**0.25**	4008	**8.40**
4113	6,4/12,5 x 1,6	**0.25**	4114	**8.30**
4115	8,4/17 x 1,6	**0.25**	4116	**8.40**
6185	8,4/20 x 2	**0.27**	6186	**9.90**
6140	8,4/25 x 2	**0.33**	6141	**13.90**
3999	8,5/30 x 2	**0.32**	4000	**11.80**
4117	9,4/40 x 2,5	**0.51**	4118	**19.20**
4119	10/40 x 2,5	**0.67**	4120	**26.60**

Code	ABxC	Détail Pce/St. CHF	100 pces / St. Code	CHF
4121	10,5/21 x 2	**0.63**	4122	**23.60**
4001	10,5/30 x 2,5	**0.51**	4002	**17.50**
4125	13/24 x 2,5	**0.45**	4126	**15.50**
4003	13/30 x 3	**0.52**	4004	**17.70**
4005	13/37 x 3	**0.77**	4006	**31.20**
4127	15/27 x 3	**0.74**	4128	**29.50**
4129	17/40 x 3	**0.87**	4130	**32.50**
4009	18/60 x 5	**3.65**	4010	**153.40**
4011	18/80 x 5	**4.35**	4023	**192.10**
7966	21/37 x 3	**0.74**	7967	**29.50**

4.31 Rondelles caoutchouc

4.31 *Gummi-Unterlagsscheiben*

Code	ABxC	Détail Pce/St. CHF	100 pces / St. Code	CHF
4451	10/35 x 5	**0.86**	4452	**32.50**
4135	13/35 x 5	**0.92**	4136	**35.10**
4133	18/60 x 19	**10.93**	4134	**1066.81**
4131	18/80 x 20	**14.31**	4132	**1358.35**

4.32 Disque en caoutchouc sans trou

4.32 *Gummi-Unterlagsscheibe ohne Loch*

Code	ABxC	Détail Pce/St. CHF	100 pces / St. Code	CHF
4123	35/5	**0.80**	4124	**33.20**

4.33 Tube fileté, promatisé L = 200 cm

Exécution: promatisé. INOX: voir 11.21

4.33 *Gewinde-Rohr promatisiert L = 200 cm*

Ausführung: promatisiert. *INOX: siehe 11.21*

Code	M	Pce/St. CHF
4987	1/2" - 200 cm	**31.80**
4989	3/4" - 200 cm	**41.90**
5407	1" - 200 cm	**63.60**
7855	1 1/4" - 200 cm	**101.20**
7856	1 1/2" - 200 cm	**130.00**

Par poste / *via Post* = L 94 cm

Code	M	Pce/St. CHF
7380	1/2" - 94 cm	**15.90**
7381	3/4" - 94 cm	**20.95**
7382	1" - 94 cm	**31.80**
Coupe / *Schnitt*		**2.63**

Frais de coupe arrondis aux 5 cm supérieurs.
Schnittkosten auf 5 cm aufgerundet verrechnet.

4.34 Tube taraudé intérieur L = 115 cm

Exécution: promatisé. INOX: voir 11.22

Offres les avantages suivants:
- **Elégance, rapidité de pose accrue.**
- **Economie, particulièrement avec l'utilisation de POLYFIX sans manchon.**

4

4.34 *Rohr mit Innengewinde L = 115 cm*

Ausführung: promatisiert. *INOX: siehe 11.22*

Bietet folgende Vorteile:
- ***Eleganz, schnelleres Verlegen.***
- ***Vorteilhaft, besonders wenn man POLYFIX ohne Muffe verwendet.***

Coupe/*Schnitt* **2.63**

Code	M	Pce/St. CHF
6049	1/2" - 115 cm	**25.94**
6059	3/4" - 115 cm	**32.57**
6435	1" - 115 cm	**65.72**

Par poste / *via Post* = L 94 cm

Code	M	Pce/St. CHF
7383	1/2" - 94 cm	**21.44**
7384	3/4" - 94 cm	**26.90**
7385	1" - 94 cm	**54.28**

Frais de coupe arrondis aux 5 cm supérieurs.
Schnittkosten auf 5 cm aufgerundet verrechnet.

4.35 Ebavureur / *Entgrater*

Code		Pce/St. CHF
6058	Net/Netto-Preis	**19.22**

4.40 Plaquettes CK/C/CM/CP/CR/CS

Exécution: promatisé. INOX: voir 11.37

4.40 *Unterlagsscheiben CK/C/CM/CP/CR/CS*

Ausführung: promatisiert. *INOX: siehe 11.37*

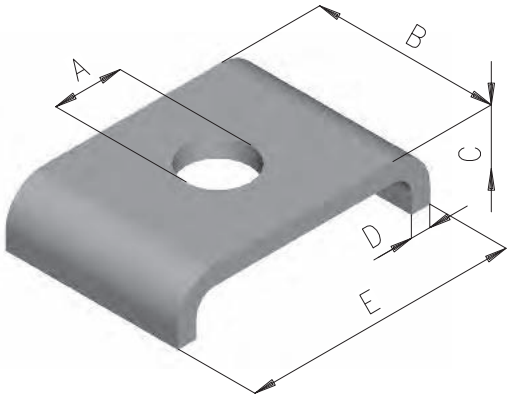

Code	Type/*Typ*	A	B	C	D	E	Pce/St. CHF
3989	**CK/C/CM/CP** - détail	10,5	30	9	3,5	41	**0.47**
3990	**CK/C/CM/CP** - 100 pces	10,5	30	9	3,5	41	**40.15**
7103	**CK/C/CM/CP** - détail	12,5	30	9	3,5	41	**0.97**
7104	**CK/C/CM/CP** - 100 pces	12,5	30	9	3,5	41	**89.36**
3991	**CR** - détail	12,5	40	24	4	65	**2.09**
3992	**CR** - 100 pces/St.	12,5	40	24	4	65	**173.10**
3993	**CS** - détail	14,5	40	23	5	82	**3.05**
3994	**CS** - 100 pces/St.	14,5	40	23	5	82	**249.19**
7893	**CS** - détails	16.5	40	23	5	82	**3.60**
7894	**CS** - 100 pces/St.	16.5	40	23	5	82	**306.28**

Prix / Preis 2011 : +3.7 %

4.41 Plaquettes rectanculaires

Exécution: promatisé. INOX: voir 11.38

4.41 *Unterlagsscheiben flach*

Ausführung: promatisiert. *INOX: siehe 11.38*

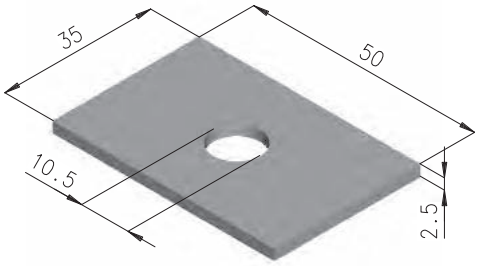

Code	M	Détail Pce/St. CHF	100 pces/St. Code	CHF
3995	10,5/50/35/2,5	**0.63**	3996	**49.90**

4.42 Plaquettes carrées

Exécution: promatisé.

4.42 *Unterlagsscheiben viereckig*

Ausführung: promatisiert.

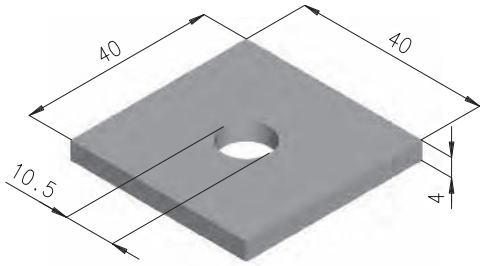

Code	M	Détail Pce/St. CHF	100 pces/St. Code	CHF
3997	10,5/40/40/4	**0.70**	3998	**62.30**

4

4.43 Segment basculant

Exécution: promatisé.

4.43 *Kippdübel*

Ausführung: promatisiert.

Code	Type/*Typ*	Ø Trou	charge adm. Zul. Belastung	Pce/St. CHF
7541	M8 x 100	22 mm	+80kg.	**5.57**
7542	M10 x 100	25 mm	+80kg.	**7.13**

4.50 Tampons plastique

4.50 *Plastikdübel*

Code	Type/*Typ*	L	Ø Trou	Ø Vis à bois Ø *Holz-Schr.*	100 pces/St. *CHF*
5334	MQ	30	6 mm	3,5 - 5 mm	**13.26**
5336	MQ	40	8 mm	4,5 - 6 mm	**18.60**
5338	MQ	50	10 mm	6 - 8 mm	**33.00**
6736	MQ	60	12 mm	8 - 10 mm	**50.00**

4.51 Tampon d'ancrage avec filetage extérieur

Exécution: promatisé. INOX: voir 11.40

4.51 *Bolzendübel mit Aussengewinde*

Ausführung: promatisiert. INOX: siehe 11.40

Code	Type/*Typ*	da	a	E min	T	Ø trou	charge adm. Zul. Belastung N (B25)	100 pces/St. CHF
4360	M 8 x 50	5	20	35	38	8 mm	4000 N	**111.32**
4361	M 8 x 75	20	40	35	50	8 mm	4000 N	**143.10**
5606	M 8 x 110	50	20	90	90	8 mm	4000 N	**205.41**
4362	M 10 x 60	10	10	40	40	10 mm	5300 N	**167.00**
5601	M 10 x 85	25	40	45	50	10 mm	5300 N	**210.70**
4363	M 10 x 105	50	60	45	60	10 mm	5300 N	**265.04**

Code	Type/*Typ*	da	a	E min	T	Ø trou	charge adm. Zul. Belastung N (B25)	100 pces/St. CHF
5602	M 10 x 120	50	70	45	60	10 mm	5300 N	**270.40**
5603	M 12 x 110	50	60	45	60	12 mm	9900 N	**357.80**
5604	M 12 x 145	60	30	60	72	12 mm	9900 N	**463.83**
5879	M 12 x 180	90	115	60	72	12 mm	9900 N	**527.44**
5880	M 12 x 200	100	100	60	72	12 mm	9900 N	**596.40**
5605	M 16 x 180	40	70	100	110	16 mm	13900 N	**675.87**

Dimensions pour profils : voir page 6
Dimensionnen für Profile : siehe Seite 6

4.51 a Goujon d'ancrage avec filetage intérieur

Exécution: promatisé. INOX: sur demande

4

4.51 a *Bolzenanker mit Innengewinde*

Ausführung: promatisiert. INOX: auf Anfrage

Code	Type/*Typ*	L1	L2	D	charge adm. Zul. Belastung N (B25)	100 pces/St. CHF
8061	M 8	50	17	10 mm	3000 N	**318.55**
8062	M 10	60	20	12 mm	4000 N	**405.02**
8063	M 12	75	30	16 mm	6600 N	**633.71**

4.52 Tampon en acier à chasser

Exécution: promatisé. INOX: voir 11.39

4.52 *Einschlaganker aus Stahl*

Ausführung: promatisiert. INOX: siehe 11.39

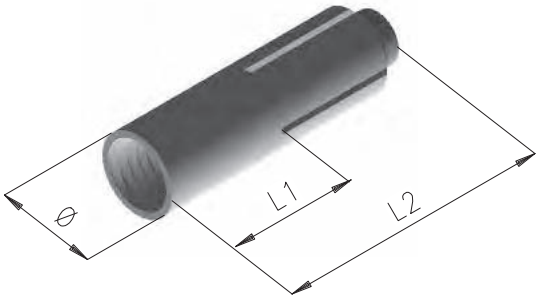

Code	Type/*Typ*	L1	L2	D	charge adm. Zul. Belastung N (B25)	100 pces/St. CHF
4019	M 6	25,5	11,5	8 mm	1000 N	**45.00**
4020	M 8	32	15	10 mm	1800 N	**55.00**
8247	M 10	30	10	12 mm	4500 N	**110.00**
4021	M 10	38	17,5	12 mm	4500 N	**75.00**
4022	M 12	51	22,5	15 mm	6600 N	**105.00**

4.53 Chasse-Cône

4.53 *Setzwerkzeug*

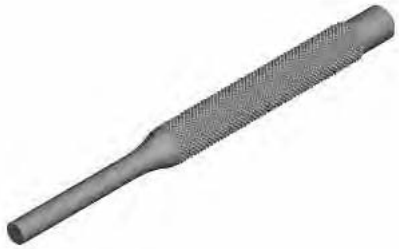

Code		Pce/St. CHF	
4067	L normale	**6.80**	net/netto

Prix / Preis 2011 : +3.7 %

4.54 Montafix

Exécution: promatisé.

4.54 *Montafix*

Ausführung: promatisiert.

Type	M.	Détail Code	Pce/St.	100 pces/St. Code	CHF
MTX	M8/M10	7821	**2.51**	7822	**226.00**
MTV	M8	7968	**1.87**	7969	**161.00**
MTZ	M8	7971	**1.71**	7972	**144.00**
MTZ	M10	8248	**1.93**	8249	**168.00**
MTD	M8	7817	**3.70**	7818	**328.00**
MTD	M10	7819	**3.92**	7820	**350.00**
Outil de montage MTX/ Montagewerkzeug MTX	M10	7970	**11.15**		

4.61 Bande d'isolation pour point-fixe

4.61 *Isolation für Fixpunkt*

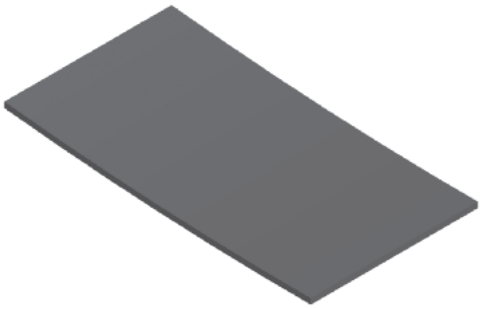

Code	Dim.	Pce/St. CHF
4359	1000/60/2 mm	**8.27**

Bande d'isolation ISOGLAS / *Isolations-Band ISOGLAS*

Code	Dim.	par m/pro M CHF
6553	1000/40/2 mm	**7.35**
6554	1000/50/2 mm	**8.95**
6555	1000/60/2 mm	**10.25**

Température jusqu'à +450°C

Temperaturen beständig bis ca +450°C

4.62 Isolation EVA pour Polyfix

4.62 *EVA-Isolation für Polyfix*

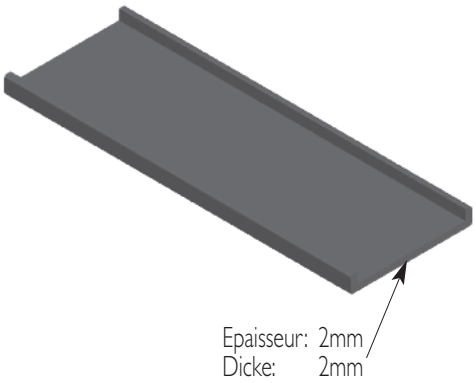

Code	Larg./Breite	∅ Polyfix	PE	CHF le rouleau *CHF Pro Rolle*
5906	30 mm	21 - 73	∅ 40-160	**29.10**
4354	34 mm	74 - 136		**31.50**
4388	42 mm	137 - 252		**38.80**
6572	60 mm / 2,3	mat. 60/5		**77.50**

Rouleaux de 10 mètres / *Rolle von 10 Meter.*

4.62 a Bande d'isolation - caoutchouc pour lacets Pipex

4.62 a *Gummi-Isolations-Band - Gummi für Pipex-Stahlband*

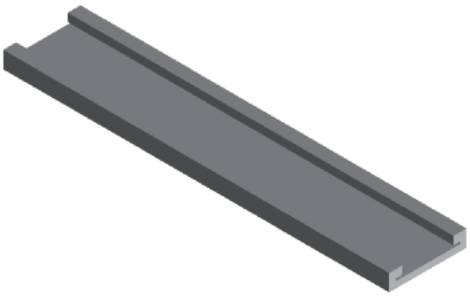

∅	Largeur int. *In.-Breite*	Longueur/Largeur *Länge/Breite*	CHF par m *CHF Pro M*
10 - 21 mm	10 mm	2500 x 15 mm	**2.47**
22 - 42 mm	15 mm	2500 x 20 mm	**2.47**
43 - 71 mm	20 mm	2500 x 25 mm	**3.66**
72 - 127 mm	25 mm	2500 x 30 mm	**4.38**

4.62 b Bande d'isolation - caoutchouc pour Polyfix et Minifix

4.62 b *Gummi Isolations-Band für Polyfix und Minifix*

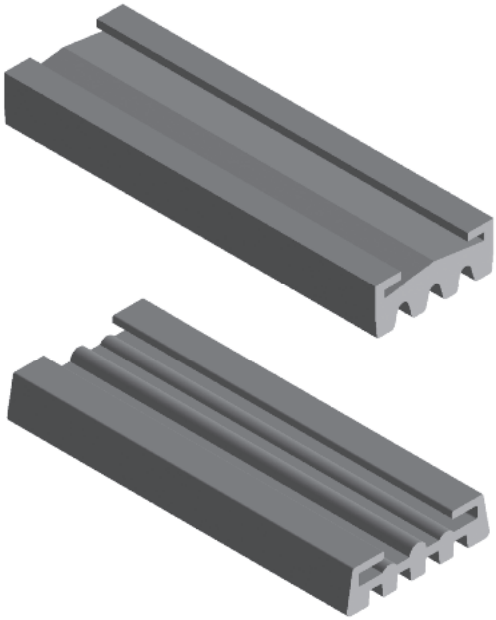

Polyfix

Epaisseur *Dicke*	Largeur int. *In.-Breite*	Ø	CHF par m.	Isol. rouge CHF par m. + 180°C
10 mm	27 mm	10 - 55 mm	**9.36**	**32.57**
10 mm	31 mm	56-118 mm	**10.89**	**44.72**
10 mm	38 mm	119-134 mm	**14.31**	**47.90**

Rouleaux de 20 mètres / *Rolle von 20 Meter.*

Minifix

Epaisseur *Dicke*	Largeur int. *In.-Breite*	Ø	CHF par m.
4 mm	21 mm	10-152	**3.11**

Rouleaux de 40 mètres / *Rolle von 40 Meter.*

4.63 Spray Sam-Gliss

Code		CHF
4066	la pièce/*pro Stück*	**20.04**

Cartons de 12 pièces / *Verpackung 12 Stück*

4.65 Pince DIN pour profils CK/C/CM/CP/CR/CS

Exécution: promatisé. INOX: voir 11.92

4.65 *DIN Klemmen für CK/C/CM/CP/CR/CS-Profile*

Ausführung: promatisiert. INOX: siehe 11.92

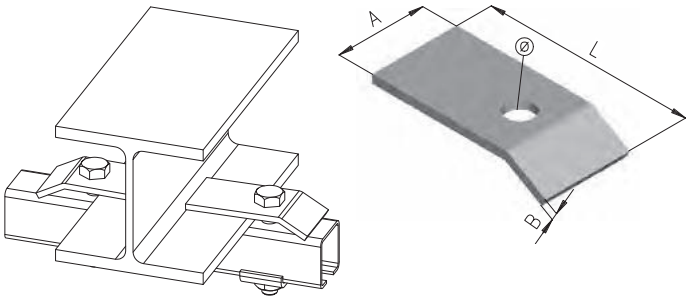

Code	Type/Typ	A	B	L	Ø	Ep Serrage *Bef. Dicke*	Pce/St. CHF
5875	CK/C/CM	40	4	76	12,5	25 mm	**3.74**
7094	CP	50	10	90	14,5	30 mm	**6.10**
5876	CR	50	10	90	14,5	30 mm	**6.10**
5877	CS	60	10	115	14,5	20 mm	**8.03**

4.66 Pince DIN avec brides pour profil CK/C/CM/CP/CR/CS

Exécution: promatisé. INOX: voir 11.93

4.66 *DIN Klemmen mit Stahlbügel für CK/C/CM/CP/CR/CS-Profile*

Ausführung: promatisiert. INOX: siehe 11.93

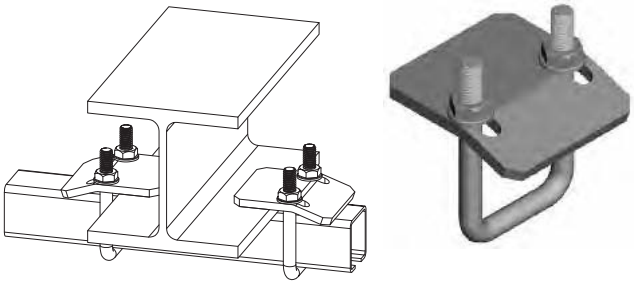

Code	Type/Typ	Ø	A	B	L	Ep Serrage *Bef. Dicke*	PCE/ST. CHF				
6453	CK	M 8	60	5	90	27 mm	**7.61**	CKD	PCE/ST.	CHF	**7.61**
6448	CKD/C/CM	M 8	60	5	90	35/38/32 mm	**7.61**	CMD	PCE/ST.	CHF	**16.61**
7095	CP/CD/CMD	M 10	90	6	94	42/36/25 mm	**16.61**	CPD	PCE/ST.	CHF	**29.54**
6449	CR	M 10	90	6	94	35 mm	**16.61**	CRD	PCE/ST.	CHF	**29.54**
7096	CS	M 12	120	10	105	35 mm	**31.90**	CSD	PCE/ST.	CHF	**48.72**

Utiliser uniquement par paires / *Nur Paar weise verwenden*

Prix / Preis 2011 : +3.7 %

4.70 Pinces d'ancrage

Exécution: promatisé.

4.70 *Trägerklemmen*

Ausführung: promatisiert.

Code	Type/Typ	H1	H2	L	M1	M2	Ø	Charge *Last*	Pce/St. CHF
4536	TK 8/10	28	49	41	M 8	M 10		160 kg	**9.00**
4537	TK 12/16	28	55	53	M 16	M 12		460 kg	**13.23**
5785	TK 13	25	46	59			13 mm	350 kg	**6.50**

H1 ⩾30mm sur demande
H1 ⩾30mm auf Anfrage

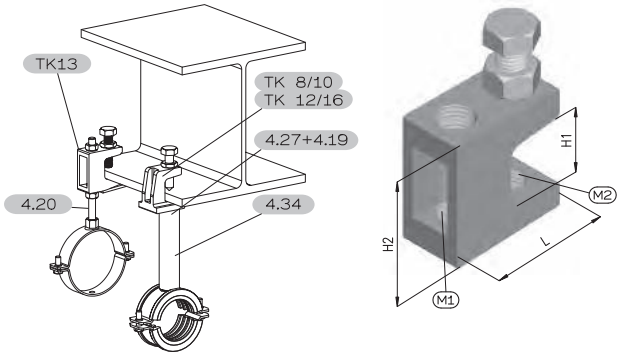

4.71 Taquets Lindapter type A

Exécution: promatisé.

4.71 *Klemmplatten Lindapter Typ A*

Ausführung: promatisiert.

Code	A	A	H	Pce/St. CHF
4538	A - M 10	17	10	**5.33**
4539	A - M 12	19	12	**9.35**

type A

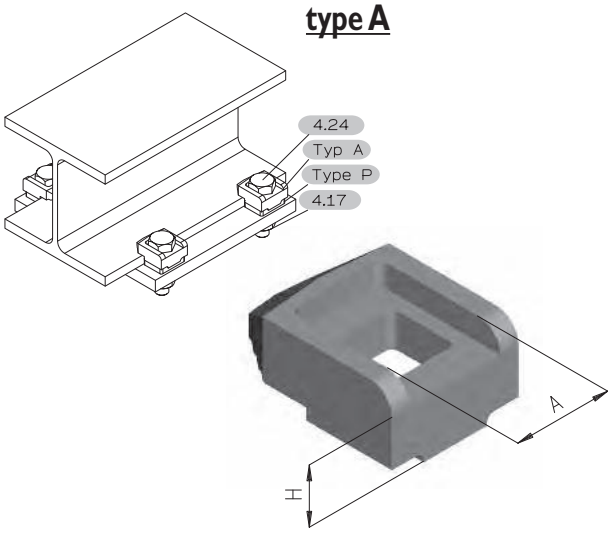

4.72 Taquets Lindapter type B

Exécution: promatisé.

4.72 *Klemmplatten Lindapter Typ B*

Ausführung: promatisiert.

Code	A	A	H	Pce/St. CHF
4540	B - M 10	26	15	**8.70**
4541	B - M 12	29	18	**10.67**

type B

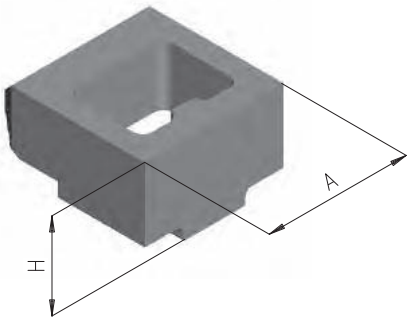

4.73 Cales Lindapter type P

Exécution: promatisé.

4.73 *Unterlagen Lindapter Typ P*

Ausführung: promatisiert.

Code	A	A	H	Pce/St. CHF
4542	P 1 - M 10	24	5	**2.32**
4543	P 1 - M 12	30	6	**2.51**
4544	P 2 - M 10	24	10	**3.48**
4545	P 2 - M 12	30	12	**3.85**
4546	P 3 - M 10	24	16	**5.14**
4547	P 3 - M 12	30	18	**6.21**
8064	CW - M 10	24	2	**2.33**
8065	CW - M 12	30	2,5	**2.79**

type P

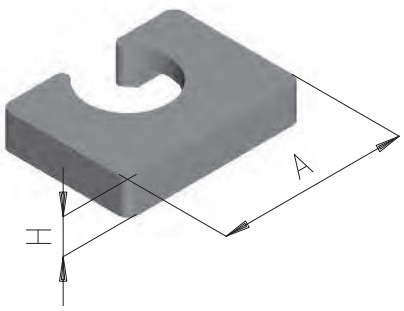

5.1 Point fixe

Utiliser les bandes caoutchouc 2 mm (voir 4.61) pour les tuyaux en cuivre. L'emploi d'arcs-boutants (voir 5.4) est nécessaire dès que la distance entre le plafond et l'axe du tuyau dépasse 18 cm.

Exécution: promatisé. Zingué au feu sur demande.

INOX: voir 11.16

5.1 Fixpunkt

Für Kupferrohre Gummieinlagen 2 mm (siehe 4.61) verwenden. Verstrebungen (siehe 5.4) sind nötig, sobald die Distanz zwischen Decke und Rohrachse 18 cm übersteigt.

Ausführung: promatisiert. Feuerverzinkt auf Anfrage. *INOX: siehe 11.16*

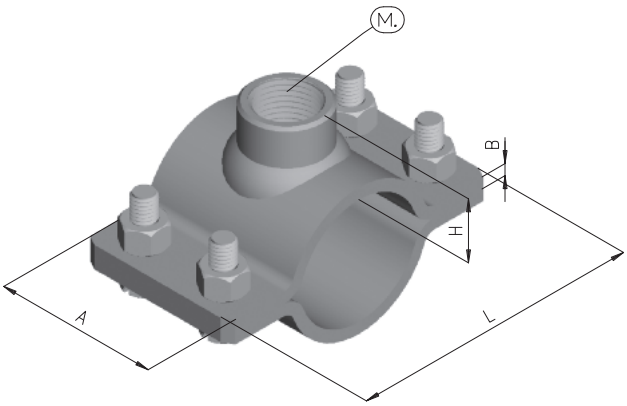

Code	Ø		M.	A	B	H	L	Pce/St.	CHF
7115	15 - 18	3/8"	M 1/2"	55	4	15	72		**12.47**
3685	20 - 25	1/2"	M 1/2"	55	4	15	72		**12.47**
3686	26 - 31	3/4"	M 1/2"	55	4	15	80		**12.90**
3688	32 - 39	1"	M 1/2"	55	4	15	90		**13.35**
3690	40 - 45	1 1/4"	M 1/2"	55	4	15	98		**14.03**
3692	46 -52	1 1/2"	M 1/2"	55	4	15	103		**15.59**
3694	53 - 59		M 3/4"	55	4	17	107		**16.77**
3696	60 - 66	2"	M 3/4"	55	4	17	115		**17.63**
3698	67 - 72		M 3/4"	55	4	17	125		**17.63**
3699	73 - 78	2 1/2"	M 1"	55	4	20	135		**17.98**
3700	79 - 86		M 1"	55	4	20	145		**20.88**

Code	Ø		M.	A	B	H	L	Pce/St.	CHF
3701	87 - 93	3"	M 1"	55	4	20	147		**20.88**
3702	94 - 102		M 1"	55	4	20	159		**23.21**
3703	103 - 111		M 1"	55	4	20	163		**23.88**
3704	112 - 120	4"	M 1"	55	4	20	185		**23.88**
3705	121 - 128		M 1"	55	4	20	185		**25.20**
3706	129 - 135		M 1"	55	4	20	188		**26.22**
3707	136 - 142		M 1"	55	4	20	195		**26.91**
5608	148 - 153		M 1"	55	4	20	220		**28.29**
3708	157 - 165		M 1"	60	5	20	223		**29.61**
5341	168		M 1"	60	5	20	235		**33.01**
3709	219		M 1"	60	5	20	292		**34.86**

Collier noir sans manchon / *Schwarze Rohrschelle ohne Muffe* = moins / *minus 25%*
Collier noir avec manchon / *Schwarze Rohrschelle mit Muffe* = moins / *minus 10%*
Collier avec double manchon / *Rohrschelle mit Doppelmuffe* = + 3,56 CHF
Plaque de base à employer / *Grundplatte zu benützen Nr. 3.30* à 4 trous / *4-Loch*

5

5.2 Point fixe arc-bouté

A employer dès que la cote H atteint 18 cm.
Fabrication sur mesure (indiquer cotes H, D et force de réaction).
Exécution: noir, promatisé ou zingué au feu.
Autres exécutions sur demande.

5.2 Fixpunkt mit Verstrebung

Ab 18 cm Höhe zu verwenden.
Fabrikation auf Massangabe (bei Bestellung Masse H, D und Reaktionskraft angeben).
Ausführung: schwarz, promatisiert oder feuerverzinkt.
Andere Ausführungen auf Anfrage.

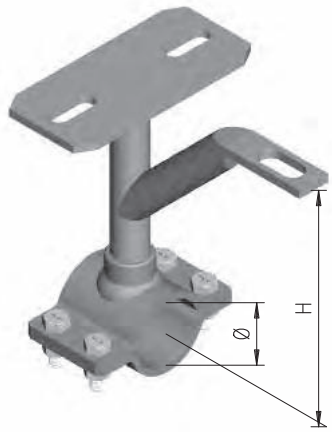

5.3 Point fixe renforcé (PFR)

Fabrication spéciale. Prix sur demande.
Pour forces de réaction élevées (indiquer Ø D, cotes H, entre-axes A et B et force de réaction).
Diamètre max. des goujons de fixation: M16
Exécution: noir, promatisé ou zingué au feu.

5.3 Fixpunkt verstärkt (PFR)

Spezialfabrikation. Preise auf Anfrage.
Bei hoher Reaktionskraft (bei Bestellung Ø D, Masse H, Zwischenachse A und B und Reaktionskraft.
Max. Durchmesser der Befestigungsbolzen: M16
Ausführung: schwarz, promatisiert oder feuerverzinkt.

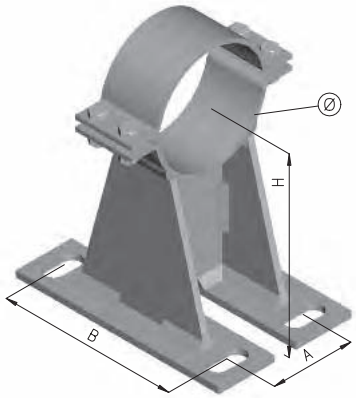

Prix / Preis 2011 : +3.7 %

5.4 Demi arc-boutant

Pour renforcement des points fixes montés sur profils C/CM/CP/CR/CS

A poser par paire. Indiquer à la commande la distance plafond-dessous du profil et la force de réaction.

Livrable non plié ou sur demande plié en forme de V ou Z.

Exécution: promatisé. Zingué au feu sur demande

INOX sur demande

5.4 Halb-Verstrebung

Zur Verstärkung der auf C/CM/CP/CR/CS-Profile montierten Fixpunkte.

Paarweise zu montieren. Bei Bestellung Abstand Decke/UK-Profil sowie Reaktionskraft angeben.

Ungebogen oder auf Anfrage abgebogen in V- oder Z-Form.

Ausführung: promatisiert. Feuerverzinkt auf Anfrage.

INOX auf Anfrage

FORME V

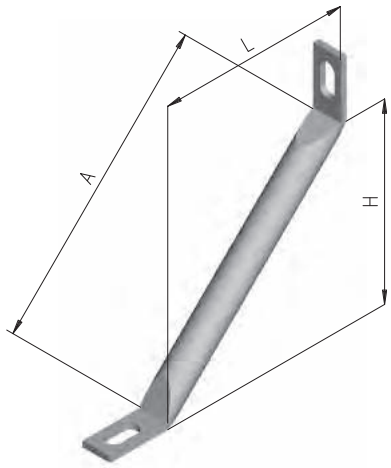

FORME Z

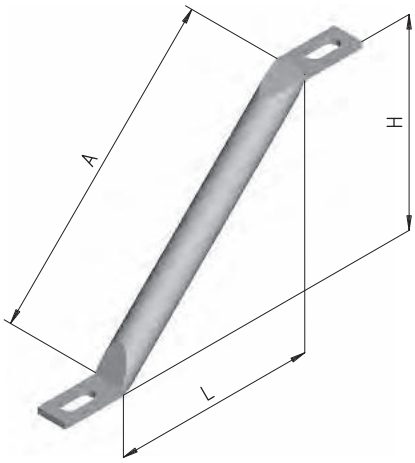

Plus-value au m (A) / *Mehrpreis pro M (A)"*

Ø	Longueur / *Länge* min.	Longueur / *Länge* max.	Poussée max Montage 45° *Max. Schub Montage 45°*	Base *Basis* CHF	Noir *Schwarz* CHF	Promat. *Promat.* CHF	Zingué feu *Feuer-verzinkt* CHF
1/2"	20 cm	50 cm	700 kg	**16.66**	**7.27**	**13.51**	**17.30**
3/4"	20 cm	75 cm	700 kg	**17.11**	**8.78**	**18.06**	**21.86**
1"	50 cm	100 cm	700 kg	**25.32**	**13.24**	**24.22**	**30.24**
1 1/4"	50 cm	150 cm	700 kg	**33.20**	**17.02**	**28.37**	**35.93**
1 1/2"	50 cm	175 cm	800 kg	**39.74**	**18.92**	**33.10**	**41.62**
2"	50 cm	250 cm	1000 kg	**46.73**	**26.85**	**46.53**	**56.76**

Indiquer à la commande les cotes L et H + pliage désiré (V ou Z)
Masse L und H sowie gewünschte Abbiegung (V oder Z) bei Bestellung angeben

5.5 Arc-boutant

Exécution: promatisé. Zingué au feu sur demande

INOX sur demande

5.5 Verstrebung

Ausführung: promatisiert. Feuerverzinkt auf Anfrage.

INOX auf Anfrage

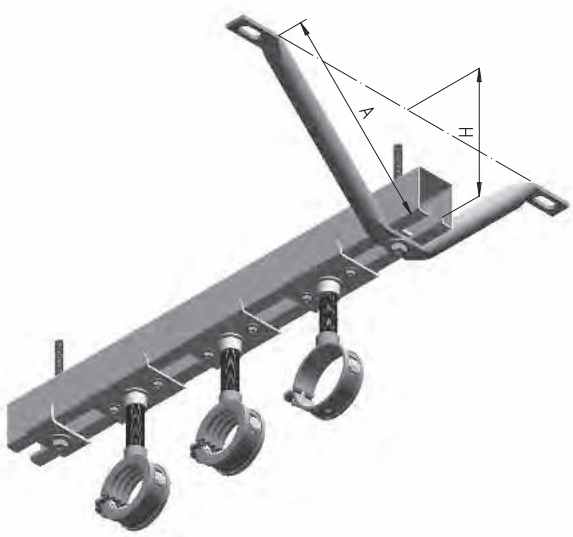

Plus-value au m (2 x A) / *Mehrpreis per M (2 x A)*

	Tarif de base p/pce *Grundpreis p/Stk* CHF	Noir *Schwarz* CHF	Promatisé *Promatisiert* CHF	Zingué feu *Feuerverzinkt* CHF
1/2"	**25.05**	**7.27**	**13.51**	**17.30**
3/4"	**25.66**	**8.78**	**18.06**	**21.86**
1"	**37.92**	**13.24**	**24.32**	**30.24**
1 1/4"	**49.84**	**17.02**	**28.37**	**35.93**
1 1/2"	**59.59**	**18.92**	**33.10**	**41.62**
2"	**70.16**	**26.85**	**46.53**	**56.76**

5.6 Œillet avec manchon mâle et femelle promatisés pour point fixe + arc boutant

Pour renforcer un support existant.
Exécution: 1/2" - 3/4" - 1" mâle ou femelle, promatisé

INOX sur demande

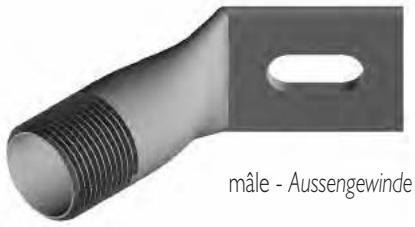

mâle - *Aussengewinde*

5.6 Oese mit Aussengew. und Innengew. mit Muffe promatisiert für Fixpunkt + Verstrebung

Für Verstärkung der bestehenden Halterung.
Ausführung: 1/2" - 3/4" - 1" Innen oder Aussengewinde, promatisiert.

INOX auf Anfrage

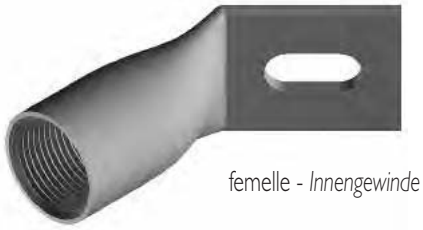

femelle - *Innengewinde*

Code	M.			Pce/St. CHF
7145	M 1/2"	mâle - *Aussengewinde*	45°	**19.04**
7146	M 1/2"	femelle - *Innengewinde*	45 °	**19.04**
7147	M 3/4"	mâle - *Aussengewinde*	45°	**19.66**
7148	M 3/4"	femelle - *Innengewinde*	45°	**19.66**
7149	M 1"	mâle - *Aussengewinde*	45°	**28.17**
7150	M 1"	femelle - *Innengewinde*	45°	**28.17**

5.7 Collier NI promat. pour point fixe + arc boutant

Exécution: promatisé. Zingué au feu sur demande.

INOX sur demande

5.7 Muffenrohrschellen promatisiert für Fixpunkt + Verstrebung

Ausführung: promatisiert. Feurverzinkt auf Anfrage.

INOX auf Anfrage

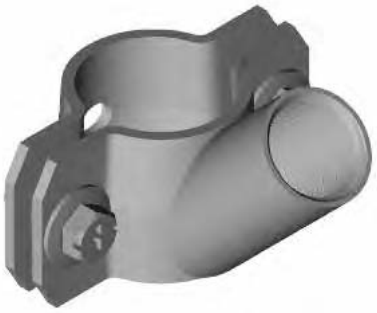

Code	M.			Pce/St. CHF
7151	M 1/2"	mâle - *Aussengewinde*	45°	**24.44**
7152	M 1/2"	femelle - *Innengewinde*	45 °	**24.44**
7153	M 3/4"	mâle - *Aussengewinde*	45°	**24.71**
7154	M 3/4"	femelle - *Innengewinde*	45°	**24.71**
7155	M 1"	mâle - *Aussengewinde*	45°	**35.93**
7156	M 1"	femelle - *Innengewinde*	45°	**35.93**

Pour renforcer un support existant.
Für Verstärkung der bestehenden Halterung.

5.8 Articulations promatisées

INOX: voir 11.16a

5.8 *Gelenkstücke promatisiert*

INOX: siehe 11.16a

Code		Pièce/St. CHF
7386	Base un trou avec articulation 1/2" mâle *Ein-Loch Basisgelenk mit 1/2" Aussengewinde*	**12.52**
7387	Base un trou avec articulation 3/4" mâle *Ein-Loch Basisgelenk mit 3/4" Aussengewinde*	**13.51**
7423	Base un trou avec articulation 1" mâle *Ein-Loch Basisgelenk mit 1" Aussengewinde*	**18.56**
7388	Base 2 trous avec articulation 1/2" mâle *2 -Loch Basisgelenk mit 1/2" Aussengewinde*	**17.31**
7389	Base 2 trous avec articulation 3/4" mâle *2-Loch Basisgelenk mit 3/4" Aussengewinde*	**18.31**
7526	Base 2 trous avec articulation 1" mâle *2-Loch Basisgelenk mit 1" Aussengewinde*	**23.37**
7390	Bride articulée ∅ 22 avec rivet 1/2" mâle *Klammergelenk ∅ 22 mit 1/2" Aussengewinde* (pour tube fileté ext. 1/2") - *(für 1/2" Aussengewinderohr)*	**13.51**
7391	Bride articulée ∅ 25 avec rivet 1/2" mâle *Klammergelenk ∅ 25 mit 1/2" Aussengewinde* (pour tube taraudé int. 1/2") - *(für 1/2" Rohr mit Innengewinde)*	**13.51**
7392	Bride articulée ∅ 27 avec rivet 3/4" mâle *Klammergelenk ∅ 27 mit 3/4" Aussengewinde* (pour tube fileté ext. 3/4") - *(für 3/4" Aussengewinderohr)*	**14.90**
7393	Bride articulée ∅ 30 avec rivet 3/4" mâle *Klammergelenk ∅ 30 mit 3/4" Aussengewinde* (pour tube taraudé int. 3/4") - *(für 3/4"Rohr mit Innengewinde)*	**14.90**
7394	Bride articulée ∅ 34 avec rivet 3/4" mâle *Klammergelenk ∅ 34 mit 3/4" Aussengewinde* (pour tube fileté ext. 1") - (für 1" Rohr mit Aussengewinde)	**15.44**
7424	Bride articulée ∅ 38 avec rivet 1" mâle *Klammergelenk ∅ 38 mit 1" Aussengewinde* (pour tube taraudé int. 1") - *(für 1" Rohr mit Innengewinde)*	**20.50**
7965	Bride articulée ∅ 42 avec rivet 1" mâle *Klammergelenk ∅ 42 mit 1" Aussengewinde*	**26.09**

6.1 Guide

Fixation par mamelon.
Monté en général de chaque côté d'un compensateur.
Plaque de base 2 trous à commander à part (3.10).
Important: observer un alignement parfait lors du montage.
Les mamelons de liaison doivent être le plus court possible
(prière de nous consulter à ce sujet).
Guide insonorisé: température max. adm.: 100°
Isolation TEFLON + 200°: supplément CHF 16.24
Exécution: promatisé. Zingué au feu sur demande
INOX sur demande

Livrable avec ou sans taquets d'insonorisation.

6.1 Rohrführung

Befestigung mittels Nippel.
Wird allgemein beidseitig eines Kompensators montiert.
2-Loch-Grundplatte separat bestellen (3.10).
***Wichtig:** eine perfekte gerade Richtung bei der Montage einhalten. Die Nippel sollten so kurz wie möglich sein (lassen Sie sich durch uns beraten).*
Schallgedämmte Rohrführung: Höchsttemperatur: 100°
TEFLON Schalldämmung + 200°: Zuschlag CHF 16.24
Ausführung: promatisiert. Feuerverzinkt auf Anfrage.
INOX auf Anfrage

Lieferbar mit oder ohne Schalldämmungen Gleiter.

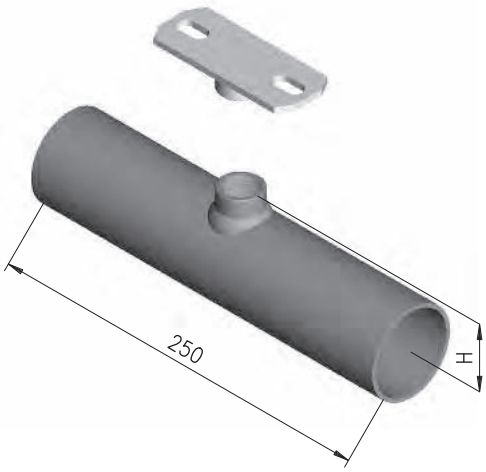

Guide non-insonorisé
Rohrführung ohne Schalldämmung

Code	Ø		M.	H	Pce/St. CHF
3805	21	1/2"	1/2"	29 mm	**12.15**
3806	27	3/4"	1/2"	32 mm	**12.90**
3807	34	1"	1/2"	35 mm	**20.04**
3808	38		1/2"	35 mm	**22.61**
3809	42	1 1/4"	1/2"	39 mm	**22.05**
3810	44,5		1/2"	40 mm	**27.74**
3811	48	1 1/2"	1/2"	43 mm	**23.56**
3812	51		3/4"	45 mm	**24.96**
3813	54		3/4"	45 mm	**27.10**
3814	57		3/4"	48 mm	**31.39**
3815	60	2"	3/4"	50 mm	**35.29**
3816	63,5		3/4"	50 mm	**34.86**
3817	70		3/4"	53 mm	**38.82**
3818	76	2 1/2"	1"	62 mm	**40.65**
3819	82,5		1"	65 mm	**43.01**
3820	89	3"	1"	70 mm	**46.25**
3821	102		1"	77 mm	**53.79**
3822	108		1"	77 mm	**60.35**
3823	114	4"	1"	84 mm	**64.86**
5363	133		1"	90 mm	**96.06**
5610	139		1"	96 mm	**75.32**
5364	159		1 1/4"	110 mm	**138.49**
5365	219		1 1/2"	140 mm	**193.20**

Toutes autres dimensions livrables sur demande
Alle anderen Masse auf Anfrage lieferbar

Guide insonorisé
Rohrführung mit Schalldämmung

Code	Ø		M.	H	Pce/St. CHF
4413	10		1/2"	32 mm	**27.97**
4414	12		1/2"	32 mm	**27.97**
4415	15		1/2"	32 mm	**27.97**
4416	18	3/8"	1/2"	32 mm	**27.97**
4417	22	1/2"	1/2"	35 mm	**27.97**
5343	27	3/4"	1/2"	35 mm	**29.72**
4418	28		1/2"	35 mm	**29.72**
5344	34	1"	1/2"	40 mm	**31.50**
4419	35		1/2"	40 mm	**31.50**
5350	38		1/2"	43 mm	**33.59**
4420	42	1 1/4"	3/4"	45 mm	**35.30**
5609	44,5		3/4"	45 mm	**37.02**
5351	48	1 1/2"	3/4"	48 mm	**40.26**
6020	51		3/4"	50 mm	**41.59**
4421	54		3/4"	50 mm	**45.20**
5352	57		3/4"	53 mm	**46.05**
5353	60	2"	3/4"	53 mm	**46.92**
5354	63,5		1"	55 mm	**49.08**
5355	70		1"	62 mm	**50.59**
4422	76	2 1/2"	1"	65 mm	**52.12**
5356	82,5		1"	70 mm	**61.14**
5357	89	3"	1"	77 mm	**68.05**
5358	102		1"	84 mm	**74.69**
5359	108		1"	84 mm	**75.78**
5360	114	4"	1"	87 mm	**85.72**
5361	133		1"	97 mm	**103.29**
5362	139		1"	105 mm	**108.67**
7339	159		1 1/4"		**120.81**
7340	168		1 1/4"		**130.98**
7341	193		1 1/2"		**206.48**
7342	219		1 1/2"		**235.75**
7343	273		1 1/2"		**374.43**

6.2 Guide double

Garantit l'alignement parfait compensateur-tuyaux.
Plaques de base 2 trous à commander à part (3.10).
Important: soigner les alignements lors du montage. Les mamelons de liaison doivent être le plus court possible (prière de nous consulter à ce sujet).
Guide double insonorisé: température max. adm.: 100°
Isolation TEFLON + 200°: sur demande
Exécution: promatisé. Zingué au feu sur demande
INOX sur demande

Livrable avec ou sans taquets d'insonorisation.

6.2 *Doppel-Rohrführung*

Garantiert eine perfekte Richtung der Kompensator-Rohre.
2-Loch-Grundplatte separat bestellen (3.10).
***Wichtig:** eine perfekte gerade Richtung bei der Montage einhalten. Die Nippel sollten so kurz wie möglich sein (lassen Sie sich durch uns beraten).*
Schallgedämmte Doppel-Rohrführung: Höchsttemperatur: 100°
TEFLON Schalldämmung + 200°: auf Anfrage
Ausführung: promatisiert. Feuerverzinkt auf Anfrage.
INOX auf Anfrage.

Lieferbar mit oder ohne Schalldämmende Gleiter.

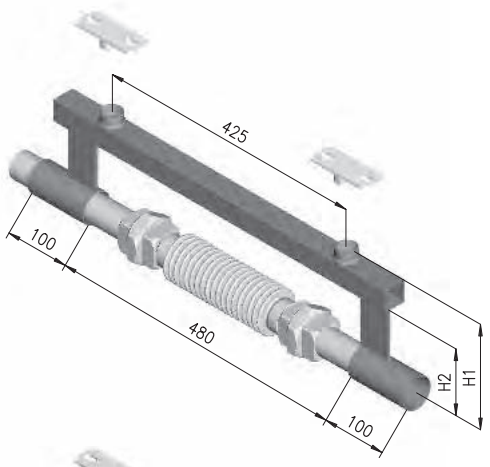

Guide double non-insonorisé
Doppel-Rohrführung ohne Schalldämmung

Code	Ø		M.	H1	H2	Pce/St. CHF
3757	21	1/2"	1/2"	145 mm	105 mm	**70.38**
3758	27	3/4"	3/4"	161 mm	107 mm	**70.14**
3759	34		3/4"	164 mm	110 mm	**75.32**
3760	38		3/4"	166 mm	112 mm	**77.46**
3761	42	1 1/4"	3/4"	168 mm	114 mm	**73.16**
3762	44,5		3/4"	169 mm	115 mm	**80.69**
3763	48	1 1/2"	3/4"	172 mm	118 mm	**79.08**
3764	57		3/4"	176 mm	122 mm	**84.87**
3765	60	2"	3/4"	179 mm	125 mm	**86.50**
3766	63,5		3/4"	179 mm	125 mm	**87.79**
3767	76	2 1/2"	3/4"	186 mm	132 mm	**91.99**
3768	82,5		3/4"	189 mm	135 mm	**94.68**
3769	89	3"	3/4"	195 mm	141 mm	**98.76**
3770	108		3/4"	201 mm	147 mm	**106.94**
3771	114	4"	3/4"	209 mm	153 mm	**112.29**
5366	133		1"			**167.99**

Plaque de base à utiliser 2 x 3.10 ou 3.20
Grundplatte zu benützten 2 x 3.10 oder 3.20

Toutes autres dimensions livrables sur demande
Alle anderen Masse auf Anfrage lieferbar

Guide double insonorisé
Doppel-Rohrführung mit Schalldämmung

Code	Ø		M.	H1	H2	Pce/St. CHF
4423	10		1/2"	161 mm	107 mm	**110.31**
4424	12		1/2"	161 mm	107 mm	**110.31**
4425	15		3/4"	161 mm	107 mm	**110.31**
4426	18	3/8"	3/4"	161 mm	107 mm	**110.31**
4427	22	1/2"	3/4"	164 mm	110 mm	**118.36**
5368	27	3/4"	3/4"	166 mm	112 mm	**120.48**
4428	28		3/4"	166 mm	112 mm	**120.48**
5369	34	1"	3/4"	169 mm	115 mm	**124.80**
4429	35		3/4"	169 mm	115 mm	**124.80**
5378	38		3/4"	172 mm	118 mm	**124.21**
4430	42	1 1/4"	3/4"	172 mm	118 mm	**129.10**
5379	44,5		3/4"	176 mm	122 mm	**129.10**
5380	48	1 1/2"	3/4"	176 mm	122 mm	**135.57**
4431	54		3/4"	179 mm	125 mm	**135.58**
5381	57		3/4"	182 mm	128 mm	**135.58**
5382	60	2"	3/4"	182 mm	128 mm	**139.86**
5383	63,5		3/4"	186 mm	132 mm	**139.86**
4432	76	2 1/2"	3/4"	195 mm	140 mm	**148.23**
5384	82,5		3/4"	195 mm	140 mm	**148.23**
5385	89	3"	3/4"	201 mm	147 mm	**159.22**
5386	108		3/4"	209 mm	153 mm	**161.08**
5387	114	4"	3/4"	213 mm	153 mm	**176.44**

6.3 Guide avec point fixe

Pour dilatation axiale normale
Plaques de base 4 trous à commander séparément (3.30).
Important: soigner les alignements lors du montage. Les mamelons de liaison doivent être le plus court possible (prière de nous consulter à ce sujet).
Guide insonorisé: température max. adm.: 100°
Isolation TEFLON + 200°: sur demande
Exécution: promatisé. Zingué au feu sur demande
INOX sur demande

Livrable avec ou sans taquets d'insonorisation.

6.3 *Rohrführung mit Fixpunkt*

Für normale Längsausdehnung.
4-Loch-Grundplatte separat bestellen (3.30).
Wichtig: *eine perfekte gerade Richtung bei der Montage einhalten. Die Nippel sollten so kurz wie möglich sein (lassen Sie sich durch uns beraten).*
Schallgedämmte Rohrführung mit Fixpunkt:
Höchsttemperatur: 100°
TEFLON Schalldämmung + 200°: auf Anfrage
Ausführung: promatisiert. Feuerverzinkt auf Anfrage.
INOX auf Anfrage

Lieferbar mit oder ohne schalldämmende Gleiter.

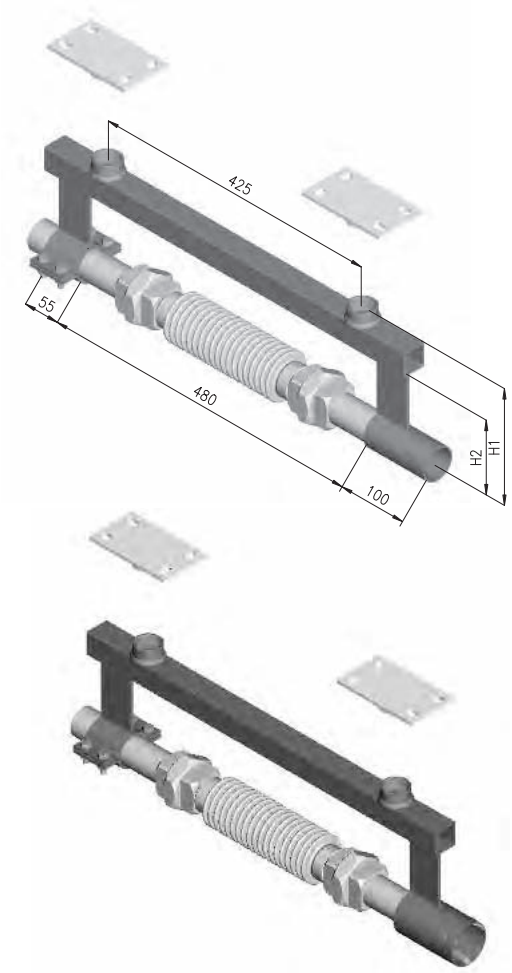

Guide avec point-fixe non insonorisé
Rohrführung mit Fixpunkt ohne Schalldämmung

Code	Ø		M.	H1	H2	Pce/St. CHF
3781	21	1/2"	1/2"	145 mm	105 mm	**62.71**
3782	27	3/4"	1"	161 mm	107 mm	**63.68**
3783	34	1"	1"	164 mm	110 mm	**68.84**
3784	38		1"	166 mm	112 mm	**71.00**
3785	42	1 1/4"	1"	168 mm	114 mm	**66.70**
3786	44,5		1"	169 mm	115 mm	**74.21**
3787	48	1 1/2"	1"	172 mm	118 mm	**72.63**
3788	57		1"	176 mm	122 mm	**78.41**
3789	60	2"	1"	179 mm	125 mm	**80.04**
3790	63,5		1"	179 mm	125 mm	**81.34**
3791	76	2 1/2"	1"	186 mm	132 mm	**85.53**
3792	82,5		1"	189 mm	135 mm	**88.24**
3793	89	3"	1"	195 mm	141 mm	**92.02**
3794	108		1"	201 mm	147 mm	**100.49**
3795	114	4"	1"	209 mm	153 mm	**105.86**

Plaque de base à utiliser 2 x 3.30
Grundplatte zu benützten 2 x 3.30

Toutes autres dimensions livrables sur demande
Alle anderen Masse auf Anfrage lieferbar

Guide avec point-fixe insonorisé
Rohrführung mit Fixpunkt Schalldämmung

Code	Ø		M.	H1	H2	Pce/St. CHF
4433	10		1/2"	161 mm	107 mm	**110.31**
4434	12		1/2"	161 mm	107 mm	**110.31**
4435	15		1"	161 mm	107 mm	**110.31**
4436	18	3/8"	1"	161 mm	107 mm	**113.27**
4437	22	1/2"	1"	164 mm	110 mm	**113.27**
5389	27	3/4"	1"	166 mm	112 mm	**118.36**
4438	28		1"	166 mm	112 mm	**118.36**
5390	34	1"	1"	169 mm	115 mm	**120.48**
4439	35		1"	169 mm	115 mm	**120.48**
5408	38		1"	172 mm	118 mm	**125.20**
4440	42	1 1/4"	1"	172 mm	118 mm	**129.10**
5409	44,5		1"	176 mm	122 mm	**129.10**
5410	48	1 1/2"	1"	176 mm	122 mm	**134.76**
4441	54		1"	179 mm	125 mm	**135.58**
5411	57		1"	182 mm	128 mm	**135.94**
5412	60	2"	1"	182 mm	128 mm	**136.93**
5413	63,5		1"	186 mm	132 mm	**140.23**
4442	76	2 1/2"	1"	195 mm	140 mm	**144.17**
5414	82,5		1"	195 mm	140 mm	**148.67**
5415	89	3"	1"	201 mm	147 mm	**150.92**
5416	108		1"	209 mm	153 mm	**159.61**
5417	114	4"	1"	213 mm	153 mm	**165.08**

7.10 Patin CK/C/CM/CP/CR/CS

Pour dilatations latérales.
Remplace l'écrou PIPEX et permet le déplacement latéral du tuyau sur profil C.
1 patin pour collier jusqu'à ∅ 70 mm ou 2"
2 patins pour collier de ∅ 70-114 mm ou 2-4"
Hauteur "axe-plafond" max. 15 cm
Température max. adm.: 100°
Exécution: promatisé "Delrin" avec noyau acier promatisé M 8

7.10 Gleiter CK/C/CM/CP/CR/CS

Für seitliche Ausdehnung.
Ersetzt die PIPEX-Mutter und ermöglicht die seitliche Verschiebung des Rohres auf C-Profil.
1 Gleiter für Rohrschellen bis ∅ 70 mm oder 2"
2 Gleiter für Rohrschellen ab ∅70-114 mm oder 2-4"
Höchsttemperatur: 100°
Ausführung: promatisiert, "Delrin" mit promatisiertem Stahlmittelstück M 8

Code	∅	Pce/St. CHF
6282	C + CM	**2.47**
4088	CK	**2.47**
7087	CP	**8.61**
4375	CR	**15.47**
4376	CS	**20.19**

7.20 Glissière D avec manchon soudé pour profil

Exécution: promatisé avec patin Delrin.
∅ max. du tuyau: 80 mm - Charge max. 50 kg
Hauteur "axe-plafond" max. 15 cm
Température max. adm.: 100°

7.20 D-Gleiter mit geschweisster Muffe für Profil

Ausführung: promatisiert mit Delrin-Gleiter.
∅ Rohrdurchmesser max.: 80 mm - Max. Belastungskeit: 50 kg
Höchsttemperatur: 100°

Avec manchon
Mit Muffe

7.20 Glissière pour profil CK/C/CM/CP
(avec bossage au dos)

7.20 Gleiter für CK/C/CM/CP-Profile (mit Nocke)

Code	Typ	H1	H2	X	Trou de fixation Befestigungs-Loch	Pce/St. CHF
4836	standard	28		80	∅ 10,5	**8.54**
4367	avec M 1/2"	23	40	55	∅ 10,5	**9.75**
4368	avec M 3/4"	23	45	55	∅ 10,5	**10.32**
4369	avec M 1"	23	46	42	∅ 10,5	**10.72**
8068	M 10 1/2" mâle	23	40	55	∅ 10,5	**8.60**
8069	M 12 3/4" mâle	23	45	55	∅ 10,5	**8.91**

Standard

7.21 Glissière pour profil CR (avec bossage au dos)

Hauteur "axe-plafond" max. 15 cm

7.21 *Gleiter für CR-Profil (mit Nocke)*

Höhe "Achse-Decke" Max. 15 cm

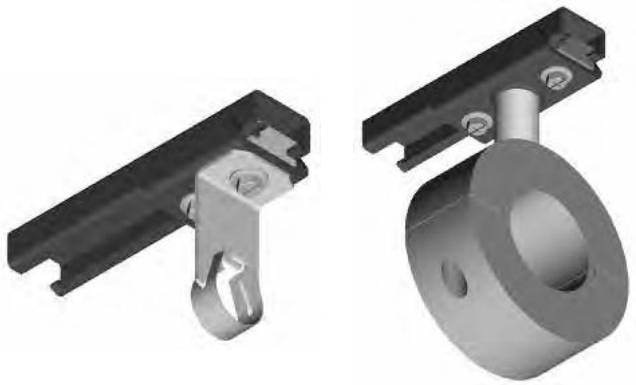

Code	Typ	H1	H2	X	Trou de fixation Befestigungs-Loch	Pce/St. CHF
4837	standard	28		80	∅ 10,5	**8.54**
4371	avec M 1/2"	23	40	55	∅ 10,5	**9.75**
4372	avec M 3/4"	23	45	55	∅ 10,5	**10.32**
4373	avec M 1"	23	46	42	∅ 10,5	**10.72**
8070	M 10 1/2" mâle	23	40	55	∅ 10,5	**8.60**
8071	M 12 3/4" mâle	23	45	55	∅ 10,5	**8.91**

7.22 Glissière avec dos lisse

Hauteur "axe-plafond" max. 15 cm

7.22 *Gleiter ohne Nocken*

Höhe "Achse-Decke" Max. 15 cm

Code	Typ	H1	H2	X	Trou de fixation Befestigungs-Loch	Pce/St. CHF
4835	standard	28		80	∅ 10,5	**8.54**
4153	avec M 1/2"	23	40	55	∅ 10,5	**9.75**
4154	avec M 3/4"	23	45	55	∅ 10,5	**10.32**
4374	avec M 1"	23	46	42	∅ 10,5	**10.72**
8072	M 10 1/2" mâle	23	40	55	∅ 10,5	**8.60**
8073	M 12 3/4" mâle	23	45	55	∅ 10,5	**8.91**

7.30 Glissière D avec plaque étroite soudée pour profil

Ou pour montage au plafond, avec base étroite soudée.
Exécution: promatisé avec patin Delrin.
∅ max. du tuyau: 80 mm - Charge max. 50 kg
Hauteur "axe-plafond" max. 15 cm
Température max. adm.: 100°

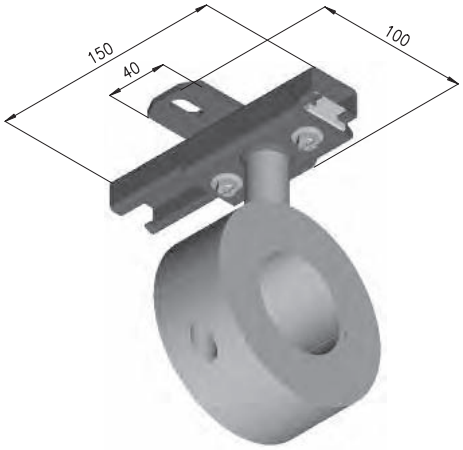

7.30 *D-Gleiter mit schmaler angeschweisster Platte für Profil*

oder Deckenmontage, mit schmaler Platte.
Ausführung: promatisiert mit Delrin-Gleiter.
∅ Rohrdurchmesser max.: 80 mm - Max. Belastungskeit: 50 kg
Höhe "Achse-Decke" Max. 15 cm
Höchsttemperatur: 100°

7.30 Glissière pour profil CK/C/CM/CP avec plaque soudée

7.30 *Gleiter für CK/C/CM/CP-Profile mit angeschweisster Platte*

Code	Typ	A	H1	H2	X	Pce/St. CHF
4443	standard	40	32		80	**13.50**
4445	avec M 1/2"	40	27	44	55	**16.67**
4446	avec M 3/4"	40	27	49	55	**17.24**
4838	avec M 1"	40	27	50	42	**17.64**
6455	avec M 10-1/2"	40	27	41	55	**15.52**
6456	avec M 12-3/4"	40	27	41	55	**15.83**

7

Prix / Preis 2011 : +3.7 %

7.31 Glissière D avec plaque large soudée pour profil

Hauteur "axe-plafond" max. 15 cm

7.31 *D-Gleiter mit breiter angeschweisster Platte für Profil*

Höhe "Achse-Decke" Max. 15 cm

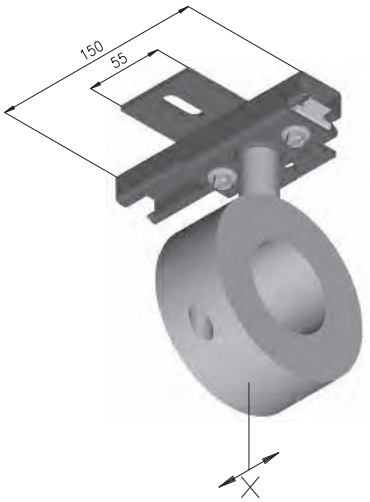

7.31 Glissière pour profil CR/CS avec plaque soudée

Hauteur "axe-plafond" max. 15 cm

7.31 *Gleiter für CR/CS-Profile mit angeschweisster Platte*

Höhe "Achse-Decke" Max. 15 cm

Code	Typ	A	H1	H2	X	Pce/St. CHF
4839	standard	55	32		80	**13.84**
4841	avec M 1/2"	55	27	44	55	**17.01**
4842	avec M 3/4"	55	27	49	55	**17.58**
4843	avec M 1"	55	27	50	42	**17.98**
6457	avec M 10-1/2"	55	27	41	55	**15.86**
6458	avec M 12-3/4"	55	27	41	55	**16.17**

7.32 Glissière renforcée pour fixation au sol

7.32 *Verstärkte Gleiter für Bodenbefestigung*

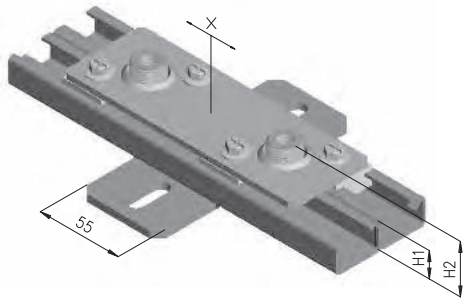

Code	Typ	A	H1	H2	X	Pce/St. CHF
6459	avec M 10-1/2"	55	27	41	55	**34.30**
6460	avec M 12-3/4"	55	27	41	55	**34.92**

7.33 Glissière renforcée manchon 1" soudé

7.33 *Verstärkte Gleiter 1" Muffe geschweisst*

Code	Typ	A	H1	H2	X	Pce/St. CHF
8074	M 1"	55	27	41	55	**31.85**

7.40 Suspension pour dilatation SAD

pour importantes dilatations longitudinales avec ou sans colliers
Exécution: rail en acier type C/CR/CS roulement à billes avec axe en acier INOX galets en "Delrin" uniquement pour le profil C, promatisé. Zingué au feu sur demande
INOX sur demande.

7.40 *Ausdehnungs-Aufhängung SAD*

Für starke Längsausdehnung mit oder ohne Rohrschellen
Ausführung: Stahlschienen Typ C/CR/CS, Kugellager mit INOX-Achse "Delrin"-Rollen nur für C-Profil, promatisiert.
Feuerverzinkt auf Anfrage ***INOX auf Anfrage.***

SAD type C
avec fer plat à souder
mit Flacheisen zum Anschweissen

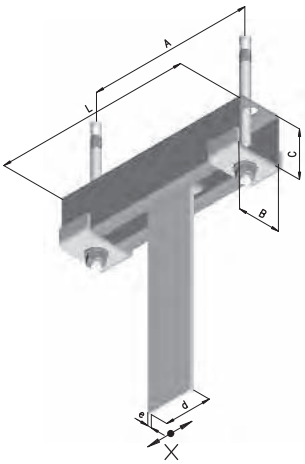

CR/CS 10

Galets acier / *Stahl-Walze*

CODE	Typ 10	Charge max. *Max. Belastung*	Pour ∅ *für ∅*	L	A	B	C	d	e	X	*Pce/St.* CHF
4107	SAD C-10	125 kg	20-114	200	153	35	35	40	4	85	**16.20**
4108	SAD CR-10	300 kg	115-219	250	210	55	62	60	5	110	**34.39**
4109	SAD CS-10	750 kg	220-325	300	260	70	85	80	10	140	**122.73**

Galets "Delrin" / *Delrin-Rollen*

4157 SAD C-10 **17.37**

Galets "Teflon" / *Teflon-Rollen*

aussi en noir ou zingué au feu / *auch in schwarz oder feuerverzinkt.*

Galets acier / *Stahl-Walze*

CODE	Typ 20	Charge max. *Max. Belastung*	F	G	h	i	X	*Pce/St.* CHF
4110	SAD C-20	125 kg	130	60	80	5	120	**31.43**
4111	SAD CR-20	300 kg	200	80	150	10	110	**67.28**
4112	SAD CS-20	750 kg	210	100	160	10	140	**172.09**

Galets "Delrin" / *Delrin-Rollen*

4158 SAD C-20 **30.77**

Galets "Teflon" / *Teflon-Rollen*

aussi en noir ou zingué au feu / *auch in schwarz oder feuerverzinkt.*

NB.: Les types 10 et 20 sont toujours livrés avec un fer plat noir long. 30 cm.
NB.: die Typen 10 und 20 werden immer mit einem schwarzen Flacheisen von 30 cm geliefert.

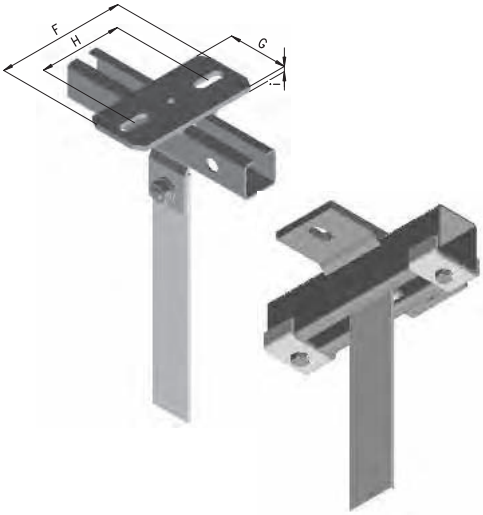

Galets acier / *Stahl-Walze*

CODE	Typ 21	Charge max. *Max. Belastung*	F	G	h	i	X	*Pce/St.* CHF
	SAD C-21	125 kg	130	60	80	5	120	
	SAD CR-21	300 kg	200	80	150	10	110	
	SAD CS-21	750 kg	210	100	160	10	140	

avec collier soudé
mit angeschweisster Rohrschelle

SAD type C

CR/CS

Prix / Preis 2011 : +3.7 %

CODE	Typ 22	Charge max. *Max. Belastung*	M.	H.	Galets Delrin *Delrin-Rollen* Pce/St. CHF	Galets Teflon *Teflon-Rollen* Pce/St. CHF	Galets acier *Stahl-Walze* Pce/St. CHF
5884	SAD C-22	125 kg	M 1/2"	84	**35.63**		
5885	SAD C-22	125 kg	M 3/4"	86	**35.78**		
5886	SAD C-22	125 kg	M 1"	89	**38.06**		
5887	SAD C-22	125 kg	M 1/2"	84		**43.33**	
5888	SAD C-22	125 kg	M 3/4"	86		**43.51**	
5889	SAD C-22	125 kg	M 1"	89		**45.74**	
5890	SAD C-22	125 kg	M 1/2"	84			**32.66**
5891	SAD C-22	125 kg	M 3/4"	86			**33.10**
5892	SAD C-22	125 kg	M 1"	89			**34.05**
6087	SAD CR-22	300 kg	M 1/2"	111			**72.55**
5893	SAD CR-22	300 kg	M 3/4"	111			**72.55**
5894	SAD CR-22	300 kg	M 1"	114			**74.06**
7041	SAD C-22	125 kg	M 1/2" ext.	84	**35.63**		
7060	SAD C-22	125 kg	M 3/4" ext.	86	**35.78**		
	SAD C-22	125 kg	M 1" ext.	89	**38.06**		
	SAD C-22	125 kg	M 1/2" ext.	84		**43.33**	
	SAD C-22	125 kg	M 3/4" ext.	86		**43.51**	
	SAD C-22	125 kg	M 1" ext.	89		**45.74**	
	SAD C-22	125 kg	M 1/2" ext.	84			**32.66**
	SAD C-22	125 kg	M 3/4" ext.	86			**33.10**
	SAD C-22	125 kg	M 1" ext.	89			**34.05**
	SAD CR-22	300 kg	M 1/2" ext.	111			**72.55**
7061	SAD CR-22	300 kg	M 3/4" ext.	111			**72.55**
	SAD CR-22	300 kg	M 1" ext.	114			**74.06**

FABRICATION SPECIALE - PRIX SUR DEMANDE
SPEZIALANFERTIGUNG - PREISE AUF ANFRAGE

7.50 Collier pour dilatation

Spécialement conçu pour conduites à distance.
S'utilise uniquement en appui au sol ∅ 150 à 600 mm.
Coulissage sur pastilles "Delrin" ou "Teflon" (PTFE) sur demande.
Rails de guidage en acier zingué ou INOX 18/8 (à préciser lors de la commande)
Montage: à souder ou à visser
Exécution: promatisé, noir et zingué au feu.
NE SE FABRIQUE QUE SUR DEMANDE

7.50 Ausdehnungs-Rohrschellen

Spezielle Ausführung für Fernleitungen.
Nur aufgelegt verwendbar ∅ 150-600 mm.
Auf Delrin-Scheiben gleitend, oder Teflon (PTFE) auf Verlangen.
Laufschienen aus Stahl verzinkt oder INOX 18/8 (bei Bestellung angeben).
Montage: Anschweissen oder Anschrauben
Ausführung: promatisiert, schwarz und Feuerverzinkt.
FABRIKATION NUR AUF ANFRAGE

Prix / Preis 2011 : +3.7 %

7.60 Pièce de suspension OMEGA

Exécution: promatisé. Zingué au feu sur demande.

7.60 *Befestigungsstück OMEGA*

Ausführung, promatisiert. Feuerverzinkt auf Anfrage.

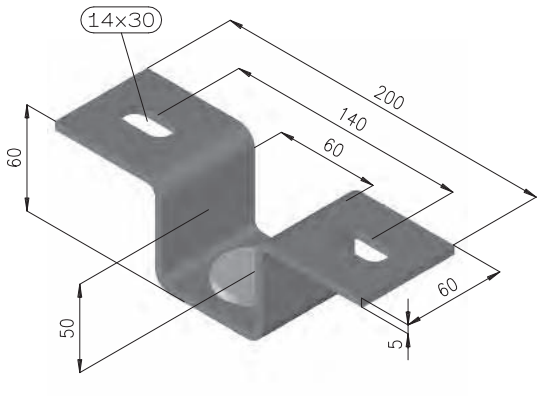

Code		Pce/St. CHF
4105	Complet avec pastille DELRIN *Komplett mit DELRIN Scheibe*	**19.47**
4106	Pastille DELRIN seule *DELRIN-Scheibe separat*	**6.58**

7.61 Suspension pour dilatation OMEGA

avec 3 pastilles et semelle

7.61 *Ausdehnungs-Aufhängung OMEGA*

mit 3 Scheiben und Platte

7.62 Suspension pour dilatation OMEGA avec tube carré + manchon

7.62 *Ausdehnungs-Aufhängung OMEGA mit Vierkant-Stahlrohre+Muffe*

Code	M.	Pce/St. CHF
6678	M 1/2"	**38.80**
6679	M 3/4"	**40.15**
6680	M 1"	**42.80**

7.63 Suspension pour dilatation OMEGA libre avec tube carré + manchon

7.63 *Längs + seitliche Ausdehnungs-Aufhängung OMEGA mit Vierkant-Stahlrohre+Muffe*

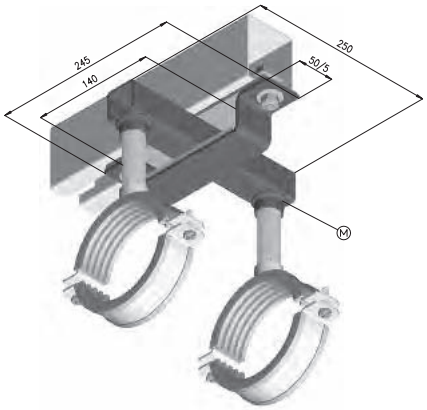

Code	M.	Pce/St. CHF
	M 1/2"	**52.92**
	M 3/4"	**54.07**
	M 1"	**55.82**

7.64 OMEGA pour fixation de profil promatisé

7.64 *OMEGA Befestigung für Profil - promatisiert*

Code	Type/Typ	Pce/St. CHF
7319	Type C	**7.69**
7320	Type CM	**9.00**
7321	Type CP	**10.80**
7322	Type CR	**12.49**
7323	Type CS	**46.37**

7.70 Suspension à dilatation légère, charge max. 100 kg

7.70 *Leichtgleitelement max. Belastung 100 kg*

Code	Type/Typ	Pce/St. CHF
6666	M 8	**7.89**
6667	M 10	**8.03**
6668	M 12	**8.17**

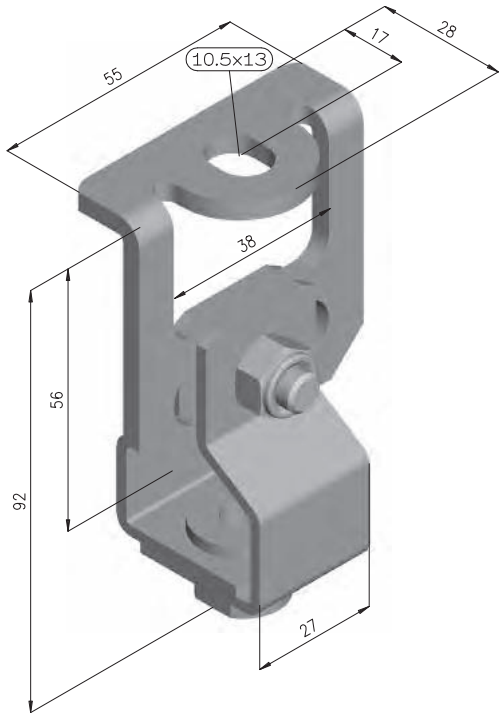

7

8.1 Silentbloc

Fixation verticale ou latérale de nappes de tuyaux.
Suspension de monoblocs (ventilation).
Fixation de batteries murales.
Rendement optimal dans le sens axial (traction-compression).
Charge normale: 70 kg
Charge maximale: 150 kg
Voir rapport EMPA n° 31798
Exécution: promatisé. INOX sur demande.

8.1 Schwingungsdämpfer

Vertikale oder seitliche Aufhängung von Rohrlagen.
Monoblock-Aufhängungen (Lüftung).
Wand-Batterien-Befestigung.
Optimaler Wirkungsgrad bei axialer Anwendung (Zug-Druck).
Normale Belastung: 70 kg
Maximale Belastung: 150 kg
Siehe EMPA-Rapport Nr. 31798
Ausführung: promatisiert. INOX auf Anfrage.

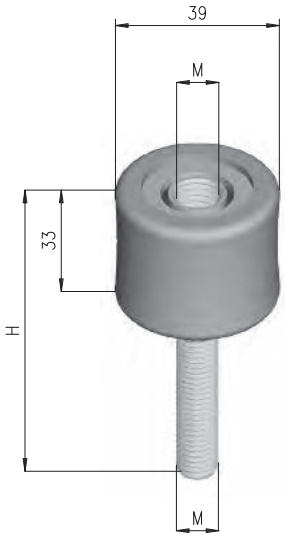

Femelle / Innen

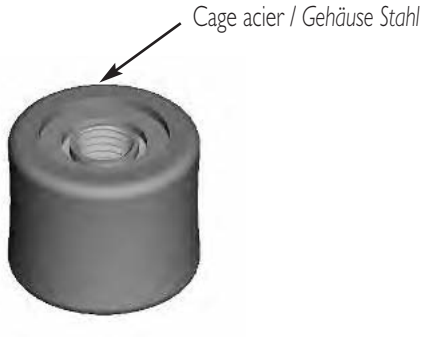

Code	M.	H	Pce/St. CHF
6583	M 6 - M 6 femelle-femelle *M 6 - M 6 Innen-Innen*	60	**10.77**
4024	M 8 - M 8 mâle-femelle *M 8 - M 8 Aussen-Innen*	60	**10.77**
6584	M 8 - M 8 femelle-femelle *M 8 - M 8 Innen-Innen*	60	**10.77**
4014	M 8 - M 10	60	**10.77**
4015	M 10 - M 10	84	**10.77**
4016	M 10 - M 12	84	**14.44**
4017	M 12 - M 12	84	**14.44**

8.2 Silentbloc grosses charges

A employer pour charges de 150 - 700 kg.
Sécurité mécanique palliant un éventuel éclatement du caoutchouc dû à une surcharge.
Tiges filetées M12/M14/M16 à commander à part (4.20) (indiquer la longueur).
Ecrous à commander à part.
Exécution: 1 cage promatisé, 2 rondelles caoutchouc, 2 rondelles acier,
Zingué au feu sur demande.

8.2 Schwingungsdämpfer mit hoher Belastbarkeit

Zu verwenden bei Lasten von 150 - 700 kg.
Mechanische Sicherheit bei eventuellem Zerspringen des Gummis wegen Überlastung.
Gewindestangen M12/M14/M16 separat bestellen (4.20) (Länge angeben).
Mutter separat bestellen.
Ausführung: 1 Gehäuse promatisiert, 2 Gummischeiben, 2 Stahlscheiben,
Feueverzinkt auf Anfrage.

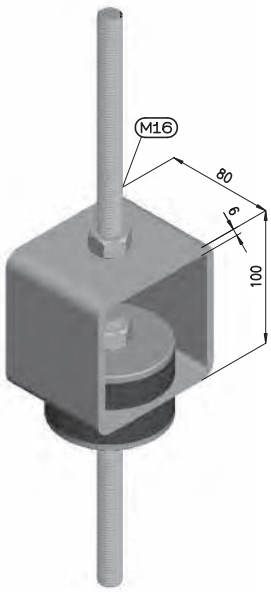

Code	M.	Pce/St. CHF
4018	M 16 - M 16	**47.35**

Y compris: **2 rondelles caoutchouc x 18/80/20**
2 rondelles acier x 16/80/5
Inbegriffen: ***2 U-Scheiben Gummi x 18/80/20***
2 U-Scheiben Stahl x 16/80/5

8

Prix / Preis 2011 : +3.7 %

8.3 Plaque de base 2-trous, insonorisée

Pour colliers et toutes autres formes de fixations à insonoriser.
Exécution: promatisé. INOX sur demande.

8.3 Grundplatte 2-Loch mit Schallisolation

Zur Befestigung von Rohrschellen oder sämtlichen anderen Aufhängungsarten, welche schalldämmend sein muss.
Ausführung: promatisiert. INOX auf Anfrage.

Code	M.	A	B	C	L	H	Pce/St. CHF
4099	3/8"	40	70	22	100	26	**12.52**
4100	1/2"	40	70	22	100	29	**12.67**
4101	3/4"	40	70	22	100	31	**13.31**
4102	1"	60	80	23	130	35	**13.77**
6411	M 10 - 1/2" ext.	40	70	22	100	23	**12.01**
6412	M 12 - 3/4" ext.	40	70	22	100	23	**12.42**

8.4 Plaque de base 4-trous, insonorisée

Exécution: promatisé. INOX sur demande.

8.4 Grundplatte 4-Loch mit Schallisolation

Ausführung: promatisiert. INOX auf Anfrage.

Code	M.	B	C	L	H	Pce/St. CHF
5540	3/8"	90	23	120	27	**22.39**
5541	1/2"	90	23	120	30	**22.66**
5542	3/4"	90	23	120	32	**23.01**
5543	1"	100	23	130	35	**23.62**
5544	1 1/4"	100	23	130	40	**25.04**

8

8.5 Isolation pour appliques CK/C/CM/CP/CR/CS

8.5 Isolation für CK/C/CM/CP/CR/CS-Stützen

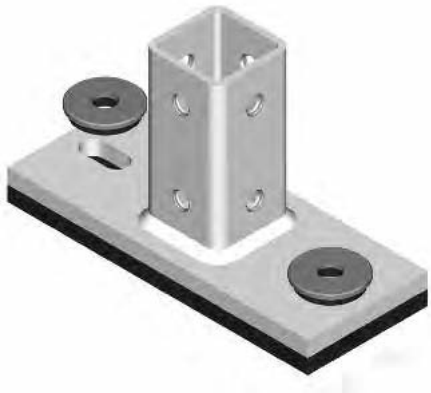

Code	Type/Typ	Trou/Loch Ø	C	E	F	Pce/St. CHF
4447	CK/C/CM	10,5 mm	60	130	65	**10.23**
8050	CP	13 mm	70	170	120	**10.65**
4448	CR	13 mm	80	200	150	**11.34**
4449	CS	13 mm	100	210	150	**12.94**

Y compris: 2 rondelles acier et 2 rondelles caoutchouc
Inbegriffen: 2 Unterlagsscheiben Stahl und 2 Unterlagsscheiben Gummi

8.6 Isolation pour consoles CK/C/CM/CP/CR/CS

8.6 Isolation für CK/C/CM/CP/CR/CS-Konsolen

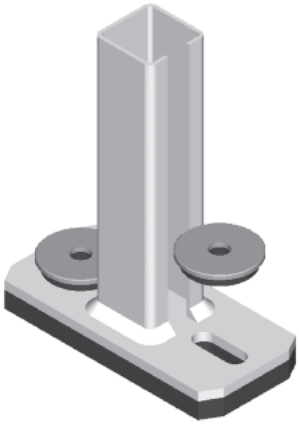

Code	Type	Trou/*Loch* ∅	C	E	F	Pce/St. CHF
4845	CK/C/CM	10,5 mm	60	130	85	**10.23**
7588	CP	13 mm	70	170	120	**10.65**
4846	CR	13 mm	80	200	150	**11.34**
4576	CS	13 mm	100	210	150	**12.94**

Y compris: 2 rondelles acier et 2 rondelles caoutchouc
Inbegriffen: 2 Unterlagsscheiben Stahl und 2 Unterlagsscheiben Gummi

8.7 Isolation pour profil C/CM/CP/CR

8.7 Schallisolation für C/CM/CP-Profile

Code	Type	Pce/St. CHF
4577	C/CM/CP	**8.55**
8051	CR	**13.05**

Livraison par mètre sur demande
Lieferung pro Meter auf Anfrage

8.8 Isolation pour profils CK/C/CM/CP/CR - antivibrations

8.8 Schallisolation für CK/C/CM/CP/CR-Profile - gegen Vibrationen

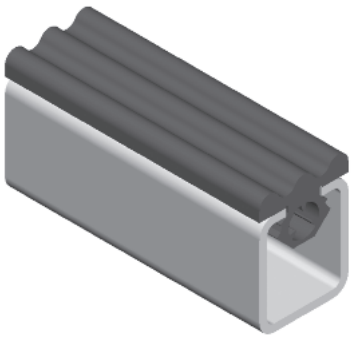

Code	Rouleau/*Rolle*	CHF
6228	50 m	**12.79/ml**
6229	La coupe /*Schnitt*	**2.20/ml**

8

Prix / Preis 2011 : +3.7 %

9.1 a Collier de dalle "STANDARD" fixe Ø 50 - 160 mm

- pose par simple enfoncement au marteau des pieds sur le coffrage.
- réglage par clavettes de 5 en 5 mm, sans aucun outillage.
- rend possible la fixation de tuyau au ras du coffrage.
- pour tuyaux en plastique, en fer ou en fonte.
- Pieds-équerres à visser pour fixation sur radier (pieds prédalle).
- Pieds en INOX pour béton propre sur demande.

Exécution: noir ou INOX

Livrable en cartons de 25 pièces. Détail: supplément CHF 1.-

9.1 a Einlegerohrschelle "STANDARD" fest Ø 50 - 160 mm

- Befestigung auf Betonverschalungen durch einfaches Einschlagen der Füsse mit dem Hammer.
- Verstellbar durch Keile alle 5mm, ohne jegliches Werkzeug.
- Ermöglicht eine Befestigung dicht auf der Betonverschalung.
- Für Plastik-, Eisen-, und Guss-Rohre.
- abgewinkelte Füsse zur Verschraubung auf der Bodenplatte (Fuss abgebogen).
- Füsse in INOX für Sichtbeton auf Anfrage.

Ausführung: schwarz und INOX.

Lieferbar in Verpackungen von 25 Stück. Detail: + CHF 1.-

Pied normal
Fuss normal

Pied Prédalle
Fuss abgebogen

Collier complet avec pieds normaux noirs / *Komplette Rohrschelle mit normalen Füssen, schwarz*

	avec pieds H 150 *mit Füsse H 150*		avec pieds H 200 *mit Füsse H 200*		avec pieds H 300 *mit Füsse H 300*		avec pieds H 400 *mit Füsse H 400*	
Ø	Code	Pce/St. CHF	Code	Pce/St. CHF	Code	Pce/St. CHF	Code	Pce/St. CHF
50	3490	**3.62**		**4.06**	3491	**4.78**	3492	**5.60**
56	3493	**3.68**		**4.12**	3494	**4.87**	3495	**5.66**
63	3496	**3.81**		**4.25**	3497	**4.94**	3498	**5.78**
68	3499	**3.88**		**4.32**	3500	**5.02**	3501	**5.86**
75	3502	**3.94**		**4.38**	3503	**5.12**	3504	**5.91**
77	3505	**3.94**		**4.38**	3506	**5.12**	3507	**5.91**
90	3508	**4.12**		**4.56**	3509	**5.26**	3510	**6.09**
97	3511	**4.19**		**4.63**	3512	**5.34**	3513	**6.18**
100	5611	**4.24**		**4.68**	5612	**5.40**	5613	**6.22**
110	3514	**4.29**		**4.73**	3515	**5.44**	3516	**6.25**
117	3517	**4.46**		**4.90**	3518	**5.60**	3519	**6.44**
125	3520	**4.60**		**5.04**	3521	**5.78**	3522	**6.59**
128	5614	**4.69**		**5.13**	5615	**5.85**	5616	**6.68**
135	3523	**4.78**		**5.22**	3524	**5.91**	3525	**6.76**
140	3526	**4.78**		**5.22**	3527	**5.91**	3528	**6.76**
142	3529	**4.78**		**5.22**	3530	**5.91**	3531	**6.76**
150	3532	**4.94**		**5.38**	3533	**6.09**	3534	**6.91**
160	3535	**5.12**		**5.56**	3536	**6.25**	3537	**7.09**

Collier complet avec pieds normaux INOX / *Komplette Rohrschelle mit normalen Füssen, INOX*

	avec pieds H 150 *mit Füsse H 150*		avec pieds H 200 *mit Füsse H 200*		avec pieds H 300 *mit Füsse H 300*		avec pieds H 400 *mit Füsse H 400*	
Ø	Code	Pce/St. CHF	Code	Pce/St. CHF	Code	Pce/St. CHF	Code	Pce/St. CHF
50	3538	**5.35**		**5.90**	3539	**7.56**	3540	**9.13**
56	3541	**5.42**		**5.97**	3542	**7.64**	3543	**9.20**
63	3544	**5.50**		**6.05**	3545	**7.75**	3546	**9.29**
68	3547	**5.58**		**6.13**	3548	**7.84**	3549	**9.36**
75	3550	**5.69**		**6.24**	3551	**7.91**	3552	**9.47**
77	3553	**5.69**		**6.24**	3554	**7.91**	3555	**9.47**
90	3556	**5.85**		**6.40**	3557	**8.11**	3558	**9.64**
97	3559	**5.91**		**6.46**	3560	**8.17**	3561	**9.71**
100	5617	**5.97**		**6.52**	5618	**8.20**	5619	**9.75**
110	3562	**6.04**		**6.59**	3563	**8.25**	3564	**9.79**
117	3565	**6.18**		**6.73**	3566	**8.44**	3567	**9.97**
125	3568	**6.36**		**6.91**	3569	**8.60**	3570	**10.17**
128	5620	**6.45**		**7.00**	5621	**8.68**	5622	**10.25**
135	3571	**6.53**		**7.08**	3572	**8.78**	3573	**10.32**
140	3574	**6.53**		**7.08**	3575	**8.78**	3576	**10.32**
142	3577	**6.53**		**7.08**	3578	**8.78**	3579	**10.32**
150	3580	**6.73**		**7.28**	3581	**8.95**	3582	**10.52**
160	3583	**6.88**		**7.43**	3584	**9.13**	3585	**10.66**

9.1 b Collier de dalle "UNIVERSEL" réversible variable ∅ 10 - 140 mm

Livrable en cartons de 25 pièces. Détail: supplément CHF 1.-
Livrés avec 2 pieds et 4 agraphes

9.1 b "UNIVERSEL" Einlegerohrschelle umkehrbar verstellbar ∅ 10 - 140 mm

Lieferbar in Verpackungen von 25 Stück. Detail: + CHF 1.-
Lieferbar mit 2 Füsse und 4 Spangen

Collier complet / *Komplette Rohrschelle*					
Pieds noirs *Schwarze Füsse*			Pieds INOX *INOX Füsse*		
Code	H	Pce/St. CHF	Code	H	Pce/St. CHF
7411	150	**3.66**	7415	150	**5.36**
7412	200	**4.10**	7416	200	**5.91**
7413	300	**4.83**	7417	300	**7.62**
7414	400	**5.66**	7418	400	**9.17**

Collier complet / *Komplette Rohrschelle*					
Pieds prédalles noirs *Füsse abgebogen schwarz*			Pieds prédalles INOX *Füsse abgebogen INOX*		
Code	H	Pce/St. CHF	Code	H	Pce/St. CHF
7419	150	**4.49**	7656	150	**6.24**
7420	200	**5.07**	7657	200	**6.93**
7421	300	**5.69**	7658	300	**8.51**
7422	400	**6.52**	7659	400	**10.05**

9.2 a Collier SEUL "STANDARD" noir avec agraphe

9.2 a "STANDARD" Rohrschelle ALLEIN schwarz mit Spangen

Collier SEUL noir
Rohrschelle ALLEIN schwarz

Code	∅	Pce/St. CHF
5793	50	**2.33**
5794	56	**2.39**
5795	63	**2.51**
5796	68	**2.59**
5797	75	**2.64**
5798	77	**2.64**
5799	90	**2.83**
5800	97	**2.90**
5801	100	**2.95**
5802	110	**2.98**
5803	117	**3.17**
5804	125	**3.30**
5805	128	**3.40**
5806	135	**3.48**
5807	140	**3.48**
5808	142	**3.48**
5809	150	**3.65**
5810	160	**3.82**

9.2 b Collier "UNIVERSEL" SEUL noir

9.2 b *"UNIVERSAL" Rohrschelle ALLEIN schwarz*

Code		Pce/St. CHF
7648	sans agrafes / *ohne Spangen*	**1.98**
7100	avec 4 agrafes / *mit 4 Spangen*	**2.74**

9.2 c Pieds seuls pour STANDARD et UNIVERSEL

9.2 c *Füsse für STANDARD und UNIVERSEL*

Pieds normaux noirs *normale Füsse schwarz*			Pieds normaux INOX *normale Füsse INOX*	
Code	H	Pce/St. CHF	Code	Pce/St. CHF
3586	150	**0.65**	3589	**1.45**
5762	200	**0.87**	5765	**1.73**
	250	**1.05**		
3587	300	**1.23**	3590	**2.57**
3588	400	**1.66**	3591	**3.36**
5763	500	**2.46**	5766	**4.13**
5764	600	**3.30**	5767	**6.49**

Pieds prédalle noirs *Füsse abgebogen schwarz*			Pieds prédalle INOX *Füsse abgebogen INOX*	
Code	H	Pce/St. CHF	Code	Pce/St. CHF
3593	150	**1.08**	7650	**1.90**
5768	200	**1.37**	7651	**2.25**
3594	300	**1.67**	7652	**3.03**
3595	400	**2.08**	7653	**3.80**
5769	500	**2.89**	7654	**4.57**
5770	600	**3.72**	7655	**6.93**

Autres dimensions sur demande
Andere Masse auf Anfrage

9.2 d Agrafes

9.2 d *Spangen*

Code		Pce/St. CHF
4103	Détail	**0.19**
	par 100	**9.07**

9.2 e Pression caoutchouc

9.2 e *Gummi-Zäpfchen*

Code		Pce/St. CHF
4169	Détail	**0.47**

9

9.3 Collier de dalle "UNIVERSEL"

Soudés sur plaque de base, noirs, pour montage sur armatures à béton

9.3 "UNIVERSAL" Einlegerohrschellen

auf Grundplatte geschweisst, schwarz, für Montage auf Unterarmierung

Code	H	Pce/St. CHF
8195	150	**12.37**
8196	200	**12.87**
8197	300	**13.70**
8268	400	**14.68**
8269	500	**16.50**
8270	600	**18.40**
	plus-value pour base 400 *Mehrwert für Basis 400*	**+0.66**

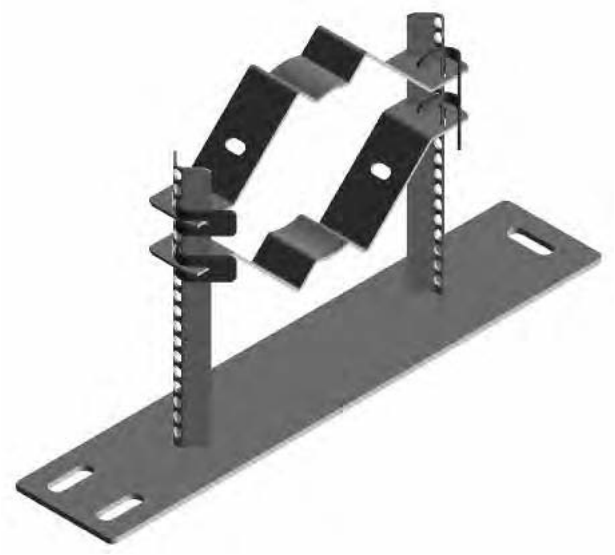

9.4 Collier de dalle Canalfix "UNIVERSEL" variable ∅ 10 - 140 mm

en acier noir, livrés avec visserie, non montés

9.4 Einlegerohrschellen Kanalfix "UNIVERSAL" ∅ 10 - 140 mm für Erdbereich

Schwarzstahl, mit Schrauben geliefert, nicht montiert

Code	H	Pce/St. CHF
8171	200	**22.78**
8172	300	**23.79**
8173	400	**25.01**

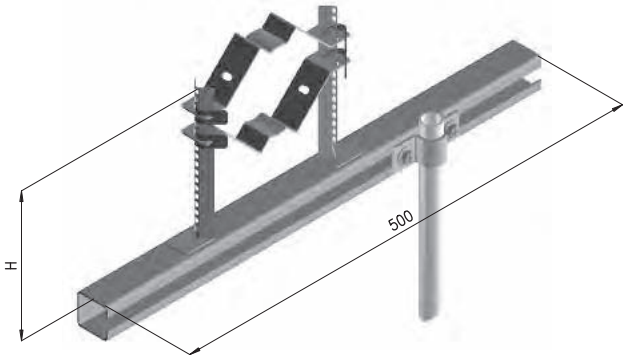

9.5 Collier de dalle Canalfix "STANDARD" ∅ 160 mm

en acier noir, livrés avec visserie, non montés

9.5 Einlegerohrschellen Kanalfix "STANDARD" ∅ 160 mm für Erdbereich

Schwarzstahl, mit Schrauben geliefert, nicht montiert

Code	H	Pce/St. CHF
8175	300	**29.67**
8176	400	**30.89**

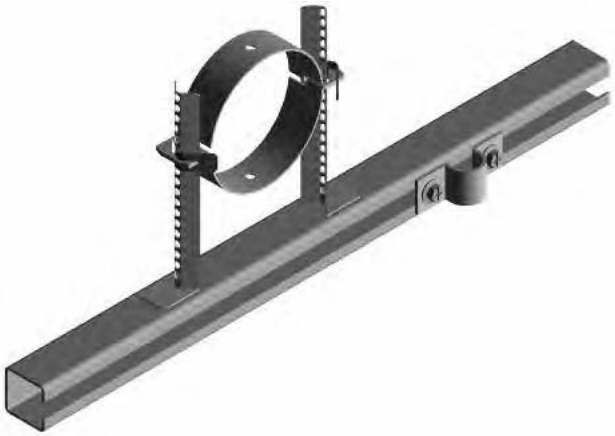

Prix / Preis 2011 : +3.7 %

9.6 Collier de dalle Canalfix réglable

en acier noir, avec bride de fixation pour fer à béton soudé ∅ 18 mm ou tube ∅ 2 1/2 mm réglable

9.6 Einlegerohrschellen Kanalfix für Erdbereich, verstellbar

in Schwarzstahl, ink. Befestigungsrohrschelle für Dorn ∅ 18 mm oder Rohr ∅ 2 1/2 mm

Code	∅	Pce/St. CHF
8313	200	**39.46**
8314	250	**40.37**
8315	315	**45.80**
8316	350	**46.48**

9.7 Tubes en acier noir ou fer à béton pour Canalfix jusqu'à ∅ 350 mm

9.7 Spezial Rohre in Schwarstahl oder Armierungsdorn für Kanalfix im Erdbereich bis ∅ 350 mm

Code	∅	L	Pce/St. CHF
8177	21,3 x 2	600	**6.04**
8178	18 Armierungseisen	600	**15.92**

9.8 Collier de dalle Canalfix avec pied soudé

en acier noir, avec fer à béton soudé ∅ 18 mm ou tube ∅ 2 1/2 mm

9.8 Einlegerohrschellen Kanalfix für Erdbereich mit geschweissten Fuss

in Schwarzstahl, ink. Dorn ∅ 18 mm oder Rohr ∅ 2 1/2 mm

Code	∅	Pce/St. CHF
8180	200	**39.46**
8182	250	**40.37**
8184	315	**45.80**
8186	350	**46.48**

S SCHWEIZERISCHER ZERTIFIZIERUNGSDIENST
CE SERVICE SUISSE DE CERTIFICATION
SERVIZIO SVIZZERO DI CERTIFICATIONE
S SWISS CERTIFICATION SERVICE

GRUPPE RÜSTUNG
GROUPEMENT DE L'ARMEMENT
AGGRUPPAMENTO DELL'ARMAMENTO
DEFENCE PROCUREMENT AGENCY

SCES 014
Zertifizierungsstelle für Einbauteile
von Schutzbauten

Samvaz S.A.
Fabrication art.metall
Route de Pra de Plan 25
CH-1618 Châtel-St-Denis

IHR ZEICHEN / VOTRE REFERENCE	UNSER ZEICHEN / NOTRE REFERENCE	SACHBEARBEITUNG / RESPONSABLE	DATUM / DATE
Y.L./il	00224/BGP-WO	Peter Binggeli 033 228 17 74	03. April 2002

GENEHMIGUNG

Genehmigungsgegenstand	:	Rohrbefestigungssystem POLYFIX
Antragsteller	:	Samvaz S.A., CH-1618 Châtel-St-Denis
Gültigkeit	:	30. April 2007
Konformitätszeichen	:	**LS S 02-208**

(Schockprüfung)

Diese Genehmigung berechtigt den Antragsteller, die Konformitätsbescheinigung und das Konformitätszeichen für den obgenannten Genehmigungsgegenstand gemäss den Regeln der Zertifizierungsstelle zu benutzen.

Die beigelegte Konformitätsbescheinigung des LABOR SPIEZ ist integrierender Bestandteil dieser Genehmigung.

LABOR SPIEZ
Der Leiter

Dr. B. Brunner

LABOR SPIEZ
Zertifizierungsstelle SCES 014
Der Chef

P. Binggeli

Beilage: Konformitätsbescheinigung Nr. LS S 02-208 vom 02. April 2002

z. K. an: - Zertifizierungsstelle SCES 014
- C FS 364 → Reg. Kollektivschutz (BAK)

TEL +41 (0)33 228 14 00
FAX +41 ()033 228 14 02
www.vbs.admin.ch/ls
LABOR SPIEZ, CH-3700 SPIEZ

Prix / Preis 2011 : +3.7 %

10.1 Systèmes de fixations pour ouvrages protégés résistant aux chocs

10.1 Schocksichere Befestigung von Einbauteilen in Schutzbauten

Fabricant:
Hersteller:
SAMVAZ
1618 Châtel-Saint-Denis

Date d'échéance:
Ablaufdatum:
30.04.2007

No du certificat d'approbation:
Genehmigung:
LS S 02-208

Autorisation délivrée par:
Genehmigung ausgestellt durch:
Groupement de l'armement
Laboratoire AC, 3700 Spiez
Gruppe Rüstung
AC Laboratorium, 3700 Spiez

Degré de protection:
Schutzgrad:
3 bar

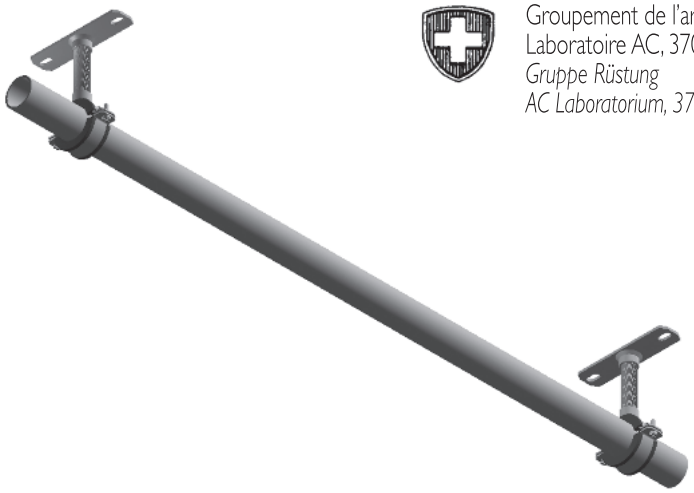

10.2 Instructions de montage

10.2 Montageanleitung

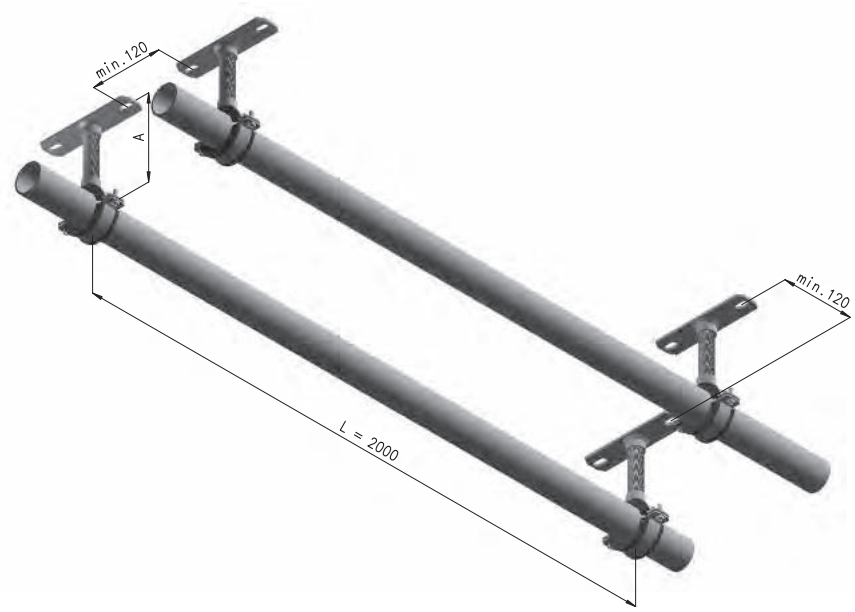

Degré de protection
Schutzgrad

1 bar

Diagramme simplifié, valable uniquement avec une distance entre fixations de L = 2.00 m.

Vereinfachtes Diagramm nur gültig bei Abstand der Befestigung von L = 2.00 m

Diamètre des conduites / *Durchmesser der Leitungen*

Distance **A** entre plafond (mur) et conduites / *Wand-oder Deckenabstand A*	1/2´´	3/4´´	1´´	1¼´´	1½´´	2´´	2½´´	3´´	100	125	150
10 cm											
20 cm	D12-½" ou/oder M12										
30 cm											
40 cm				D20-½"							
50 cm									D27-¾"		
60 cm											

Prix / Preis 2011 : +3.7 %

10.3 Collier à manchon POLYFIX isolé 2-vis
résistant aux chocs - pour ouvrages protégés

Exécution: promatisée.

10.3 POLYFIX Muffen-Rohrschelle isoliert
2 Schrauben, schocksicher - für Schutzbauten

Ausführung Promatisiert.

CODE	Ø		Type D 12-1/2" Type D 20-1/2" Manchon rivé *Genietete Muffe*	Pce/St. CHF	Type D 27-3/4" Manchon soudé *Geschweisste Muffe*	Pce/St. CHF	Type D36-1" Manchon soudé *Geschweisste Muffe*	Pce/St. CHF
	10-13		1/2"	**5.29**				
	14-18	3/8"	1/2"	**5.29**				
	19-22	1/2"	1/2"	**5.35**				
	23-28	3/4"	1/2"	**5.82**				
	29-34	1"	1/2"	**6.07**				
	35-40		1/2"	**6.32**				
	41-45	1 1/4"	1/2"	**6.68**				
	46-50	1 1/2"	1/2"	**7.03**	3/4"	**8.97**		
	51-55		1/2"	**7.57**	3/4"	**9.51**		
	56-61	2"	1/2"	**8.01**	3/4"	**9.95**		
	62-68		1/2"	**8.28**	3/4"	**10.22**		
	69-74		1/2"	**8.53**	3/4"	**10.47**		
	75-81	2 1/2"	1/2"	**8.79**	3/4"	**10.73**		
	82-87		1/2"	**9.61**	3/4"	**11.55**		
	88-93	3"	1/2"	**10.57**	3/4"	**12.51**	1"	**13.83**
	94-99		1/2"	**10.92**	3/4"	**12.86**	1"	**14.18**
	100-105		1/2"	**11.02**	3/4"	**12.96**	1"	**14.28**
	106-111		1/2"	**11.20**	3/4"	**13.14**	1"	**14.46**
	112-118	4"	1/2"	**12.14**	3/4"	**14.08**	1"	**15.40**
	119-125		1/2"		3/4"	**15.71**	1"	**16.56**
	126-131		1/2"		3/4"	**16.27**	1"	**17.12**
	132-138		1/2"		3/4"	**16.81**	1"	**17.66**
	139-145				3/4"	**17.19**	1"	**18.04**
	146-151				3/4"	**17.39**	1"	**18.24**
	152-157				3/4"	**17.55**	1"	**18.40**
	158-164				3/4"	**17.75**	1"	**18.60**

10.4 Système de fixation avec colliers POLYFIX

10.4 Rohrbefestigungssystem POLYFIX

TYPE D 12 - 1/2"

Collier Polyfix isolé avec manchon rivé 1/2"
Polyfix-Rohrschelle mit Isolation und genieteter Muffe 1/2"

TYPE D 20 - 1/2"

Collier Polyfix isolé avec manchon rivé 1/2"
Polyfix-Rohrschelle mit Isolation und genieteter Muffe 1/2"

TYPE D 27 - 3/4"

Collier Polyfix isolé avec manchon soudé 3/4"
Polyfix-Rohrschelle mit Isolation und angeschweisster Muffe 3/4"

TYPE D 36 - 1"

Collier Polyfix isolé avec manchon soudé 1"
Polyfix-Rohrschelle mit Isolation und angeschweisster Muffe 1"

Tabelle pour tampons / *Dübeltabelle*

Code	Types *Typ*	Tampons *Dübel*	L	Percements *Bohrloch*	Couple serrage *Anzugsmoment*	Pces/St. CHF
7011	**D 12-1/2"**	MKT 10-10	M 10 x 90	∅ 10 / 50 mm	35 Nm	**3.20**
7011	**D 20-1/2"**	MKT 10-10	M 10 x 90	∅ 10 / 50 mm	35 Nm	**3.20**
7013	**D 27-3/4"**	MKT 12-15	M 12 x 110	∅ 12 / 60 mm	55 Nm	**4.70**
7013	**D 36-1"**	MKT 12-15	M 12 x 120	∅ 12 / 60 mm	55 Nm	**4.70**

Prix / Preis 2011 : +3.7 %

10.4 Plaques de base pour ouvrages protégés

Exécution: promatisée, INOX: voir 11

10.4 Schocksichere Grundplatten für Schutzbauten

Ausführung Promatisiert, INOX: siehe 11

Code	Type		Dimension	Pce/St. CHF
5771	D 12-1/2"	40/4x160	2-trous M 1/2" soudé/geschweisst	**4.35**
5772	D 20-1/2"	50/5x200	2-trous M 1/2" soudé/geschweisst	**6.92**
5773	D 27-3/4"	50/5x200	2-trous M 3/4" soudé/geschweisst	**7.08**
5774	D 36-1"	200/6x175	4-trous M 1" soudé/geschweisst	**20.50**

TYPE D 12 - 1/2"

Epaisseur: 4 mm / *Dicke: 4 mm*

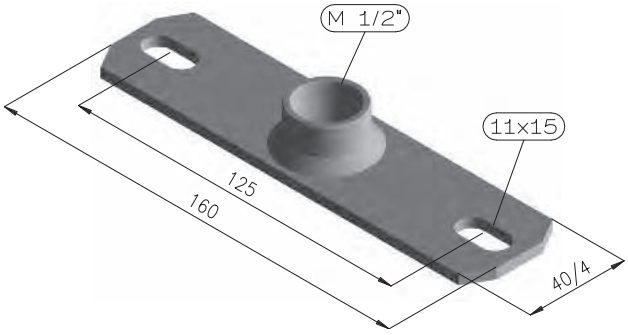

TYPE D 20 - 1/2"

Epaisseur: 5 mm / *Dicke: 5 mm*

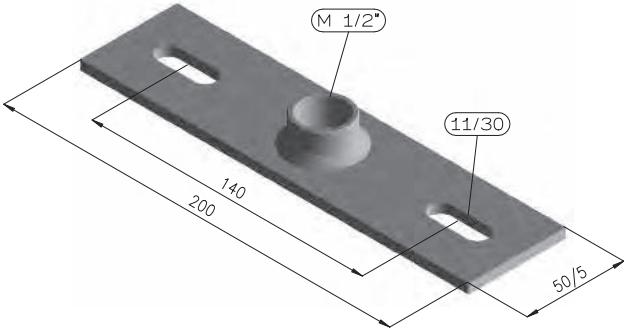

TYPE D 27 - 3/4"

Epaisseur: 5 mm / *Dicke: 5 mm*

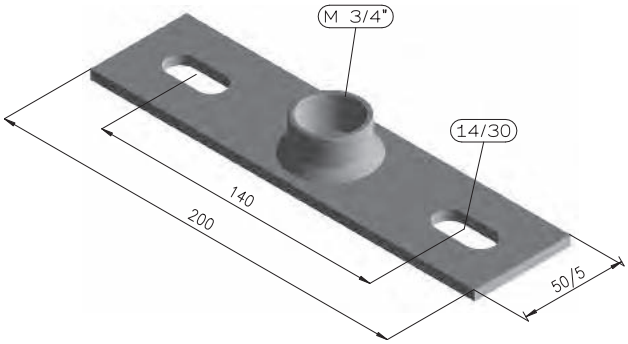

TYPE D 36 - 1"

Epaisseur: 6 mm / *Dicke: 6 mm*

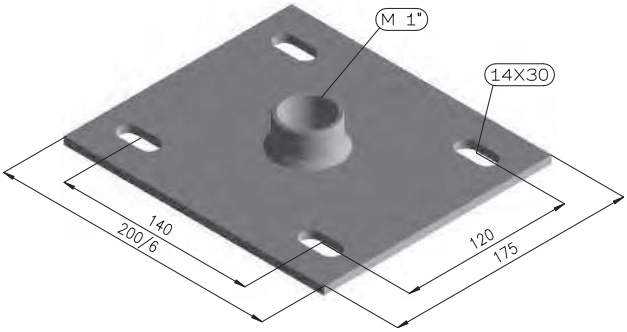

10

Prix / Preis 2011 : +3.7 %

10.5

1. Montage avec tampons:

- Positionner la plaque de base et percer les trous des tampons.
- Nombre de tampons, type de tampons, diamètre et profondeur des trous: voir tabelle.
- Nettoyer proprement les trous.
- Mettre le tampon dans le trou et serrer avec une clé dynamométrique jusqu'au couple de serrage indiqué dans la tabelle.

2. Lors d'un perçage sur un fer à béton (béton armé), la distance pour un nouveau perçage est au minimum de 3x la profondeur du trou défectueux. Néanmoins, une distance maximale de 2x la profondeur d'ancrage utile suffit.

3. Pour éviter un perçage sur un fer à béton, la technique du carottage est recommandée.

4. Lorsque deux POLYFIX se trouvent côte à côte, il faut respecter un écartement minimal entre les tampons (MKT 10-10 = 80 mm, MKT 12-15 = 100 mm).

5. Dans chaque endroit où des colliers POLYFIX seront utilisés, une plaquette avec caractéristiques s'y rapportant et fournie par le fabricant est à apposer à une place bien visible.

Système de fixation POLYFIX

Fabricant:	SAMVAZ SA, 1618 Châtel-Saint-Denis LS S 02-208 / Classe «B»
Degré de protection:	3 bar
Tampons:	MKT 10-10 (Type D 12-1/2" + D 20-1/2") MKT 12-15 (Type D 27-3/4" + D 36-1")
Couple de serrage:	MKT 10-10 = 35 Nm/MKT 12-15 = 55 Nm

10.5

1. Dübelmontage:

- *Grundplatte positionieren, Dübellöcher bohren.*
- *Dübelanzahl, Dübeltyp, Bohrloch ∅ und Bohrlochtiefe gemäss Tabelle.*
- *Bohrloch vom Bohrmehl reinigen.*
- *Dübel in das Bohrloch eintreiben und mit einem Drehmomentenschlüssel auf das vorgeschriebene Anzugsdrehmoment festziehen. Anzugsdrehmoment gemäss Tabelle.*

2. Bei Fehlbohrungen (Bohrer auf Armierung) ist im Abstand von mind. 3x Tiefe der Fehlbohrung ein neues Loch zu bohren, wobei als max. Abstand 2x Verankerungstiefe genügt.

3. Um Fehlbohrungen zu vermeiden, wird die Technik der Kernbohrung empfohlen.

4. Bei nebeneinanderliegenden Rohrschellen ist darauf zu achten, dass der Mindestabstand der Dübel (MKT 10-10 = 80 mm, MKT12-15 = 100 mm) nicht unterschritten wird.

5. In jedem Raum, in welchem schocksichere POLYFIX-Rohrschellen verwendet werden, ist ein bei der Herstellerfirma zu beziehendes Datenschild an gut sichtbarer Stelle anzubringen.

POLYFIX-Rohrbefestigungssystem

Hersteller:	*SAMVAZ SA, 1618 Châtel-Saint-Denis* *LS S 02-208 / Classe «B»*
Schutzgrad:	*3 bar*
Dübel:	*MKT 10-10 (Type D 12-1/2" + D 20-1/2")* *MKT 12-15 (Type D 27-3/4" + D 36-1")*
Anzugsmoment:	*MKT 10-10 = 35 Nm/MKT 12-15 = 55 Nm*

10.6 Diagrammes complémentaires

A utiliser lorsque la distance entre fixations de 2 m ne peut pas être respectée

(pas valables pour la fixation sur profils CM)

10.6 Ergänzende Diagramme

Zu verwenden wenn der Abstand zwischen Befestigungen von 2 m nicht eingehalten werden kann

(ungültig für Befestigung auf CM-Profile)

TYPE D 12 - 1/2"

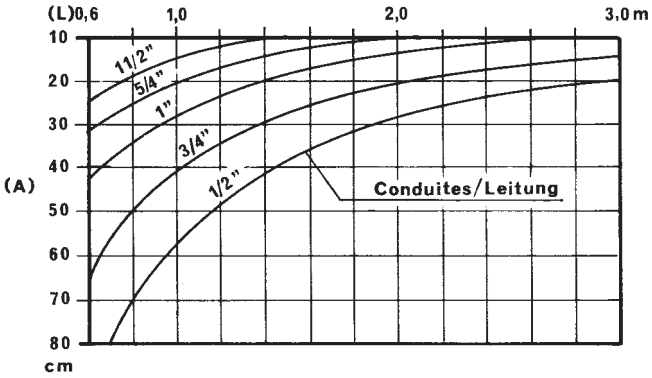

TYPE D 20 - 1/2"

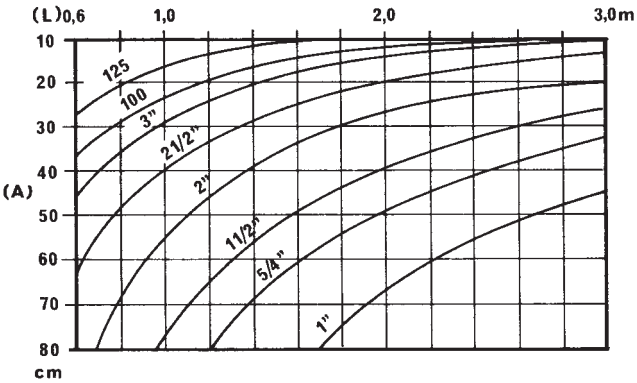

TYPE D 27 - 3/4"

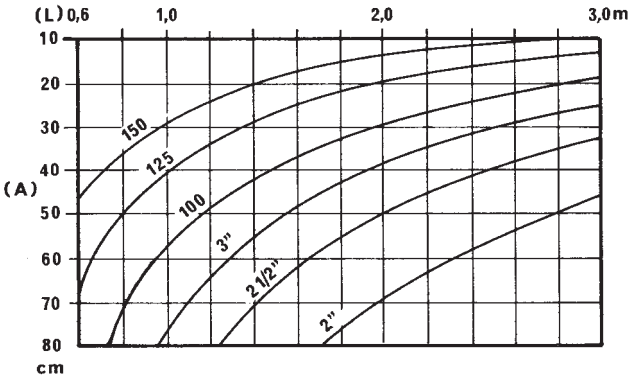

TYPE D 36 - 1"

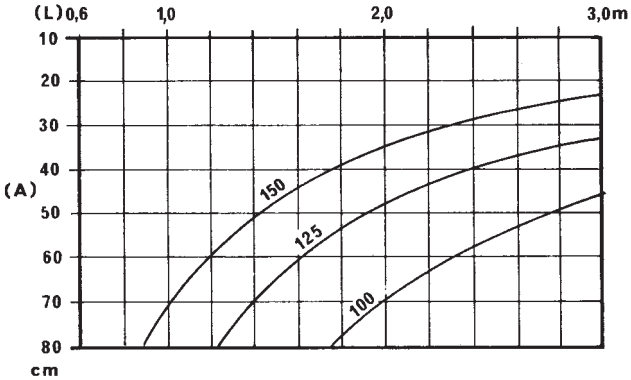

10

Prix / Preis 2011 : +3.7 %

10.7 Fixation murale pour le raccordement des appareils

Exécution: promatisé. INOX chapitre 11

10.7 Befestigung von Apparate-Anschlussleitungen an der Wand montiert

Ausführung: Promatisiert. INOX Kapitel 11

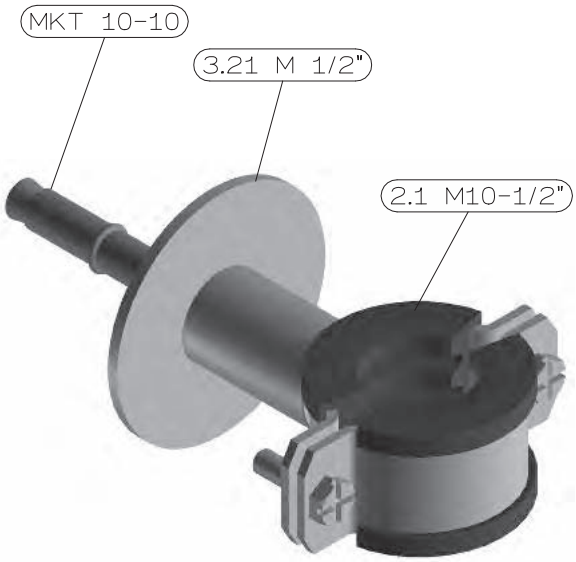

1) Collier Polyfix isolé (2.1) M 10
Polyfix-Rohrschelle isoliert (2.1) M 10

Code	∅	Pce/St. CHF
4215	10-13	**4.22**
3643	14-18 (3/8")	**4.22**
3644	19-22 (1/2")	**4.27**
3645	23-28 (3/4")	**4.73**

2) Plaque de base ronde, sans trous (3.21)
Grundplatte rund, ohne Löcher (3.21)

Code	∅	Pce/St. CHF
4260	M1/2"	**3.42**

3) Tampons de scellement pour abris
Dübeln für Zivilschutz

Code	∅	Pce/St. CHF
7011	Type MKT 10-10 pour plaque de base D 12-1/2" et D 20-1/2"	**3.20**

Diamètre max. de la conduite = ∅ 3/4"
Max. Durchmesser der Rohrleitung = ∅ 3/4"

1. Collier Polyfix isolé N° 2.1 avec manchon rivé M10
   Polyfix-Rohrschelle isoliert Nr. 2.1 mit genieteter Muffe M10
2. Plaque de base ronde, sans trous N° 3.21 avec manchon 1/2"
   Grundplatte rund, ohne Löcher Nr. 3.21 Muffe 1/2"
3. Tampon MKT 10-10
   Dübel MKT 10.10

NB: Le collier doit être vissé directement sur la plaque de base, sans mamelon.
NB: Die Rohrschelle muss direkt auf die Grundplatte ohne Nippel geschraubt werden.

10.8 Fixation multiple sur profil CM (3.40)

10.8 Mehrfache Befestigung auf Profil CM (3.40)

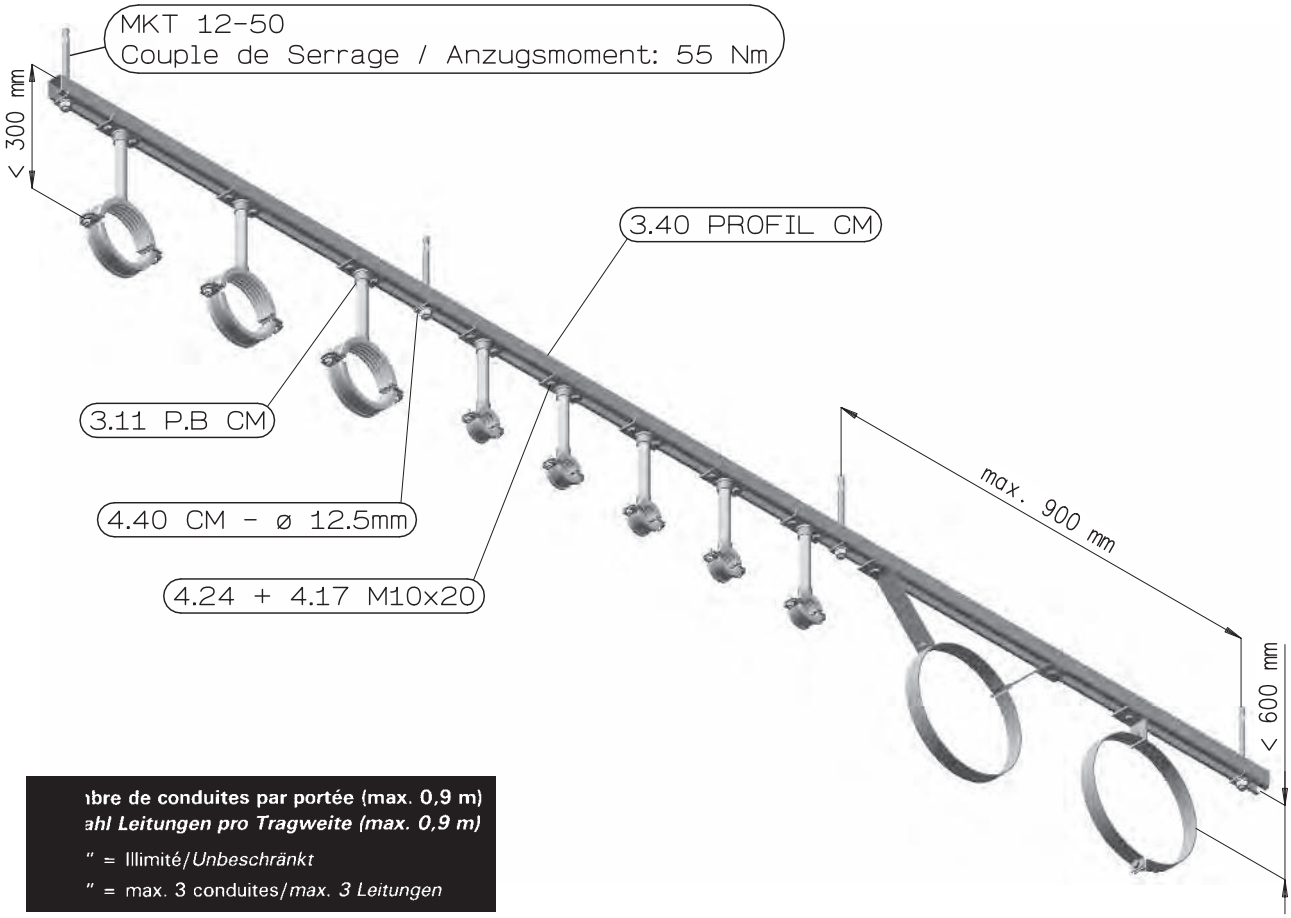

ıbre de conduites par portée (max. 0,9 m)
ahl Leitungen pro Tragweite (max. 0,9 m)

" = Illimité/*Unbeschränkt*

" = max. 3 conduites/*max. 3 Leitungen*

1) Profil CM (3.40) promatisé
CM-Profil (3.40) promatisiert

Long.	Code	Pce/St. CHF
600 cm	5776	**116.89**
coupé / *geschnitten*	5775	**19.48**
la coupe / *der Schnitt*	5878	**3.71**

1) Profil CM (3.40) noir
CM-Profil (3.40) schwarz

Long.	Code	Pce/St. CHF
600 cm	6022	**97.01**
coupé / *geschnitten*	6021	**16.17**
la coupe / *der Schnitt*	5878	**3.71**

2) Plaque de base C (3.11) promatisée
Grundplatte C (3.11) promatisiert

Code	∅	Pce/St. CHF
4160	1/2"	**4.67**
4161	3/4"	**5.24**

3) Plaquette C avec trou ∅ 12,5 promat.
U-Scheibe C mit Loch ∅ 12,5 promat.

Code	∅	Pce/St. CHF
7103	avec trou / *mit Loch* 12,5 - détail	**0.97**
7104	avec trou / *mit Loch* 12,5 - 100 pces	**89.36**
4003	rondelles / *Schlitz* 13/30 x 3- détail	**0.52**
4004	rondelles / *Schlitz* 13/30 x 3- 100 pces	**17.70**

4) Vis + écrous M 10x20, promat.
Schrauben + Muttern M 10x20 promat.

Code	∅	Pce/St. CHF
	M 10 x 20 - détail	**1.67**
	M 10 x 20 - 100 pces	**97.00**

5) Tampons de scellement pour abris
Dübeln für Zivilschutz

Code	∅	Pce/St. CHF
7012	Type MKT 12-50 pour profil CM	**7.97**

10.10 Conduites d'air dans les abris

10.10 Lüftungsleitungen in Luftschutzräumen

Prix sans équerre et sans manchon.
Preis ohne Winkel und ohne Muffe.

Code	Ø	Extérieur Aussen	Type V1 NI Pce/St. CHF	Type V2-V3 NI Pce/St. CHF	Type V4 à V8 NI
	80	81	**3.65**	**7.32**	Prix sur demande / Preis auf Anfrage
	100	102	**4.46**	**8.92**	
	125	127	**5.23**	**10.48**	
	150	152	**7.82**	**11.03**	
	160	162	**7.94**	**11.22**	
	180	182	**8.19**	**11.47**	
	200	202	**8.50**	**11.68**	
	225	227	**8.85**	**12.13**	
	250	252	**11.68**	**14.89**	
	280	282	**12.24**	**15.47**	
	300	302	**12.68**	**15.65**	
	315	317	**13.10**	**15.84**	
	350	352	**13.70**	**16.22**	
	355	357	**13.99**	**16.26**	
	400	402	**14.66**	**16.71**	
	450	453	**15.42**	**17.30**	
	500	503	**16.16**	**17.86**	

TYPE / *TYP* V1

variante 1

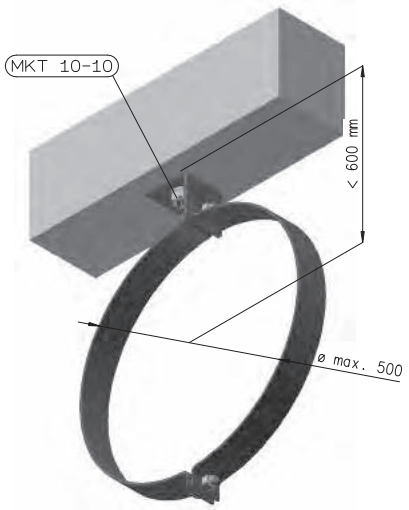

TYPE / *TYP* V1

variante 2

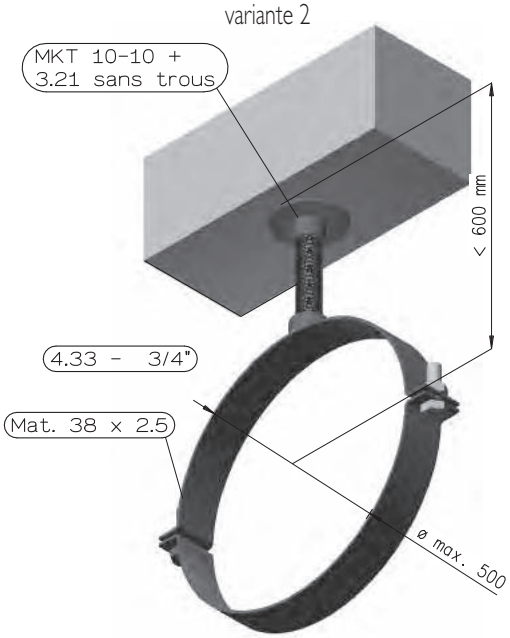

TYPE / *TYP* V2

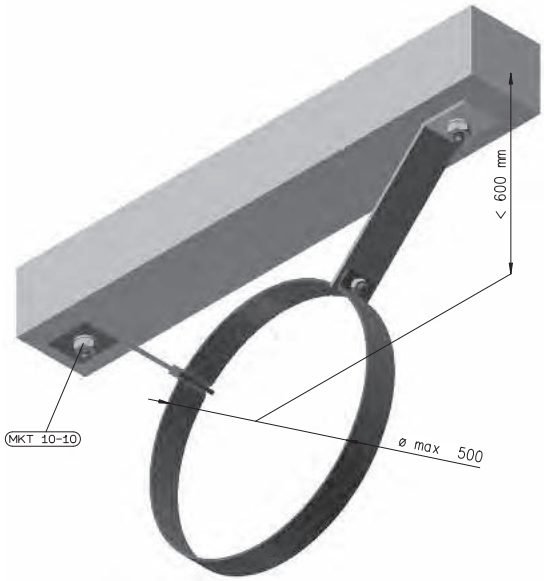

10

Prix / Preis 2011 : +3.7 %

TYPE / *TYP* V3

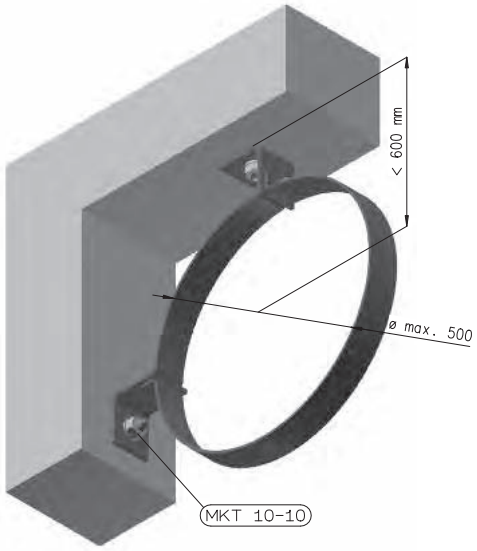

TYPE / *TYP* V4

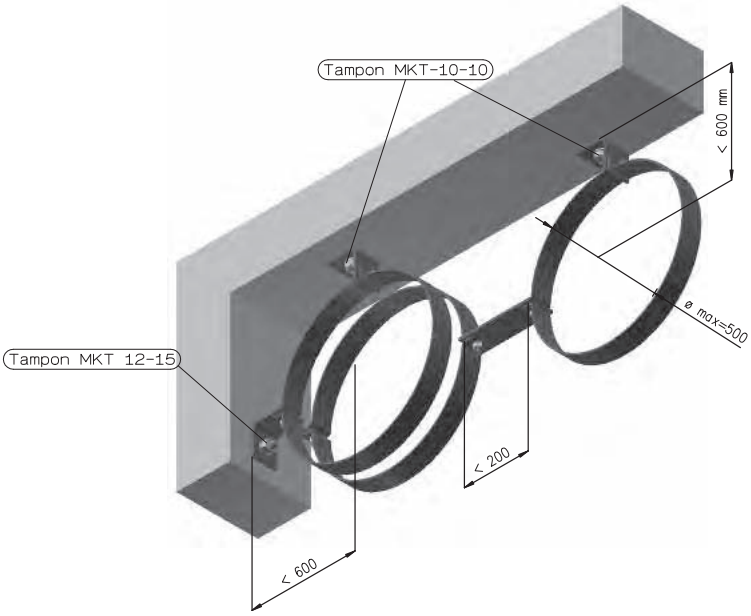

TYPE / *TYP* V8

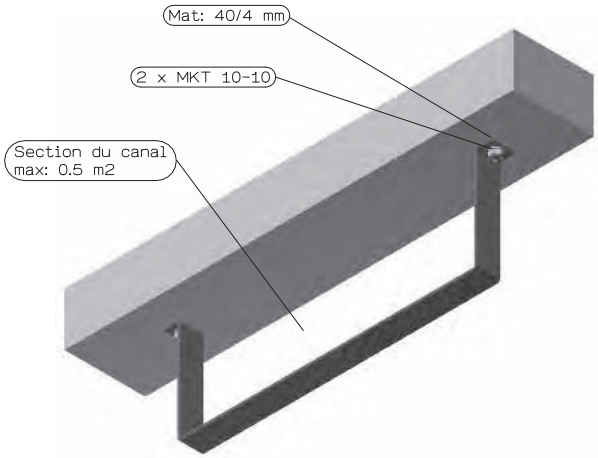

11.1 Collier Standard INOX V4A

11.1 Standard Rohrschellen INOX V4A

1 vis/1 Schraube Ø 10-61 is
2 vis/2 Schrauben Ø 62-118 is

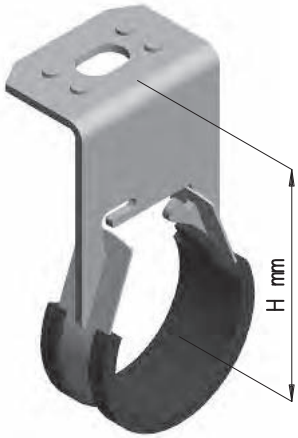

Important: Indiquer à la commande le Ø extérieur exact du tuyau
Wichtig: *Bei Bestellung, genauen Aussendurchmesser des Rohres angeben*

		H 100 mm
		Avec isolation EPDM Mit isolation EPDM
Ø Tube m / Rohr mm		**Pce/St. CHF**
10-11-12	1/8"	**5.28**
13-14-15	1/4"	**5.49**
16-17-18	3/8"	**5.79**
19-20-21	1/2"	**6.74**
22-23-24		**7.15**
25-26-27	3/4"	**7.63**
28-29-30-31		**9.13**
32-33-34-35	1"	**9.68**
36-37-38		**10.02**
39-40-41		**10.36**
42-43-44-45-46	1 1/4"	**10.54**
47-48-49-50-51	1 1/2"	**11.62**
52-53-54-55-56		**11.93**
57-58-59-60-61	2"	**12.28**
62-63-64-65-66		**13.28**
67-68-69-70-71		**13.45**
72-73-74-75-76	2 1/2"	**13.61**
77-78-79-80-81		**15.51**
82-83-84-85-86		**16.54**
87-88-89-90-91-92	3"	**17.60**
93-94-95-96-97-98		**18.63**
99-100-101-102-103-104		**19.60**
105-106-107-108-109-110		**20.79**
111-112-113-114-115-116-117-118	4"	**21.73**

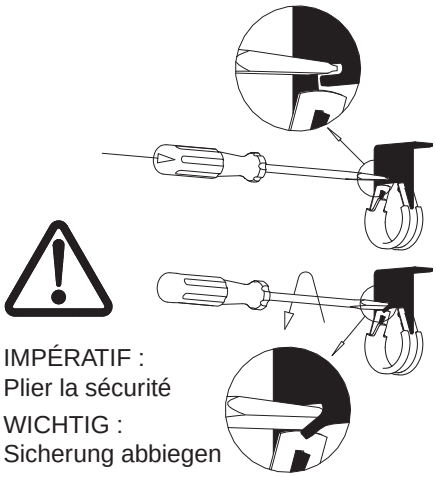

IMPÉRATIF :
Plier la sécurité
WICHTIG :
Sicherung abbiegen

Prix / Preis 2011 : +3.7 %

11.2 Collier Pipex-Universel INOX V4A

11.2 Universal Pipex-Rohrschellen INOX V4A

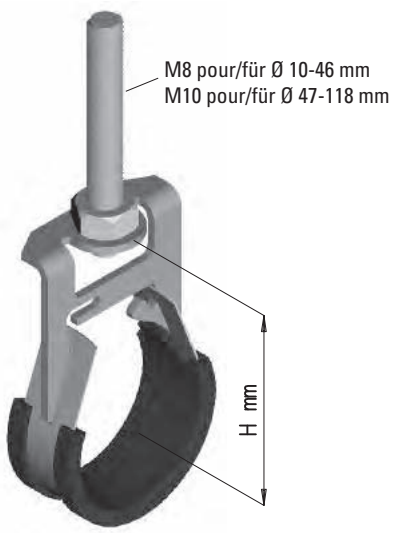

Important: Indiquer à la commande le Ø extérieur exact du tuyau
Wichtig: *Bei Bestellung, genauen Aussendurchmesser des Rohres angeben*

Avec isolation EPDM / *mit Isolation EPDM*

M8 mm		H mm	Pce/St. CHF
10-11-12-13-14-15	1/8"-1/4	30 mm	**6.05**
16-17-18-19-20-21-22-23-24	3/8"-1/2"	35-43 mm	**6.05**
25-26-27-28-29-30-31	3/4"	43-50 mm	**6.26**
32-33-34-35-36-37-38	1"	45-51 mm	**6.64**
39-40-41		50-52 mm	**6.87**
42-43-44-45-46	1 1/4"	57-61 mm	**7.91**

M10 mm		H mm	Pce/St. CHF
47-48-49-50-51-52-53-54-55-56	1 1/2"	59-68 mm	**8.91**
57-58-59-60-61	2"	63-67 mm	**10.64**
62-63-64-65-66-67-68-69-70-71		66-75 mm	**10.87**
72-73-74-75-76	2 1/2"	77-81 mm	**12.12**
77-78-79-80-81-82-83-84-85-86		78-87 mm	**13.19**
87-88-89-90-91-92-93-94-95-96	3"	80-91 mm	**15.65**
97-98		80-91 mm	**15.65**
99-100-101-102-103-104-105		88-99 mm	**17.77**
106-107-108-109-110		88-99 mm	**17.77**
111-112-113-114-115-116-117-118	4"	95-100 mm	**18.69**

Supplément avec écrou soudé Mehrpreis mit angeschweisster Mutter	**4.10**

11.3 Collier POLYFIX- isolé EPDM 2 vis - INOX V4A

11.3 POLYFIX-Rohrschelle-EPDM isoliert 2 Schrauben - INOX V4A

Sans manchon/*Ohne Muffe*

Code	Ø		M.	Pce/St. CHF
5162	10-13		M 10	**13.75**
5163	14-18	3/8"	M 10	**14.57**
5164	19-22	1/2"	M 10	**14.66**
5165	23-28	3/4"	M 10	**15.05**
5166	29-34	1"	M 10	**15.28**
5167	35-40		M 10	**15.63**
5168	41-45	1 1/4"	M 10	**16.05**
5169	46-50	1 1/2"	M 10	**16.25**
5170	51-55		M 10	**17.89**
5171	56-61	2"	M 10	**19.55**
5172	62-68		M 10	**19.85**
5173	69-74		M 10	**20.24**
5174	75-81	2 1/2"	M 10	**20.78**
5175	82-87		M 10	**21.27**
5176	88-93	3"	M 10	**21.60**
5177	94-99		M 10	**22.04**
5178	100-105		M 10	**22.52**
5179	106-111		M 10	**22.85**
5180	112-118	4"	M 10	**23.33**
5181	119-125		M 12	**33.93**
5182	126-131		M 12	**35.01**
5183	132-138		M 12	**35.16**
5184	139-145		M 12	**35.95**
5185	146-151		M 12	**36.45**
5186	152-157		M 12	**37.08**
5187	158-164		M 12	**37.62**
5188	165-170		M 12	**38.39**
5629	171-173		M 12	**38.76**
5189	174-180		M 12	**39.42**
5190	181-187		M 12	**39.92**
5191	188-194		M 12	**40.59**
5192	195-201		M 12	**41.38**
5424	202-207		M 12	**42.05**
5193	208-214		M 12	**42.53**
5194	215-220		M 12	**43.21**
5631	221-227		M 12	**43.97**
5195	228-234		M 12	**44.79**

Avec manchon/*Mit Muffe*

Code	M.	Pce/St. CHF	Mat.
5206	1/2"	**18.14**	27 x 2
5207	1/2"	**18.94**	27 x 2
5208	1/2"	**19.05**	27 x 2
5209	1/2"	**19.43**	27 x 2
5210	1/2"	**19.67**	27 x 2
5211	1/2"	**20.02**	27 x 2
5212	1/2"	**20.43**	27 x 2
5213	1/2"	**20.64**	27 x 2
5214	1/2"	**22.27**	27 x 2
5215	1/2"	**23.94**	31 x 2
5216	1/2"	**24.24**	31 x 2
5217	1/2"	**24.62**	31 x 2
5218	1/2"	**25.17**	31 x 2
5219	1/2"	**25.65**	31 x 2
5220	1/2"	**25.97**	31 x 2
5221	1/2"	**26.43**	31 x 2
5222	1/2"	**26.90**	31 x 2
5223	1/2"	**27.24**	31 x 2
5224	1/2"	**27.71**	31 x 2
5225	3/4"	**42.72**	38 x 2,5
5226	3/4"	**43.80**	38 x 2,5
5227	3/4"	**43.95**	38 x 2,5
5228	3/4"	**44.75**	38 x 2,5
5229	3/4"	**45.24**	38 x 2,5
5230	3/4"	**45.89**	38 x 2,5
5231	3/4"	**46.43**	38 x 2,5
5232	3/4"	**47.20**	38 x 2,5
5630	3/4"	**47.56**	38 x 2,5
5233	3/4"	**48.23**	38 x 2,5
5234	3/4"	**48.73**	38 x 2,5
5235	3/4"	**49.39**	38 x 2,5
5236	3/4"	**50.17**	38 x 2,5
5425	3/4"	**50.85**	38 x 2,5
5237	3/4"	**51.34**	38 x 2,5
5238	3/4"	**52.02**	38 x 2,5
5632	3/4"	**52.77**	38 x 2,5
5239	3/4"	**53.60**	38 x 2,5

Manchon/Muffe INOX V4A

5418	1/2"	**4.38**
5419	3/4"	**8.76**

Prix / Preis 2011 : +3.7 %

11.3 Collier POLYFIX - non isolé 2 vis - INOX V4A

11.3 POLYFIX-Rohrschelle-ohne Isolation 2 Schrauben - INOX V4A

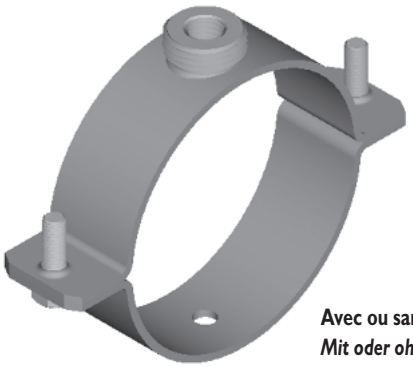

Avec ou sans manchon
Mit oder ohne Muffe

Sans manchon/*Ohne Muffe*

Code	Ø	M.	Pce/St. CHF
5623	17-20	M 10	**11.90**
5073	21-25 • 1/2"	M 10	**11.90**
5074	26-31 • 3/4"	M 10	**12.12**
5075	32-36 • 1"	M 10	**12.38**
5076	37-40	M 10	**12.46**
5077	41-46 • 1 1/4"	M 10	**12.69**
5078	47-52 • 1 1/2"	M 10	**13.28**
5079	53-58	M 10	**14.41**
5080	59-63 • 2"	M 10	**14.64**
5081	64-67	M 10	**14.74**
5082	68-73	M 10	**14.98**
5083	74-79 • 2 1/2"	M 10	**15.95**
5084	80-86	M 10	**16.06**
5085	87-92 • 3"	M 10	**16.33**
5086	93-99	M 10	**16.60**
5087	100-105	M 10	**16.95**
5088	106-111	M 10	**17.08**
5089	112-117 • 4"	M 10	**17.34**
5090	118-123	M 10	**17.61**
5091	124-129	M 10	**17.73**
5092	130-136	M 10	**18.11**
5093	137-143	M 12	**25.45**
5094	144-149	M 12	**25.83**
5095	150-156	M 12	**26.23**
5096	157-163	M 12	**26.79**
5097	164-169	M 12	**27.02**
5098	170-175	M 12	**27.37**
5099	176-182	M 12	**27.78**
5100	183-188	M 12	**28.15**
5625	189-191	M 12	**28.36**
5101	192-198	M 12	**28.57**
5102	199-205	M 12	**29.13**
5103	206-212	M 12	**29.53**
5104	213-219	M 12	**29.89**
5420	220-225	M 12	**30.30**
5105	226-232	M 12	**30.68**
5106	233-238	M 12	**31.08**
5627	239-245	M 12	**31.65**
5107	246-252	M 12	**32.23**

Avec manchon/*Mit Muffe*

Code	Ø	Pce/St. CHF	M.
5624	1/2"	**16.29**	27 x 2
5117	1/2"	**16.29**	27 x 2
5118	1/2"	**16.50**	27 x 2
5119	1/2"	**16.75**	27 x 2
5120	1/2"	**16.84**	27 x 2
5121	1/2"	**17.07**	27 x 2
5122	1/2"	**17.66**	27 x 2
5123	1/2"	**18.80**	27 x 2
5124	1/2"	**19.02**	27 x 2
5125	1/2"	**19.13**	31 x 2
5126	1/2"	**19.36**	31 x 2
5127	1/2"	**20.33**	31 x 2
5128	1/2"	**20.44**	31 x 2
5129	1/2"	**20.71**	31 x 2
5130	1/2"	**20.98**	31 x 2
5131	1/2"	**21.33**	31 x 2
5132	1/2"	**21.47**	31 x 2
5133	1/2"	**21.72**	31 x 2
5134	1/2"	**21.98**	31 x 2
5135	1/2"	**22.11**	31 x 2
5136	1/2"	**22.49**	31 x 2
5137	3/4"	**34.25**	38 x 2,5
5138	3/4"	**34.64**	38 x 2,5
5139	3/4"	**35.03**	38 x 2,5
5140	3/4"	**35.59**	38 x 2,5
5141	3/4"	**35.81**	38 x 2,5
5142	3/4"	**36.18**	38 x 2,5
5143	3/4"	**36.57**	38 x 2,5
5144	3/4"	**36.95**	38 x 2,5
5626	3/4"	**37.16**	38 x 2,5
5145	3/4"	**37.37**	38 x 2,5
5146	3/4"	**37.93**	38 x 2,5
5147	3/4"	**38.33**	38 x 2,5
5148	3/4"	**38.69**	38 x 2,5
5421	3/4"	**39.10**	38 x 2,5
5149	3/4"	**39.49**	38 x 2,5
5150	3/4"	**39.87**	38 x 2,5
5628	3/4"	**40.45**	38 x 2,5
5151	3/4"	**41.04**	38 x 2,5

Manchon/Muffe INOX V4A

5418	1/2"	**4.38**
5419	3/4"	**8.76**

Prix / Preis 2011 : +3.7 %

11.3 a Collier POLYFIX avec manchon soudé, INOX V4A - 2 vis

Possibilité d'obtenir des polyfix sans manchon ou avec d'autres manchons soudés. Egalement avec double manchons.

11.3 a POLYFIX-Rohrschelle mit angeschweisster Muffe, INOX V4A - 2 Schrauben

Auf Anfrage: Polyfix mit Muffen verschweisst oder ohne Muffe.
Ebenfalls mit Doppelmuffe erhältlich.

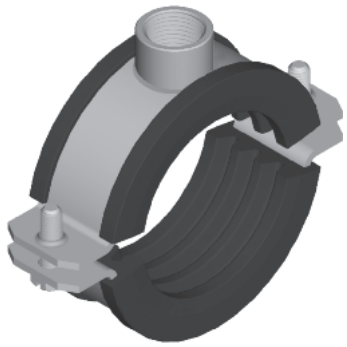

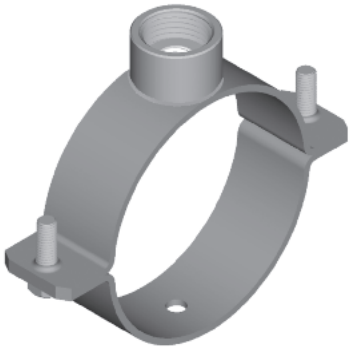

Avec isolation EPDM / *mit Isolation EPDM*

Code	∅		M.	Mat.	Pce/St. CHF
	10-13		1/2"	27 x 2	**15.51**
	14-18	3/8"	1/2"	27 x 2	**16.17**
	19-22	1/2"	1/2"	27 x 2	**16.24**
	23-28	3/4"	1/2"	27 x 2	**16.54**
	29-34	1"	1/2"	27 x 2	**16.71**
	35-40		1/2"	27 x 2	**17.01**
	41-45	1 1/4"	1/2"	27 x 2	**17.32**
	46-50	1 1/2"	1/2"	27 x 2	**17.46**
	51-55		1/2"	27 x 2	**17.69**
	56-61	2"	1/2"	31 x 2	**20.17**
	62-68		1/2"	31 x 2	**20.43**
	69-74		1/2"	31 x 2	**20.69**
	75-81	2 1/2"	1/2"	31 x 2	**21.08**
	82-87		1/2"	31 x 2	**21.39**
	88-93	3"	1/2"	31 x 2	**21.69**
	94-99		1/2"	31 x 2	**21.97**
	100-105		1/2"	31 x 2	**22.30**
	106-111		1/2"	31 x 2	**22.56**
	112-118	4"	1/2"	31 x 2	**22.89**
	119-125		3/4"	38 x 2,5	**32.63**
	126-131		3/4"	38 x 2,5	**33.12**
	132-138		3/4"	38 x 2,5	**33.51**
	139-145		3/4"	38 x 2,5	**34.12**
	146-151		3/4"	38 x 2,5	**34.48**
	152-157		3/4"	38 x 2,5	**34.97**
	158-164		3/4"	38 x 2,5	**35.36**
	165-170		3/4"	38 x 2,5	**35.95**
	171-173		3/4"	38 x 2,5	**36.19**
	174-180		3/4"	38 x 2,5	**36.68**
	181-187		3/4"	38 x 2,5	**37.05**
	188-194		3/4"	38 x 2,5	**37.55**
	195-201		3/4"	38 x 2,5	**38.17**
	202-207		3/4"	38 x 2,5	**38.66**
	208-214		3/4"	38 x 2,5	**39.03**
	215-220		3/4"	38 x 2,5	**39.52**
	221-227		3/4"	38 x 2,5	**40.04**
	228-234		3/4"	38 x 2,5	**40.66**

Sans isolation / *ohne Isolation*

Code	∅		M.	Mat.	Pce/St. CHF
	17-20		1/2"	27 x 2	**13.57**
	21-25	1/2"	1/2"	27 x 2	**13.57**
	26-31	3/4"	1/2"	27 x 2	**13.74**
	32-36	1"	1/2"	27 x 2	**13.90**
	37-40		1/2"	27 x 2	**13.97**
	41-46	1 1/4"	1/2"	27 x 2	**14.13**
	47-52	1 1/2"	1/2"	27 x 2	**14.23**
	53-58		1/2"	27 x 2	**14.39**
	59-63	2"	1/2"	27 x 2	**14.55**
	64-67		1/2"	27 x 2	**14.63**
	68-73		1/2"	27 x 2	**14.79**
	74-79	2 1/2"	1/2"	31 x 2	**16.73**
	80-86		1/2"	31 x 2	**16.80**
	87-92	3"	1/2"	31 x 2	**16.97**
	93-99		1/2"	31 x 2	**17.11**
	100-105		1/2"	31 x 2	**17.34**
	106-111		1/2"	31 x 2	**17.43**
	112-117	4"	1/2"	31 x 2	**17.57**
	118-123		1/2"	31 x 2	**17.74**
	124-129		1/2"	31 x 2	**17.81**
	130-136		1/2"	31 x 2	**18.04**
	137-143		3/4"	38 x 2,5	**25.25**
	144-149		3/4"	38 x 2,5	**25.53**
	150-156		3/4"	38 x 2,5	**25.80**
	157-163		3/4"	38 x 2,5	**26.21**
	164-169		3/4"	38 x 2,5	**26.36**
	170-175		3/4"	38 x 2,5	**26.63**
	176-182		3/4"	38 x 2,5	**26.91**
	183-188		3/4"	38 x 2,5	**27.19**
	189-191		3/4"	38 x 2,5	**27.32**
	192-198		3/4"	38 x 2,5	**27.59**
	199-205		3/4"	38 x 2,5	**27.87**
	206-212		3/4"	38 x 2,5	**28.14**
	213-219		3/4"	38 x 2,5	**28.42**
	220-225		3/4"	38 x 2,5	**28.68**
	226-232		3/4"	38 x 2,5	**28.97**
	233-238		3/4"	38 x 2,5	**29.25**
	239-245		3/4"	38 x 2,5	**29.66**
	246-252		3/4"	38 x 2,5	**30.06**

Prix / Preis 2011 : +3.7 %

11.3 b Collier POLYFIX avec isolation silicone rouge (180°) INOX V4A

11.3 b POLYFIX-Rohrschelle mit roter Isolation für Hochtemperaturen (180°) INOX V4A

Sans manchon/*Ohne Muffe*					Avec/*Mit*		
Code	Ø		M.	Pce/St. CHF	Code	M.	Pce/St. CHF
7245	10-13	1/8-1/4"	M 10	**14.47**	7264	1/2"	**18.85**
7246	14-18	3/8"	M 10	**17.07**	7265	1/2"	**21.46**
7247	19-22	1/2"	M 10	**17.16**	7266	1/2"	**21.55**
7248	23-28	3/4"	M 10	**18.06**	7267	1/2"	**22.45**
7249	29-34	1"	M 10	**18.67**	7268	1/2"	**23.06**
7250	35-40		M 10	**19.52**	7269	1/2"	**23.90**
7251	41-45	1 1/4"	M 10	**20.31**	7270	1/2"	**24.69**
7252	46-50	1 1/2"	M 10	**20.60**	7271	1/2"	**24.98**
7253	51-55		M 10	**22.70**	7272	1/2"	**27.07**
7254	56-61	2"	M 10	**27.54**	7273	1/2"	**31.92**
7255	62-68		M 10	**28.58**	7274	1/2"	**32.96**
7256	69-74		M 10	**29.32**	7275	1/2"	**33.71**
7257	75-81	2 1/2"	M 10	**30.84**	7276	1/2"	**35.23**
7258	82-87		M 10	**31.82**	7277	1/2"	**36.20**
7259	88-93	3"	M 10	**32.90**	7278	1/2"	**37.29**
7260	94-99		M 10	**33.86**	7279	1/2"	**38.25**
7261	100-105		M 10	**35.30**	7280	1/2"	**39.67**
7262	106-111		M 10	**36.38**	7281	1/2"	**40.75**
7263	112-118	4"	M 10	**37.23**	7282	1/2"	**41.62**

Sans manchon/*Ohne Muffe*					Avec/*Mit*		
Code	Ø		M.	Pce/St. CHF	Code	M.	Pce/St. CHF
7283	119-125		M 12	**49.98**	7301	3/4"	**58.75**
7284	126-131		M 12	**51.83**	7302	3/4"	**60.59**
7285	132-138		M 12	**52.37**	7303	3/4"	**61.13**
7286	139-145		M 12	**53.95**	7304	3/4"	**62.71**
7287	146-151		M 12	**55.20**	7305	3/4"	**63.96**
7288	152-157		M 12	**56.62**	7306	3/4"	**65.38**
7289	158-164		M 12	**57.53**	7307	3/4"	**66.29**
7290	165-170		M 12	**59.46**	7308	3/4"	**68.22**
7291	171-173		M 12	**60.41**	7309	3/4"	**69.16**
7292	174-180		M 12	**61.65**	7310	3/4"	**70.40**
7293	181-187		M 12	**62.55**	7311	3/4"	**71.30**
7294	188-194		M 12	**63.99**	7312	3/4"	**72.75**
7295	195-201		M 12	**65.94**	7313	3/4"	**74.70**
7296	202-207		M 12	**67.18**	7314	3/4"	**75.94**
7297	208-214		M 12	**68.22**	7315	3/4"	**76.99**
7298	215-220		M 12	**69.71**	7316	3/4"	**78.47**
7299	221-227		M 12	**71.10**	7317	3/4"	**79.86**
7300	228-234		M 12	**72.45**	7318	3/4"	**81.21**

Sur demande: avec double manchons ou sans manchons ou manchon soudé
Auf Antrage: mit Doppelmuffe oder ohne Muffe oder Muffe geschweisst

Manchon/Muffe INOX V4A

5418	1/2"	**4.38**
5419	3/4"	**8.76**

11.4 Collier MINIFIX - 2-vis, isolé, M 8 - M 10, INOX V4A

11.4 MINIFIX Rohrschelle - 2 Schrauben, isoliert, M 8 - M 10, INOX V4A

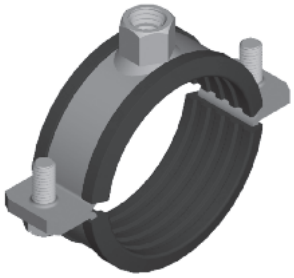

Sans isolation / *Ohne Isolation*

Code	Ø	M.	Mat.	Pce/St. CHF
5010	12-15 1/4"	M 8 - M 10	20 x 2	**9.35**
5011	16-19 3/8"	M 8 - M 10	20 x 2	**9.51**
5012	20-22 1/2"	M 8 - M 10	20 x 2	**9.62**
5013	23-25	M 8 - M 10	20 x 2	**9.68**
5014	26-27 3/4"	M 8 - M 10	20 x 2	**9.78**
5015	28-31	M 8 - M 10	20 x 2	**9.87**
5016	32-34 1"	M 8 - M 10	20 x 2	**10.01**
5017	35-38	M 8 - M 10	20 x 2	**10.13**
5018	39-41	M 8 - M 10	20 x 2	**10.26**
5633	42-44 1 1/4"	M 8 - M 10	20 x 2	**10.45**
5019	45-47	M 8 - M 10	20 x 2	**10.47**
5020	48-51 1 1/2"	M 8 - M 10	20 x 2	**10.60**
5021	52-54	M 8 - M 10	20 x 2	**10.71**
5634	55-57	M 8 - M 10	20 x 2	**10.80**
5895	58-61 2"	M 8 - M 10	20 x 2	**11.03**
5022	62-64	M 8 - M 10	20 x 2	**11.03**
5023	65-70	M 8 - M 10	20 x 2	**11.13**
5024	71-75	M 8 - M 10	20 x 2	**11.30**
5025	76-81	M 8 - M 10	20 x 2	**11.52**
5026	82-88	M 8 - M 10	20 x 2	**11.75**
5027	89-94 3"	M 8 - M 10	20 x 2	**11.96**
5028	95-101	M 8 - M 10	20 x 2	**12.19**
5029	102-106	M 8 - M 10	20 x 2	**12.44**
5030	107-112	M 8 - M 10	20 x 2	**12.56**
5031	113-118 4"	M 8 - M 10	20 x 2	**12.75**
5854	129-132	M 8 - M 10	20 x 2	**14.31**
5855	153-157	M 8 - M 10	20 x 2	**15.01**

Avec isolation EPDM / *mit Isolation EPDM*

Code	Ø	M.	Mat.	Pce/St. CHF
5042	10-11	M 8 - M 10	20 x 2	**10.49**
5043	12-14 1/4"	M 8 - M 10	20 x 2	**10.65**
5044	15-17	M 8 - M 10	20 x 2	**10.80**
5045	18-20 3/8"	M 8 - M 10	20 x 2	**10.85**
5046	21-22 1/2"	M 8 - M 10	20 x 2	**11.13**
5047	23-26	M 8 - M 10	20 x 2	**11.13**
5048	27-29 3/4"	M 8 - M 10	20 x 2	**11.31**
5049	30-33	M 8 - M 10	20 x 2	**11.47**
5050	34-37 1"	M 8 - M 10	20 x 2	**11.57**
5635	38-40	M 8 - M 10	20 x 2	**12.08**
5051	41-43 1 1/4"	M 8 - M 10	20 x 2	**12.10**
5052	44-46	M 8 - M 10	20 x 2	**12.29**
5053	47-49 1 1/2"	M 8 - M 10	20 x 2	**12.44**
5636	50-52	M 8 - M 10	20 x 2	**12.59**
5896	53-56	M 8 - M 10	20 x 2	**12.86**
5054	57-59	M 8 - M 10	20 x 2	**12.86**
5055	60-65 2"	M 8 - M 10	20 x 2	**13.17**
5056	66-71	M 8 - M 10	20 x 2	**13.46**
5057	72-76 2 1/2"	M 8 - M 10	20 x 2	**13.46**
5058	77-83	M 8 - M 10	20 x 2	**13.73**
5059	84-89 3"	M 8 - M 10	20 x 2	**14.04**
5060	90-96	M 8 - M 10	20 x 2	**14.34**
5061	97-101	M 8 - M 10	20 x 2	**14.62**
5062	102-107	M 8 - M 10	20 x 2	**14.82**
5063	108-113	M 8 - M 10	20 x 2	**15.06**
5856	124-127	M 8 - M 10	20 x 2	**18.11**
5857	148-152	M 8 - M 10	20 x 2	**19.02**

11.4 Collier MINIFIX - PG, non isolé, M 6, INOX V4A pour tube électrique

11.4 MINIFIX-PG Rohrschelle, ohne isolation M 6, INOX V4A für Elektroröhre

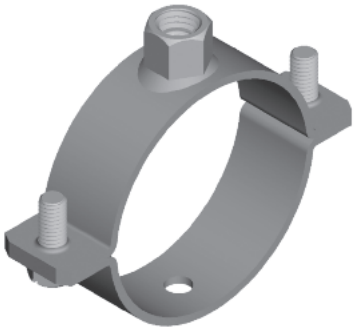

Code	Ø	M.	Type	Mat.	Pce/St. CHF
7239	16-19	M6	PG 11	20 x 1,8	**9.51**
7240	23-25	M6	PG 16	20 x 1,8	**9.69**
7241	28-31	M6	PG 21	20 x 1,8	**9.87**
7242	35-38	M6	PG 29	20 x 1,8	**10.13**
7243	45-47	M6	PG 36	20 x 1,8	**10.47**
7244	58-61	M6	PG 48	20 x 1,8	**11.03**

Code	Ø	M.	Mat.	Pce/St. CHF
7742	M16	M6	20 x 1,8	**9.51**
7743	M20	M6	20 x 1,8	**9.62**
7744	M25	M6	20 x 1,8	**9.69**
7745	M32	M6	20 x 1,8	**9.87**
7746	M40	M6	20 x 1,8	**10.13**
7747	M50	M6	20 x 1,8	**10.47**
7748	M63	M6	20 x 1,8	**11.03**

Prix / Preis 2011 : +3.7 %

11.5 Plaque de base 2 trous avec manchon soudé INOX V4A

11.5 Grundplatte 2-Loch mit angeschweisster Muffe INOX V4A

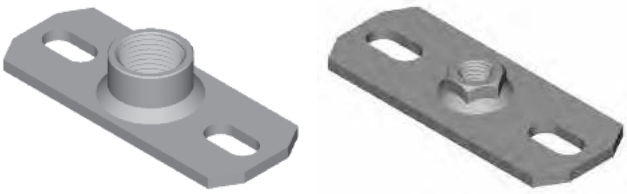

Code	Ø	A	B	C	H	L	Y-Z	Pce/St. CHF
6169	M 8	40	70	4	10	100	10,5x20	**17.30**
6170	M 10	40	70	4	12	100	10,5x20	**17.53**
6171	M 12	40	70	4	14	100	10,5x20	**17.84**
4856	M 1/2"	40	70	4	19	100	10,5x20	**17.92**
5724	M 3/4"	40	70	4	21	100	10,5x20	**20.56**
5725	M 1"	60	85	5	28	130	10,5x30	**21.71**

Protection civile / *Zivilschutz*

Code	Ø	A	B	C	H	L	Y-Z	Pce/St. CHF
5897	D12-1/2"	40	125	4	19	160	11x15	**20.16**
5898	D20-1/2"	50	140	5	20	200	11x30	**23.92**
5899	D27-3/4"	50	140	5	22	200	14x30	**26.53**
7345*	D36-1"	200	140	6	22	175	14x30	**74.37**

* **à 4 trous / 4-Loch**

Charges admissibles des plaques de base: Charges (secur. x 4): 1/2" - 3/4" 5000 N = 500 kg 1" 7500 N = 750 kg
Zulässige Belastung von Grundplatten: *Zuglast (Sicherh. x 4):*

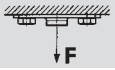

Cas de charge
Belastungsfall

11.6 Plaque de base avec écrou serti INOX V4A

11.6 Grundplatte mit eingepresster Mutter INOX V4A

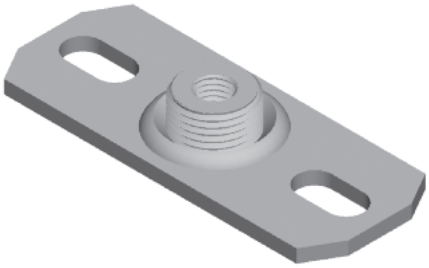

Code	Ø	A	B	C	H	L	Y+Z	Pce/St. CHF
5726	M 10 - 1/2" extérieur /*aussen*	40	70	4	14	100	10,5x20	**11.44**
5727	M 12 - 3/4" extérieur /*aussen*	40	70	4	14	100	10,5x20	**13.84**
5728	M 1/2"	40	70	4	14	100	10,5x20	**16.31**
5729	M 3/4"	40	70	4	14	100	10,5x20	**23.60**

11.7 Plaque de base "MINI" avec manchon rivé INOX V4A

11.7 Grundplatte "MINI" mit genieteter Muffe INOX V4A

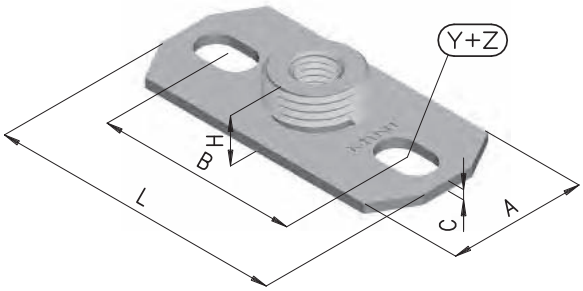

Code	Ø	A	B	C	H 1	H2	L	Y+Z	Pce/St. CHF
6780	M 8 - M 10	33	48	2	11		70	8x10	**7.71**
5755	M 10-1/2" ext.	33	48	2	11		70	8x13	**8.97**
5756	M 1/2"	33	48	2	11	23	70	8x13	**13.83**

Prix / Preis 2011 : +3.7 %

11.8 Plaque de base ronde avec ou sans trous INOX V4A

11.8 Grundplatte rund mit oder ohne Löcher INOX V4A

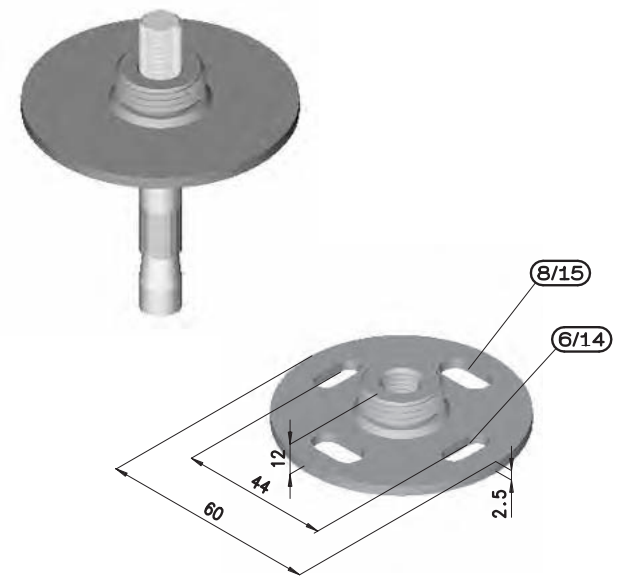

Ronde sans trous / *Rund ohne Loch*

Code	Ø	Pce/St. CHF
5749	M 10	**9.20**
5750	M 12	**14.56**
4857	M 1/2"	**13.58**
5748	M 3/4"	**24.31**

Ronde avec trou / *Rund mit Loch*

Code	Ø	Pce/St. CHF
5753	M 10	**9.20**
5754	M 12	**14.56**
5751	M 1/2"	**13.58**
5752	M 3/4"	**24.31**

Manchon / *Muffe* INOX V4A

5418	1/2"	**4.38**
5419	3/4"	**8.76**

11.11 Plaque de base pour profil CK/C/CM/CP/CR/CS avec manchon soudé INOX V4A

11.11 Grundplatte für CK/C/CM/CP/CR/CS profile mit angeschweisster Muffe INOX V4A

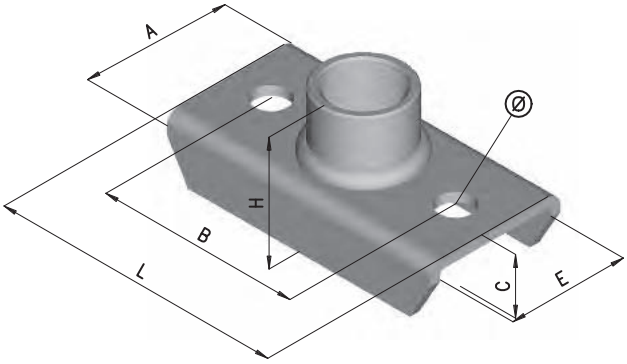

2-trous pour profil CK/C/CM/CP = *2-Loch für CK/C/CM/CP Profile*

Code	Ø	A	B	C	E	H	L	O	Pce/St. CHF
4855	1/2"	42	60	18	36	33	86	10,5	**18.46**
5739	3/4"	42	60	18	36	36	86	10,5	**21.08**
5900	1"	42	74	18	36	42	100	10,5	**22.24**

2-trous pour profil CR = *2-Loch für CR Profil*

Code	Ø	A	B	C	E	H	L	O	Pce/St. CHF
5746	1/2"	62	70	20	56	35	100	12,5	**20.60**
5747	3/4"	62	70	20	56	40	100	12,5	**23.22**
5901	1"	62	70	20	56	42	100	12,5	**24.39**

2-trous pour profil CS = *2-Loch für CS Profil*

Code	Ø	A	B	C	E	H	L	O	Pce/St. CHF
7042	1/2"	79	70	28	71	43	100	14,5	**23.66**
7043	3/4"	79	70	28	71	45	100	14,5	**26.28**
7044	1"	79	70	28	71	50	100	14,5	**27.43**

Autres manchons sur demande / andere Muffen auf Anfrage

Prix / Preis 2011 : +3.7 %

11.13 Plaque de base avec écrou serti pour profil CK/C/CP/CR/CS INOX V4A

11.13 Grundplatte mit eingepresster Mutter für CK/C/CP/CR/CS-Profile INOX V4A

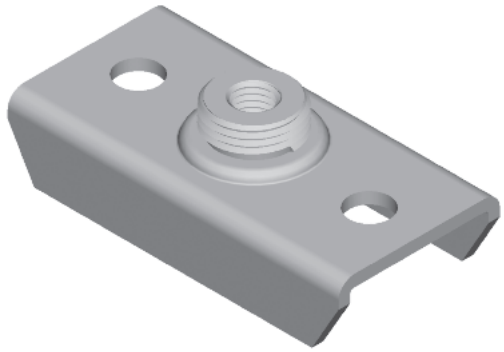

1-trou pour profil CK/C/CM/CP = *1-Loch für CK/C/CM/CP Profile*

Code	Ø	A	C	E	H	L	Ø	Pce/St. CHF
7897	M10-1/2"ext.	42	18	36	27	50	10.5	**12.23**
7898	M12-3/4"ext.	42	18	36	27	50	10.5	**14.23**

2-trous pour profil CK/C/CM/CP = *2-Loch für CK/C/CM/CP Profile*

Code	Ø	A	B	C	E	H	L	Ø	Pce/St. CHF
5742	M 10-1/2" ext.	42	60	18	36	27	86	10,5	**12.24**
5743	M 12-3/4" ext.	42	60	18	36	27	86	10,5	**14.23**
5744	M 1/2"	42	60	18	36	27	86	10,5	**17.11**
5745	M 3/4"	42	60	18	36	27	86	10,5	**23.97**

2-trous pour profil CR = *2-Loch für CR Profil*

Code	Ø	A	B	C	E	H	L	Ø	Pce/St. CHF
6549	M 10-1/2" ext.	62	70	24	57	35	100	12,5	**20.84**
6550	M 12-3/4" ext.	62	70	24	57	35	100	12,5	**23.86**

2-trous pour profil CS = *2-Loch für CS Profil*

Code	Ø	A	B	C	E	H	L	Ø	Pce/St. CHF
6653	M 10-1/2" ext.	79	70	28	71	37	100	14,5	**16.50**
6654	M 12-3/4" ext.	79	70	28	71	37	100	14,5	**21.36**

Manchon / *Muffe* INOX V4A

5418	1/2"	**4.38**
5419	3/4"	**8.76**

Visserie	Pour profil CK/C/CM voir 11.24	M8 x 16
	Pour profil CR/CS voir 11.23 + 11.29	M10 x 40
Schrauben	*Für Profile CK/C/CM siehe 11.24*	*M8 x 16*
	Für Profile CR/CS siehe 11.23 + 11.29	*M10 x 40*

11.15 Plaque de base 4 trous INOX V4A

11.15 Grundplatte 4-Loch INOX V4A

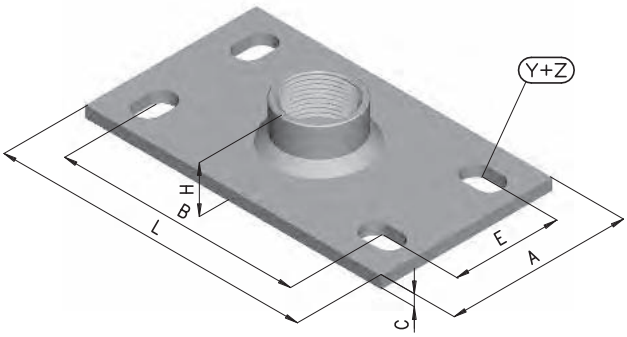

Code	Ø	A	B	C	E	H	L	Y+Z	Pce/St. CHF
5757	M 1/2"	80	95	5	50	20	130	11x15	**24.85**
5758	M 3/4"	80	95	5	50	22	130	11X15	**27.47**
5759	M 1"	80	95	5	50	27	130	11X15	**28.65**
7344	M 1 1/4"	80	95	5	50	27	130	11X15	**37.33**

Plaque de base 4 trous renforcée INOX V4A - pour protection civile
4-Loch Grundplatte verstärkt INOX V4A - für Zivilschutz

Code	Ø	A	B	C	E	H	L	Y+Z	Pce/St. CHF
7345	D 36-1"	175	140	6	120	26	200	14x30	**74.37**

11.16 Point fixe INOX V4A

11.16 Fixpunkt INOX V4A

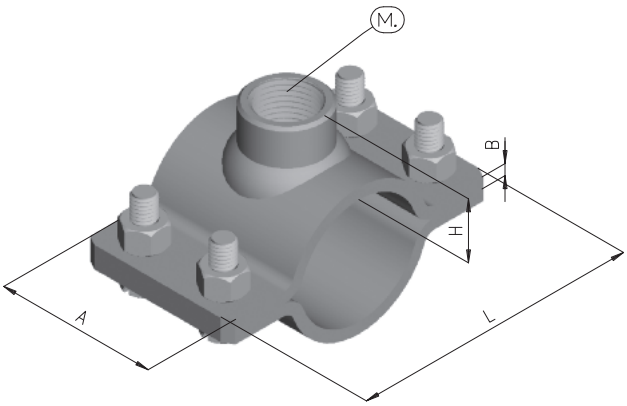

Code	Ø		M	A	B	H	L	Pce/St. CHF
7116	15 - 18	3/8"	M 1/2"	55	4	15	72	**32.97**
6487	20 - 25	1/2"	M 1/2"	55	4	15	72	**32.97**
6488	26 - 31	3/4"	M 1/2"	55	4	15	80	**34.25**
6489	32 - 39	1"	M 1/2"	55	4	15	90	**35.75**
6490	40 - 45	1 1/4"	M 1/2"	55	4	15	98	**37.27**
6491	46 -52	1 1/2"	M 1/2"	55	4	15	103	**38.09**
6492	53 - 59		M 3/4"	55	4	17	107	**46.55**
6493	60 - 66	2"	M 3/4"	55	4	17	115	**47.96**
6494	67 - 72		M 3/4"	55	4	17	125	**49.13**
6495	73 - 78	2 1/2"	M 1"	55	4	20	135	**62.89**
6496	79 - 86		M 1"	55	4	20	145	**64.08**
6497	87 - 93	3"	M 1"	55	4	20	147	**65.12**
6498	94 - 102		M 1"	55	4	20	159	**66.55**
6499	103 - 111		M 1"	55	4	20	163	**67.45**
6500	112 - 120	4"	M 1"	55	4	20	185	**69.48**
6501	121 - 128		M 1"	55	4	20	185	**71.36**
6502	129 - 135		M 1"	55	4	20	188	**72.79**
6503	136 - 142		M 1"	55	4	20	195	**74.07**
6504	148 - 153		M 1"	55	4	20	220	**76.31**
6505	157 - 165		M 1"	60	5	20	223	**90.74**
6506	168		M 1"	60	5	20	235	**93.59**
6507	219		M 1"	60	5	20	292	**106.29**

Plaque de base à employer / *Grunplatte zu benützen*
Nr. 11.15 à 4 trous / *4-Loch*

11.16 a Articulations INOX V4A

11.16 a Gelenkstücke INOX V4A

Code	M	Pce/St. CHF
7395	Base un trou avec articulation 1/2" mâle *Ein Loch Basisgelenk mit 1/2" Aussengewinde*	**24.63**
7396	Base un trou avec articulation 3/4" mâle *Ein Loch Basisgelenk mit 3/4" Aussengewinde*	**29.38**
7425	Base 2 trous avec articulation 1/2" mâle *2 -Loch Basisgelenk mit 1/2" Aussengewinde*	**32.44**
7426	Base 2 trous avec articulation 3/4" mâle *2-Loch Basisgelenk mit 3/4" Aussengewinde*	**37.18**
7397	Bride articulée Ø 22 avec rivet 1/2" mâle *Klammergelenk Ø 22 mit 1/2" Aussengewinde* (pour tube fileté ext. 1/2") - *(für 1/2" Aussengewinderohr)*	**23.47**
7398	Bride articulée Ø 25 avec rivet 1/2" mâle *Klammergelenk Ø 25 mit 1/2" Aussengewinde* (pour tube taraudé int. 1/2") - *(für 1/2" Rohr mit Innengewinde)*	**23.47**
7399	Bride articulée Ø 27 avec rivet 3/4" mâle *Klammergelenk Ø 27 mit 3/4" Aussengewinde* (pour tube fileté ext. 3/4") - *(für 3/4" Aussengewinderohr)*	**29.06**
7400	Bride articulée Ø 30 avec rivet 3/4" mâle *Klammergelenk Ø 30 mit 3/4" Aussengewinde* (pour tube taraudé int. 3/4") - *(für 3/4" Rohr mit Innengewinde)*	**29.06**
7401	Bride articulée Ø 34 avec rivet 3/4" mâle *Klammergelenk Ø 34 mit 3/4" Aussengewinde* (pour tube fileté ext. 1") - *(für 1" Rohr mit Aussengewinde)*	**30.35**

Prix / Preis 2011 : +3.7 %

11.17 Collier ECO M 10 - 1/2" *mâle*
2 vis, isolé, INOX V4A

Collier isolé 4 mm pour fixation du tuyau solide, isolé et à un prix très compétitif.

11.17 ECO-Rohrschelle M10 - 1/2" Aussengewinde
2 Schrauben, isoliert, INOX V4A

Eine preiswerte stabile Rohrschelle mit 4 mm Isolierung.

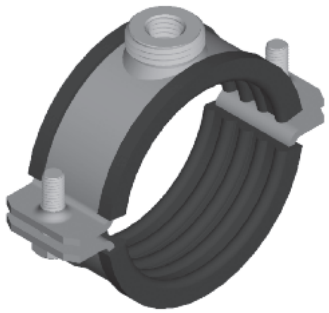

Code	Ø	M.	Mat.	Pce/St. CHF
6296	14-18 • 1/4"-3/8"	M 10	27 x 2	**13.14**
6297	20-25 • 1/2"	M 10	27 x 2	**13.42**
6298	26-31 • 3/4"	M 10	27 x 2	**13.42**
6299	32-36 • 1"	M 10	27 x 2	**13.61**
6300	37-40	M 10	27 x 2	**13.74**
6301	42-46 • 1 1/4"	M 10	27 x 2	**14.57**
6302	48-52 • 1 1/2"	M 10	27 x 2	**15.33**

Code	Ø	M.	Mat.	Pce/St. CHF
6303	54-57	M 10	27 x 2	**15.33**
6304	60-64 • 2"	M 10	27 x 2	**15.98**
6619	68-73	M 10	27 x 2	**16.49**
6340	75-78 • 2 1/2"	M 10	27 x 2	**16.74**
6362	88-93 • 3"	M 10	27 x 2	**17.37**
6363	105-111	M 10	27 x 2	**18.28**
6364	112-118 • 4"	M 10	27 x 2	**19.11**

Sur demande: avec double manchons ou sans manchons
Auf Anfrage: mit Doppelmuffe oder ohne Muffe

11.18 Collier PE M 10-1/2" *mâle*
2 vis, INOX V4A

11.18 PE-Rohrschellen M 10-1/2" Aussengewinde
2 Schrauben, INOX V4A

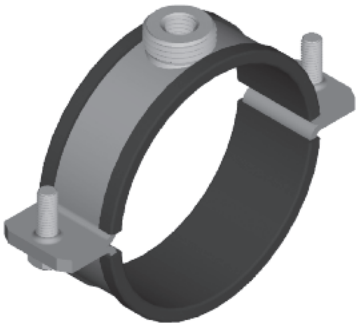

Code	Avec isolation EVA / *mit EVA Isolation* Ø	Mat.	Pce/St. CHF
6461	40	27 x 2	**14.05**
6462	50	27 x 2	**15.64**
6463	56	27 x 2	**16.02**
6464	63	27 x 2	**16.30**
6465	75	27 x 2	**17.40**
6466	90	27 x 2	**18.22**
6467	110	27 x 2	**19.13**
6468	125	27 x 2	**19.69**
6469	160	27 x 2	**29.29**

Ø 120, 200, 220, 250 sur demande / *Ø 120, 200, 220, 250 auf Anfrage*
Sans isolation voir Polyfix 11.3 / *Ohne Isolation, siehe Polyfix 11.3*

11.18 Collier PE M 1/2"
2 vis, INOX V4A, avec manchon

11.18 PE-Rohrschellen M 1/2"
2 Schrauben, INOX V4A, mit Muffe

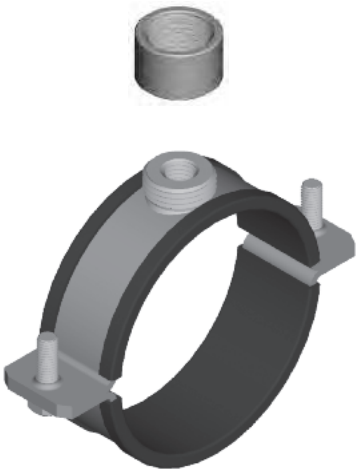

Code	Avec isolation EVA / *mit EVA Isolation* Ø	Mat.	Pce/St. CHF
6470	40	27 x 2	**18.44**
6471	50	27 x 2	**20.03**
6472	56	27 x 2	**20.39**
6473	63	27 x 2	**20.67**
6474	75	27 x 2	**21.79**
6475	90	27 x 2	**22.59**
6476	110	27 x 2	**23.51**
6477	125	27 x 2	**24.07**
6478	160	27 x 2	**33.67**

Ø 120, 200, 220, 250 sur demande / *Ø 120, 200, 220, 250 auf Anfrage*
Sans isolation voir Polyfix 11.3 / *Ohne Isolation, siehe Polyfix 11.3*

11.19 Collier Airfix pour tube de ventilation 2 vis, INOX V4A

Toutes autres dimensions sur demande.

11.19 Airfix-Rohrschelle für Lüftungsrohr 2 Schrauben, INOX V4A

Andere Dimensionen auf Anfrage.

Avec isolation polyéthylène *mit Poliethylen Isolation*					Sans Isolation *Ohne Isolation*					
Code	DN	Ø ext.	M.	Pce/St. CHF	Code	DN	Ø ext.	M.	Pce/St. CHF	Mat.
7900	80	81	M 10	**18.63**	7930	80	81	M 10	**15.29**	31 x 2
7901	100	102	M 10	**19.61**	7931	100	102	M 10	**16.15**	31 x 2
7902	125	127	M 10	**20.50**	7932	125	127	M 10	**16.89**	31 x 2
7903	150	152	M 10	**24.96**	7933	150	152	M 10	**24.00**	31 x 2
7904	160	162	M 10	**26.27**	7934	160	162	M 10	**25.25**	31 x 2
7905	180	182	M 10	**27.96**	7935	180	182	M 10	**26.83**	31 x 2
7906	200	202	M 10	**29.67**	7936	200	202	M 10	**28.41**	31 x 2
7907	225	227	M 10	**31.63**	7937	225	227	M 10	**30.22**	31 x 2
7908	250	252	M 10	**33.60**	7938	250	252	M 10	**32.05**	31 x 2
7909	280	282	M 10	**35.87**	7939	280	282	M 10	**33.73**	31 x 2
7910	300	302	M 10	**37.56**	7940	300	302	M 10	**34.84**	31 x 2
7911	315	317	M 10	**39.14**	7941	315	317	M 10	**36.06**	31 x 2
7912	350	352	M 10	**41.50**	7942	350	352	M 10	**37.99**	31 x 2
7913	355	357	M 10	**41.71**	7943	355	357	M 10	**38.20**	31 x 2
7914	400	402	M 10	**44.47**	7944	400	402	M 10	**40.40**	31 x 2
7915	450	453	M 10	**47.57**	7945	450	453	M 10	**43.29**	31 x 2
7916	500	503	M 10	**50.68**	7946	500	503	M 10	**46.22**	31 x 2
7917	550	553	M 10	**66.11**	7947	550	553	M 10	**60.28**	38 x 2,5
7918	560	563	M 10	**67.52**	7948	560	563	M 10	**61.32**	38 x 2,5
7919	600	603	M 10	**70.88**	7949	600	603	M 10	**64.06**	38 x 2,5
7920	630	633	M 10	**73.79**	7950	630	633	M 10	**66.40**	38 x 2,5
7921	650	653	M 10	**75.87**	7951	650	653	M 10	**68.02**	38 x 2,5
7922	700	703	M 10	**80.04**	7952	700	703	M 10	**71.46**	38 x 2,5
7923	710	713	M 10	**81.51**	7953	710	713	M 10	**72.53**	38 x 2,5
7924	750	753	M 10	**85.04**	7954	750	753	M 10	**75.43**	38 x 2,5
7925	800	803	M 10	**89.00**	7955	800	803	M 10	**78.69**	38 x 2,5
7926	850	853	M 10	**93.16**	7956	850	853	M 10	**82.17**	38 x 2,5
7927	900	904	M 10	**97.36**	7957	900	904	M 10	**85.61**	38 x 2,5
7928	950	954	M 10	**101.50**	7958	950	954	M 10	**89.07**	38 x 2,5
7929	1000	1004	M 10	**105.46**	7959	1000	1004	M 10	**92.36**	38 x 2,5

Mat 40/4 mm Avec isolation *Mit Isolation*					
DN	Ø ext.	M.	CHF	M.	CHF
550	553	M 10	Prix sur demande / *Preis auf Anfrage*	M 1/2"	Prix sur demande / *Preis auf Anfrage*
560	563	M 10		M 1/2"	
600	603	M 10		M 1/2"	
630	633	M 10		M 1/2"	
650	653	M 10		M 1/2"	
700	703	M 10		M 1/2"	
710	713	M 10		M 1/2"	
750	753	M 10		M 1/2"	
800	803	M 10		M 1/2"	
850	853	M 10		M 1/2"	
900	904	M 10		M 1/2"	
950	954	M 10		M 1/2"	
1000	1004	M 10		M 1/2"	

Mat 40/4 mm Sans isolation *Ohne Isolation*					
DN	Ø ext.	M.	CHF	M.	CHF
550	553	M 10	Prix sur demande / *Preis auf Anfrage*	M 1/2"	Prix sur demande / *Preis auf Anfrage*
560	563	M 10		M 1/2"	
600	603	M 10		M 1/2"	
630	633	M 10		M 1/2"	
650	653	M 10		M 1/2"	
700	703	M 10		M 1/2"	
710	713	M 10		M 1/2"	
750	753	M 10		M 1/2"	
800	803	M 10		M 1/2"	
850	853	M 10		M 1/2"	
900	904	M 10		M 1/2"	
950	954	M 10		M 1/2"	
1000	1004	M 10		M 1/2"	

Manchon / *Muffe* INOX V4A	Pce/St. CHF
1/2"	**4.38**
3/4"	**8.76**
M 12	**1.83**

11.19 a Collier POLY-ISOL
avec ou sans manchon, INOX V4A

11.19 a POLY-ISOL Rohrschellen
mit oder ohne Muffe

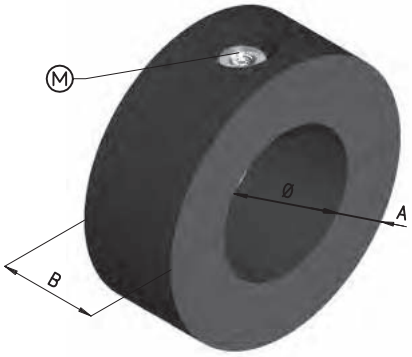

Avec manchon/*Mit Muffe*

Code	Ø		Epaisseur A *Dammstärke A*	Largeur B *Breite B*	M.	Pce/St. CHF
7857	17	3/8"	30	49	M 1/2"	**33.79**
7858	21	1/2"	30	49	M 1/2"	**35.39**
7859	27	3/4"	30	49	M 1/2"	**36.58**
8251	28		30	49	M 1/2"	**40.64**
7860	34	1"	30	49	M 1/2"	**39.30**
7861	42	1 1/4"	30	49	M 1/2"	**44.61**
7862	48	1 1/2"	30	49	M 1/2"	**46.28**
7863	57		30	49	M 1/2"	**48.25**
7864	60	2"	30	49	M 1/2"	**49.01**
7865	70		30	49	M 1/2"	**54.32**
7866	76	2 1/2"	30	49	M 1/2"	**56.44**
7867	89	3"	40	49	M 1/2"	**63.31**
7868	108		40	59	M 1/2"	**74.66**
7869	114	4"	40	59	M 1/2"	**76.14**
7870	133		50	59	M 3/4"	**96.30**
7871	139		50	59	M 3/4"	**102.49**
7872	159		50	79	M 1"	**111.29**
7873	168		50	79	M 1"	**120.91**
7874	195		60	79	M 1"	**139.67**
7875	219		60	79	M 1"	**142.69**
7876	273		60	79	M 1"	**273.30**
7877	324		60	79	M 1"	**359.05**

Sans manchon/*Ohne Muffe*

Code	Ø		Epaisseur A *Dammstärke A*	Largeur B *Breite B*	M.	Pce/St. CHF
7878	17	3/8"	30	49	M 10 - 1/2" ext.	**28.93**
7879	21	1/2"	30	49	M 10 - 1/2" ext.	**30.52**
7880	27	3/4"	30	49	M 10 - 1/2" ext.	**31.73**
8252	28		30	49	M 10 - 1/2" ext.	**35.25**
7881	34	1"	30	49	M 10 - 1/2" ext.	**34.43**
7882	42	1 1/4"	30	49	M 10 - 1/2" ext.	**39.75**
7883	48	1 1/2"	30	49	M 10 - 1/2" ext.	**41.43**
7884	57		30	49	M 10 - 1/2" ext.	**43.37**
7885	60	2"	30	49	M 10 - 1/2" ext.	**44.15**
7886	70		30	49	M 10 - 1/2" ext.	**49.46**
7887	76	2 1/2"	30	49	M 10 - 1/2" ext.	**51.57**
7888	89	3"	40	49	M 10 - 1/2" ext.	**58.45**
7889	108		40	59	M 10 - 1/2" ext.	**69.77**
7890	114	4"	40	59	M 10 - 1/2" ext.	**71.28**
7891	133		50	59	M 12 - 3/4" ext.	**86.55**
7892	139		50	59	M 12 - 3/4" ext.	**92.75**

Clé 6 pans incluse avec chaque commande
Mit jeder Bestellung wird ein Sechskant-Stiftsschlüssel mitgeliefert

Mastic d'étanchéité voir 2.4
Dichtungs-Paste siehe 2.4

Manchon / *Muffe* INOX V4A

5418	1/2"	**4.38**
5419	3/4"	**8.76**

11.19 b Collier POLY-ISOL 20 mm (PUR)
avec collier Polyfix INOX V4A monté à l'extérieur

11.19 b POLY-ISOL Rohrschellen 20 mm (PUR)
mit Polyfix-Rohrschelle INOX V4A, aussen montiert

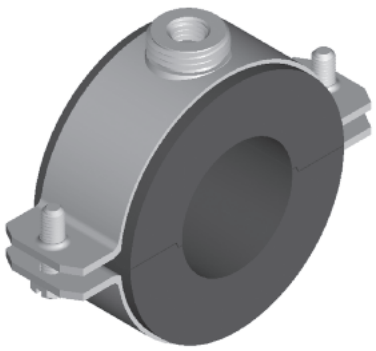

Sans manchon/*Ohne Muffe*

Code	Ø		Epaisseur/*Dicke*	M.	Pce/St. CHF
7572	17	3/8"	20	M 10 - 1/2" ext.	**27.02**
7573	21	1/2"	20	M 10 - 1/2" ext.	**27.59**
7574	27	3/4"	20	M 10 - 1/2" ext.	**29.77**
8253	28		20	M 10 - 1/2" ext.	**33.08**
7575	34	1"	20	M 10 - 1/2" ext.	**31.08**
7576	35		20	M 10 - 1/2" ext.	**31.08**
7577	42	1 1/4"	20	M 10 - 1/2" ext.	**32.11**
7578	48	1 1/2"	20	M 10 - 1/2" ext.	**33.05**
7579	54		20	M 10 - 1/2" ext.	**34.09**
7580	57		20	M 10 - 1/2" ext.	**34.49**
7581	60	2"	20	M 10 - 1/2" ext.	**34.85**
7582	76	2 1/2"	20	M 10 - 1/2" ext.	**36.87**
7583	89	3"	20	M 10 - 1/2" ext.	**40.69**
7584	108		20	M 12 - 3/4" ext.	**52.93**
7585	114	4"	20	M 12 - 3/4" ext.	**59.04**
7586	139		20	M 12 - 3/4" ext.	**64.86**
7587	168		20	M 12 - 3/4" ext.	**71.31**

11.20 Tiges filetées INOX V4A

11.20 Gewindestangen INOX V4A

Code	Dim	ml/CHF	CHF	Code	Dim	Pce/St. CHF
				Par poste / *via Post* = L 94 cm		
4848	M 8 - 100 cm	**14.20**		7364	M 8 - 94 cm	**14.20**
5874	suppl. coupe/*Zuschl. Schnitt*		**3.00**			
4849	M 10 - 100 cm	**14.90**		7365	M 10 - 94 cm	**14.90**
5874	suppl. coupe/*Zuschl. Schnitt*		**3.00**			
4850	M 12 - 100 cm	**20.90**		7366	M 12 - 94 cm	**20.90**
5874	suppl. coupe/*Zuschl. Schnitt*		**3.00**			
4851	M 16 - 100 cm	**41.45**		7367	M 16 - 94 cm	**41.45**
5874	suppl. coupe/*Zuschl. Schnitt*		**3.00**			

Frais de coupe arrondis aux 5 cm supérieurs. / ***Schnittkosten auf 5 cm aufgerundet verrechnet.***

11.20a Montage "fixe" H 40 - 100 mm INOX V4A

11.20a "Fixe"-Montage H 40 - 100 mm INOX V4A

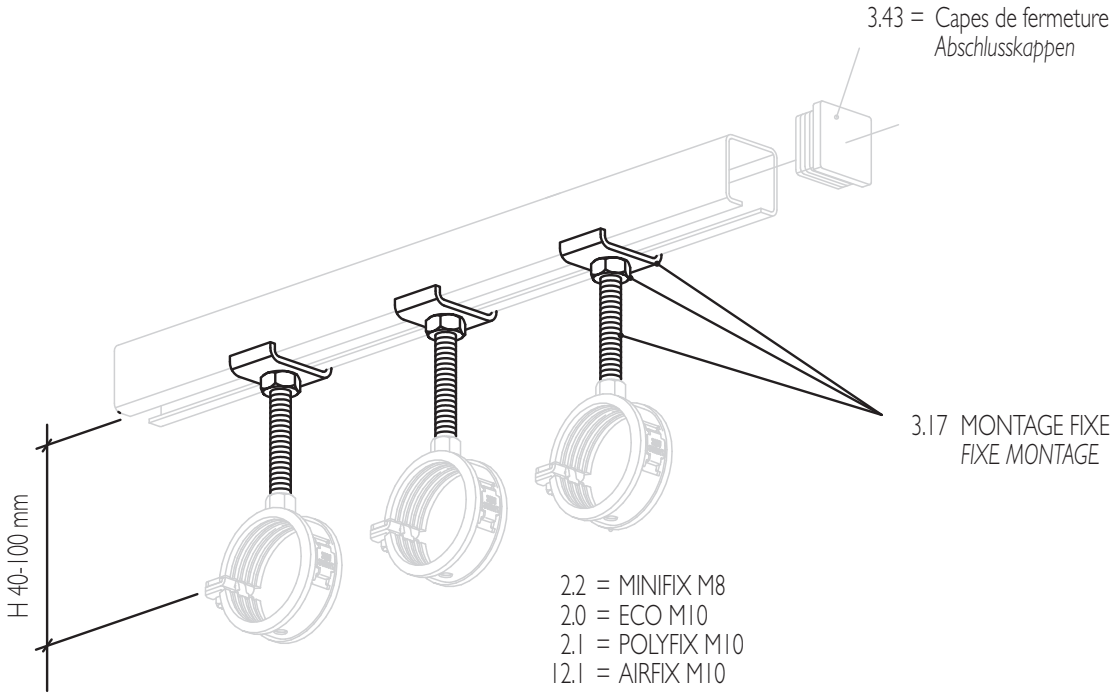

Important: à la commande, indiquer la cote H + ∅
Wichtig: bei Bestellung Masse H + ∅ angeben

M 8 = MINIFIX
M 10 = ECO-POLYFIX

Code	∅	Pce/St. CHF	
7552	M 8	**4.03**	**Prix monté (collier non compris)**
7553	M 10	**5.20**	***Preis Montiert (Rohrschelle nicht inbegriffen)***

Prix / Preis 2011 : +3.7 %

11.21 Tubes filetés INOX V4A

11.21 *Gewinde-Röhren INOX V4A*

Code	Dim	Pce/St. CHF	Par poste / *via Post* = L 94 cm Code	Dim	Pce/St. CHF
5717	1/2" - 100 cm	**89.39**	7368	1/2" - 94 cm	**89.39**
5718	3/4" - 100 cm	**98.87**	7369	3/4" - 94 cm	**98.87**
5830	1" - 100 cm	**136.78**	7370	1" - 94 cm	**136.78**
Coupe/*Schnitt*		**4.26**			

Frais de coupe arrondis aux 5 cm supérieurs. / ***Schnittkosten auf 5 cm aufgerundet verrechnet.***

11.22 Tubes tauraudés INOX V4A

11.22 *Rohr mit Innengewinde INOX V4A*

Code	Dim	Pce/St. CHF	Par poste / *via Post* = L 94 cm Code	Dim	Pce/St. CHF
6200	1/2" - 115 cm	**132.67**	7371	1/2" - 94 cm	**109.60**
6227	3/4" - 115 cm	**188.43**	7372	3/4" - 94 cm	**155.66**
Coupe/*Schnitt*		**4.26**			

Frais de coupe arrondis aux 5 cm supérieurs. / ***Schnittkosten auf 5 cm aufgerundet verrechnet.***

11.23 Vis 6 pans INOX V4A

11.23 *6-kant. Schrauben INOX V4A*

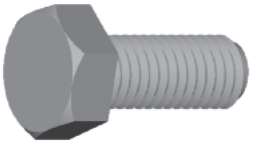

Code	M	Détail Pce/St. CHF	100 pces Code	CHF
6671	M 6 x 16	**0.45**	6672	**20.—**
	M 6 x 20	**0.48**		**23.10**
	M 6 x 25	**0.52**		**27.70**
4862	M 8 x 16	**0.85**	5654	**54.76**
5655	M 8 x 20	**0.91**	5656	**60.84**
5657	M 8 x 25	**0.97**	5658	**66.92**
5659	M 8 x 30	**1.03**	5660	**73.01**
5661	M 8 x 50	**1.58**	5662	**133.85**
	M 8 x 60	**1.71**		**146.10**
5663	M 8 x 70	**1.83**	5664	**158.18**
	M 10 x 16	**1.78**		**153.50**
5665	M 10 x 20	**1.83**	5666	**158.18**
5667	M 10 x 25	**1.88**	5668	**170.35**
5669	M 10 x 30	**1.94**	5670	**170.35**
5671	M 10 x 40	**2.22**	5672	**198.90**
5673	M 10 x 50	**2.22**	5674	**198.90**

Code	M	Détail Pce/St. CHF	100 pces Code	CHF
5675	M 10 x 60	**2.35**	5676	**211.77**
5677	M 10 x 80	**2.49**	5678	**225.81**
5679	M 10 x 100	**2.59**	5680	**235.17**
	M 10 x 120	**2.67**		**243.36**
	M 12 x 25	**2.15**		**190.20**
	M 12 x 30	**2.18**		**193.75**
	M 12 x 40	**2.46**		**222.30**
	M 12 x 50	**2.46**		**222.30**
	M 12 x 60	**2.59**		**235.17**
	M 12 x 80	**2.73**		**249.21**
	M 12 x 90	**2.78**		**253.20**
	M 12 x 100	**2.82**		**258.57**
	M 12 x 110	**2.90**		**266.76**
	M 12 x 120	**3.15**		**291.33**
	M 16 x 40			
	M 16 x 50			
	M 16 x 60			

11.24 Vis et écrous PIPEX INOX V4A

11.24 Schrauben und Muttern PIPEX INOX V4A

Code	M	Détail CHF	100 pces Code	100 pces CHF
	M 6 x 16	**3.25**		**263.24**
5695	M 8 x 16	**3.65**	5696	**298.12**

11.25 Raccord rapide INOX V4A pour profil CK/C/CM/CP

11.25 Schnellverschluss INOX V4A für Profil CK/C/CM/CP

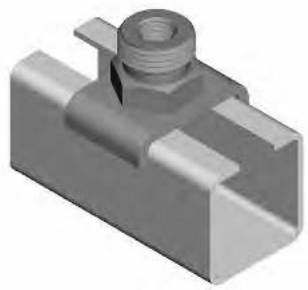

Code	Ø	Pour/*für Profil*	Pce/St. CHF
6389	M 8	CK-C-CM-CP	**6.93**
6390	M 10	CK-C-CM-CP	**6.96**
6391	M 1/2" - ext.	CK-C-CM-CP	**13.02**
6649	M 3/4" - ext.	CK-C-CM-CP	**17.15**

11.26 Raccord rapide INOX V4A pour profil CR/CS

11.26 Schnellverschluss INOX V4A für Profil CR/CS

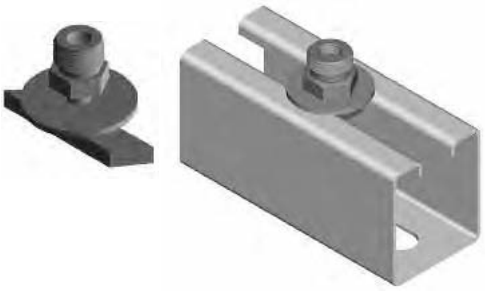

Profil CR		
Code	Ø	Pce/St. CHF
6392	M 8	**9.01**
6393	M 10	**9.77**
6394	M 1/2" - ext.	**13.02**
6650	M 3/4" - ext.	**20.50**

Profil CS		
Code	Ø	Pce/St. CHF
7054	M 10	**12.66**
7052	M 1/2" - ext.	**17.64**
7053	M 3/4" - ext.	**20.50**

11.27 Raccord rapide INOX V4A pour profil CR/CS pour fixation au dos

11.27 Schnellverschluss INOX V4A für Profil CR/CS auf gelochter Seite (Rücken)

Profil CR		
Code	Ø	Pce/St. CHF
7057	M 10	**12.17**
7055	M 1/2" - ext.	**17.04**
7056	M 3/4" - ext.	**19.89**

Prix / Preis 2011 : +3.7 %

11.28 Ecrous PIPEX INOX V4A pour profil CK/C/CP

11.28 PIPEX-Muttern INOX V4A für CK/C/CP-Profile

Code	Dim	A	B	L	Détail CHF	100 pces Code	100 pces CHF
7326	M 6	13	5	29	**2.74**	7327	**243.36**
5684	M 8	13	5	29	**2.74**	5685	**243.36**
5686	M 10	13	5	29	**2.74**	5687	**243.36**

11.29 Ecrous PIPEX INOX V4A pour profil CR/CS

11.29 PIPEX-Muttern INOX V4A für CR/CS-Profile

Code	Dim	A	B	L	Détail CHF	100 pces Code	100 pces CHF
5688	M 8	6	15	45	**4.07**	5689	**377.21**
5690	M 10	8	15	45	**4.56**	5691	**425.88**
5692	M 12	8	20	50	**5.17**	5693	**486.72**

11.30 Ecrous pour Jordahl INOX V4A

11.30 Jordahl Muttern INOX V4A

Type / *Typ* D 6

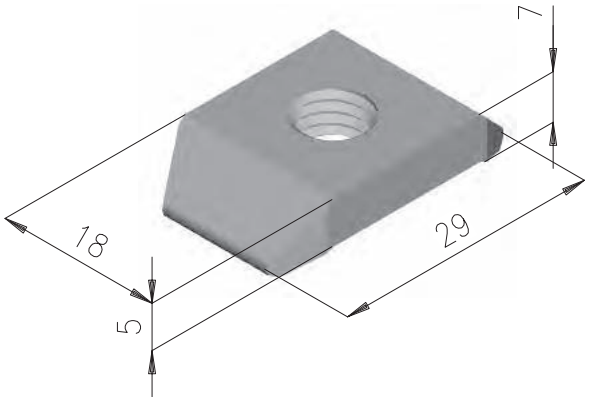

Code	Dim	A	B	L	Détail CHF	100 pces Code	100 pces CHF
4861	M 8	15	4	29	**4.00**	5697	**311.50**
5698	M 10	15	6	29	**4.00**	5699	**311.50**

11.32 Ecrous 6 pans INOX V4A

11.32 6-kant. Muttern INOX V4A

Code	M	Détail CHF	100 pces Code	CHF
6673	M 6	**0.25**	6674	**12.17**
4853	M 8	**0.30**	5848	**18.25**
5648	M 10	**0.55**	5649	**36.50**
5650	M 12	**0.73**	5651	**53.54**
5652	M 16	**1.46**	5653	**119.25**

11.33 Ecrous double INOX V4A

11.33 Doppel-Muttern INOX V4A

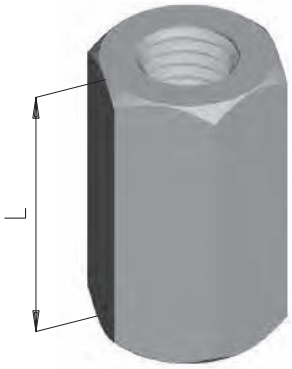

Code	Dim	L	Détail CHF	100 pces Code	CHF
7324	M 6 - M 6	20	**5.23**	7325	**492.80**
5831	M 8 - M 8	24	**5.48**	5832	**517.14**
5833	M 10 - M 10	30	**7.06**	5834	**675.32**
5835	M 12 - M 12	36	**10.16**	5836	**985.61**
	M16 - M16	48	**14.04**		**1300.—**

11.34 Boulons avec écrous 6 pans INOX V4A pour profil CK/C/CM/CP

11.34 Schrauben mit 6-kant. Muttern INOX V4A für CK/C/CM/CP-Profile

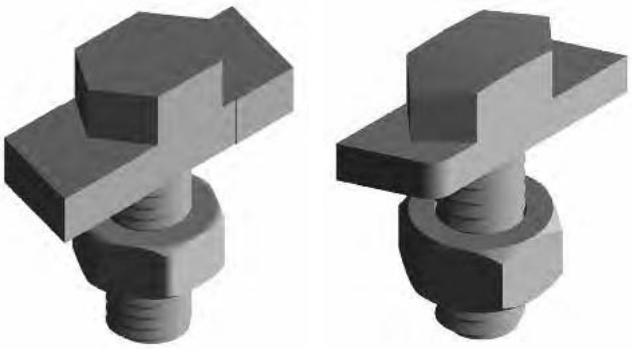

Code	Type	Détail CHF	100 pces Code	CHF
7107	M 8 x 20	**4.30**	7108	**380.—**
7109	M 10 x 25	**4.40**	7110	**390.—**

11.35 Rondelles acier INOX V4A

11.35 Unterlagsscheiben INOX V4A

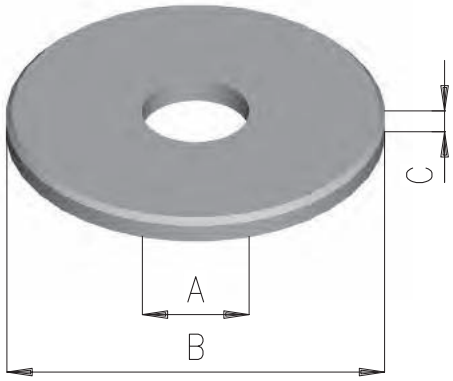

Code	ABxC	Détail CHF	100 pces Code	CHF
4854	6,5/12,5 x 1,6	**0.34**	5700	**20.32**
5701	8,4/17 x 1,6	**0.34**	5702	**20.32**
6776	8,2/25 x 2	**0.77**	6777	**63.88**
5703	10,5/21 x 2	**0.70**	5704	**59.62**
5705	10,5/30 x 2,5	**1.02**	5706	**82.63**
6778	10,5/40 x 2,5	**1.92**	6779	**172.79**
5707	13/24 x 2,5	**0.82**	5708	**60.96**
5711	13/37 x 3	**2.23**	5712	**193.47**
5709	17/30 x 3	**2.23**	5710	**193.47**

Prix / Preis 2011 : +3.7 %

11.37 Plaquettes CK/C/CM/CP/CR/CS INOX V4A

11.37 Unterlagsscheiben CK/C/CM/CP/CR/CS INOX V4A

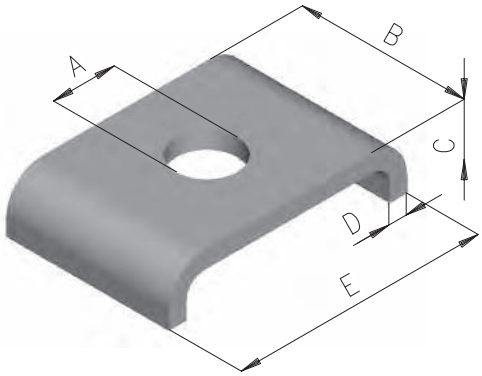

Code	Type/Typ	A	B	C	D	E	CHF
5639	CK/C/CM/CP	10,5	28	9	3	40	**1.65**
5640	CK/C/CM/CP-100 pces	10,5	28	9	3	40	**141.87**
7593	CK/C/CM/CP	12.5	28	9	3	40	**1.94**
	CK/C/CM/CP-100 pces	12.5	28	9	3	40	**167.30**
5641	CR	12,50	40	24	4	65	**4.87**
5642	CR-100 pces	12,50	40	24	4	65	**425.88**
6645	CS	14,50	40	23	5	82	**5.84**
6646	CS-100 pces	14,50	40	23	5	82	**496.45**
7895	CS	16.50	40	23	5	82	**6.37**
7896	CS - 100 pces	16.50	40	23	5	82	**549.52**

11.38 Plaquettes rectangulaires INOX V4A

11.38 Unterlagsscheiben flach INOX V4A

Code	M	Détail CHF	100 pces Code	CHF
5837	10,5/50/30 x 2	**1.52**	5838	**136.28**

11.39 Tampons à chasser INOX V4A

11.39 Einschlaganker INOX V4A

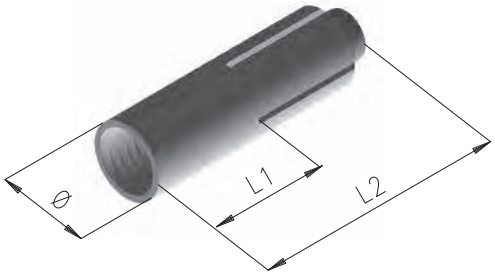

Code	Type/Typ	L1	L2	Ø trou	charge adm. Zul. Belastung N (B25)	CHF /100 pces
5839	M 8	32	15	10 mm	1800 N	**382.—**
5840	M 10	38	17,5	12 mm	4500 N	**480.—**
5841	M 12	51	22,5	15 mm	6600 N	**550.—**

11.40 Tampon d'ancrage INOX V4A avec filetage extérieur

11.40 Bolzendübel INOX V4A mit Aussengewinde

Code	Type d x L	da	a	E min	T	Ø trou	charge adm. Zul. Belastung N (B25)	CHF /100 pces
	M 8 x 50							
5842	M 8 x 75	10	25	40	48	8 mm	4000 N	**425.—**
7535	M 10 x 60	10	30	50	60	10 mm	5300 N	**560.—**
5843	M 10 x 85	10	30	50	60	10 mm	5300 N	**620.—**
	M 10 x 105							**667.—**
5844	M 10 x 120	50	30	50	60	10 mm	5300 N	**750.—**
	M 12 x 95							**860.—**
6509	M 12 x 115	20	35	60	72	12 mm	9900 N	**975.—**
5845	M 12 x 180	85	35	60	72	12 mm	9900 N	**1650.—**

Dimensions pour profils : voir page 6
Dimensionnen für Profile : siehe Seite 6

11.41 Vis à double filetage INOX V4A

11.41 Stockschrauben INOX V4A

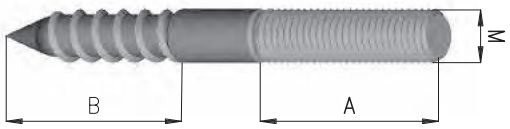

Code	A	B	M	CHF / pièce *CHF / Stück*
	20	26	M 8 x 50	**3.32**
	24	30	M 8 x 60	**4.13**
	30	40	M 8 x 80	**5.18**
	30	40	M 8 x 90	**6.32**
	40	40	M 8 x 100	**6.65**
	50	50	M 8 x 120	**7.64**
	25	30	M 10 x 60	**5.99**
	30	40	M 10 x 80	**6.32**
	40	40	M 10 x 90	**6.65**
	50	50	M 10 x 120	**6.90**
	50	60	M 10 x 140	**7.40**

Sur demande / *Auf Anfrage*

11.42 Vis à bois, 6 pans (Tire-fonds) INOX V2A

11.42 6-kant Holzschrauben INOX V2A

Code	M	Détail CHF	100 pces Code	CHF
	M 8 x 50	**2.01**		**171.99**
	M 8 x 60	**2.14**		**184.86**
	M 8 x 80	**2.88**		**258.57**
	M 8 x 100	**3.59**		**329.94**
	M 10 x 60	**3.73**		**343.98**

11.45 Profil CK INOX V4A

11.45 CK-Profil INOX V4A

Longueur / *Länge*	Code	CHF	
500 cm	5860	**304.73**	pce / Stück
coupé / *geschnitten*	5862	**60.95**	ml / Meter
la coupe / *der Schnitt*	5861	**4.73**	

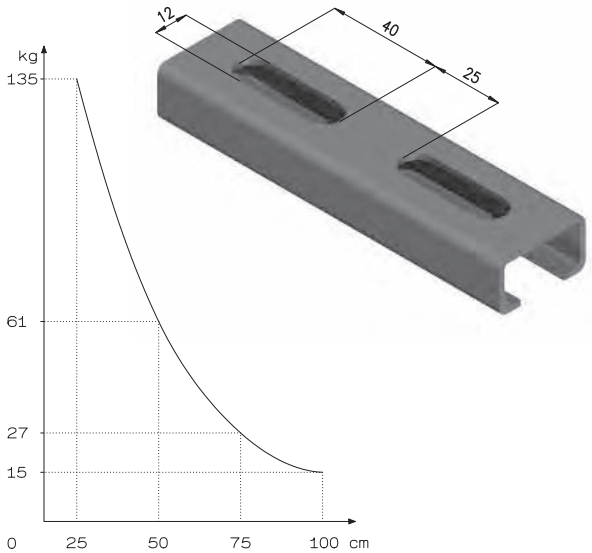

Tous nos profils sont livrables en barres de 6 m ou coupés en toutes longueurs. Sur demande sans ouverture au dos. Les profils coupés sont facturés, arrondis aux 5 cm supérieurs.
* Charge adm. =(σad 140 N/mm², flèche max. 1/400)

Alle Profile sind in Stangen von 6 m oder auf gewünschten Längen zugeschnitten. Auf Anfrage ohne Öffnungen auf der Rückseite erhältlich. Die geschnittenen Profile werden auf 5 cm aufgerundet.
Zul .Belastung = (σzul 140 N/mm², max Durchbiegung 1/400)

Prix / Preis 2011 : +3.7 %

11.46 Profil C INOX V4A

11.46 C-Profil INOX V4A

Longueur / *Länge*	Code	CHF	
600 cm	4847	**390.03**	pce / Stück
coupé / *geschnitten*	5637	**65.01**	ml / Meter
la coupe / *der Schnitt*	5863	**4.73**	

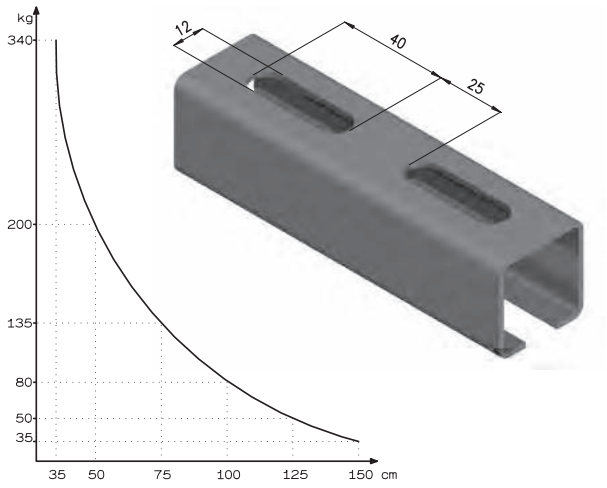

11.47 Profil CP INOX V4A

11.47 CP-Profil INOX V4A

Longueur / *Länge*	Code	CHF	
600 cm	6962	**788.49**	pce / Stück
coupé / *geschnitten*	6963	**131.41**	ml / Meter
la coupe / *der Schnitt*	6964	**6.89**	

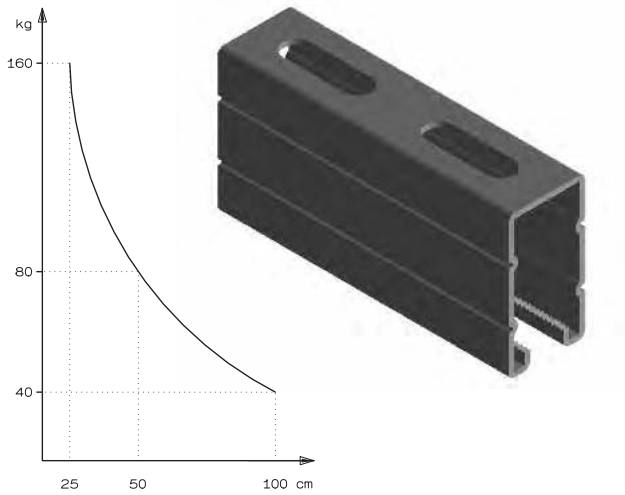

11.47 a Profil CR INOX V4A

11.47 a CR-Profil INOX V4A

Longueur / *Länge*	Code	CHF	
600 cm	6276	**673.15**	pce / Stück
coupé / *geschnitten*	5643	**112.19**	ml / Meter
la coupe / *der Schnitt*	5864	**7.43**	

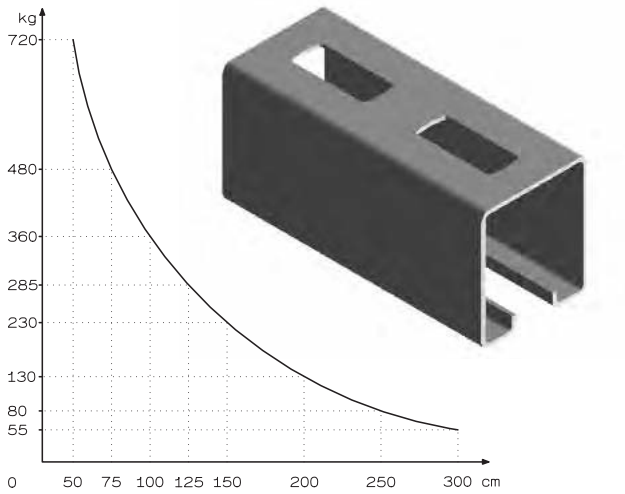

INOX V4A

11

Tous nos profils sont livrables en barres de 6 m ou coupés en toutes longueurs. Sur demande sans ouverture au dos. Les profils coupés sont facturés, arrondis aux 5 cm supérieurs.
* Charge adm. =(σad 140 N/mm², flèche max. 1/400)

Alle Profile sind in Stangen von 6 m oder auf gewünschten Längen zugeschnitten. Auf Anfrage ohne Öffnungen auf der Rückseite erhältlich. Die geschnittenen Profile werden auf 5 cm aufgerundet.
Zul .Belastung = (σzul 140 N/mm², max Durchbiegung 1/400)

Prix / Preis 2011 : +3.7 %

11.48 Profil CS INOX V4A

11.48 CS-Profil INOX V4A

Longueur / *Länge*	Code	Pce/St. CHF
600 cm	6580	**995.86** pce / Stück
coupé / *geschnitten*	6581	**165.98** ml / Meter
la coupe / *der Schnitt*	6582	**12.18**

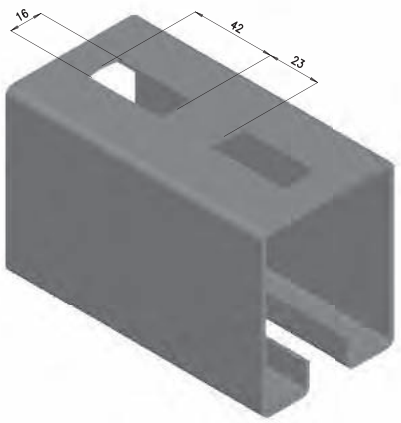

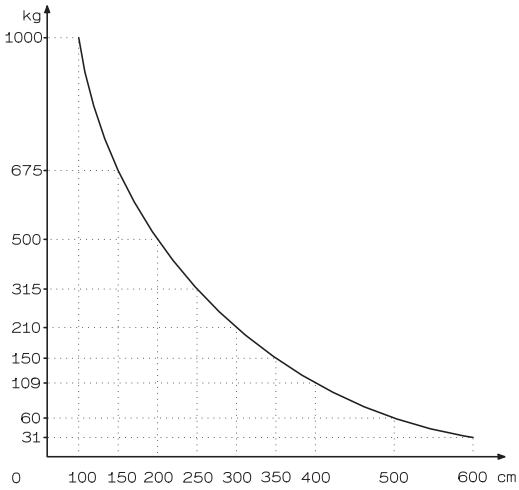

Tous nos profils sont livrables en barres de 6 m ou coupés en toutes longueurs. Sur demande sans ouverture au dos. Les profils coupés sont facturés, arrondis aux 5 cm supérieurs.
* Charge adm. =(σad 140 N/mm², flèche max. 1/400)

Alle Profile sind in Stangen von 6 m oder auf gewünschten Längen zugeschnitten. Auf Anfrage ohne Öffnungen auf der Rückseite erhältlich. Die geschnittenen Profile werden auf 5 cm aufgerundet.
Zul .Belastung = (σzul 140 N/mm², max Durchbiegung 1/400)

11.50 Appliques CK/C/CP/CR/CS INOX V4A

11.50 CK/C/CP/CR/CS-Stützen INOX V4A

Code	Profil	Vis/*Schrauben*	PxR	A	B	C	D	E	F	GxH	K	L	N	Pce/St. CHF
7533	CK	M10x16	25/8			60	5	130	85	11x30	15	65		**28.—**
5719	C	M10x20	28/28			60	5	130	85	11x30	15	65		**36.11**
7034	CP	M10x25	50/25			70	10	170	120	14x30	15	110	55	**65.16**
5720	CR	M12x25		50		80	10	200	150	14x30	22	110	55	**82.13**
6651	CS	M12x40		60		100	10	210	150	14x30	28	120	55	**89.10**

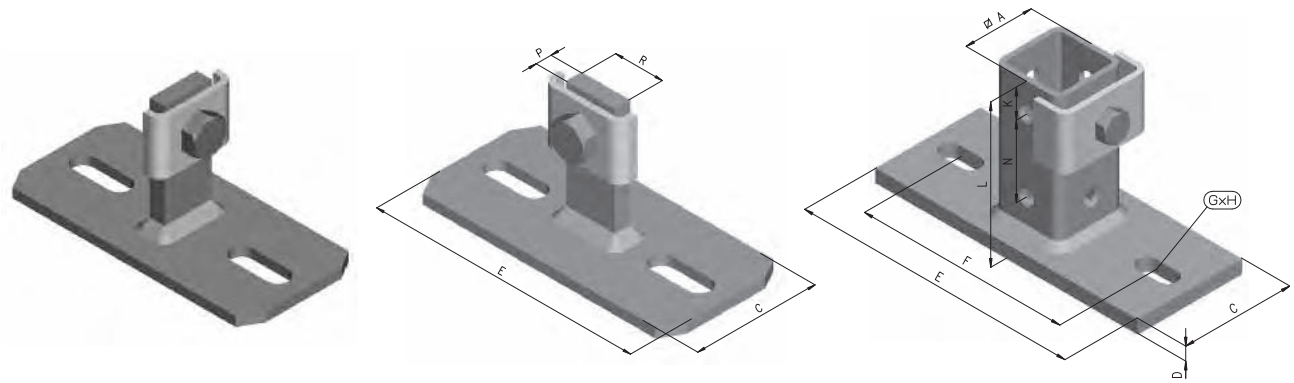

Prix / Preis 2011 : +3.7 %

11.51 Appliques CKE/CE/CPE/CRE/CSE INOX V4A

11.51 CKE/CE/CPE/CRE/CSE-Stützen INOX V4A

Code	Profil	Vis/*Schrauben*	PxR	A	C	D	E	F	Ø	K	L	N	Pce/St. CHF
7534	CKE	M10x16	25/8		41	17	100	74	10,5	15	62		**22.37**
5721	CE	M10x20	28/28		41	17	100	74	10,5	15	62		**30.50**
7035	CPE	M10x25	50/25		41	17	120	95	12,5	15	103	55	**50.76**
5722	CRE	M12x25		50	62	24	150	120	12,5	22	105	55	**67.61**
6652	CSE	M12x40		60	80	28	150	120	14,5	28	115	55	**69.22**

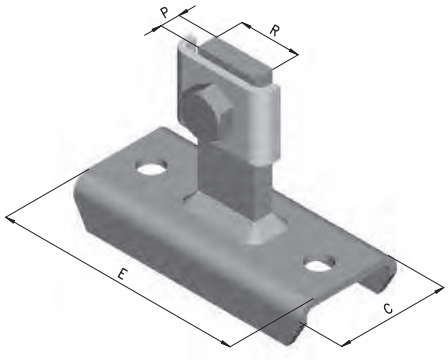

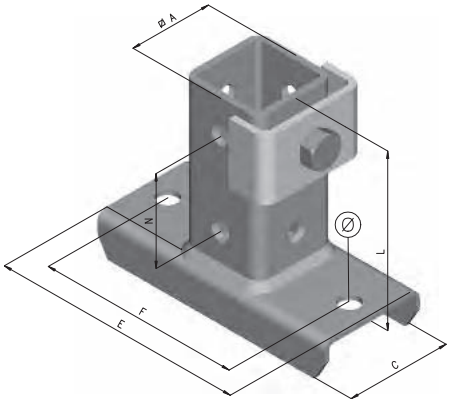

11.55 Equerres CK/C/CP/CR/CS INOX V4A

11.55 CK/C/CP/CR/CS-Winkeln INOX V4A

Code	Profil	A	B	C	D	E	F	G	Ø	Pce/St. CHF
5723	**CK/C**	40	44	34	17	4		17	10,5	**7.04**
7038	**CP**	40	50	108	20	8	50	20	12,5	**18.13**
5859	**CR**	50	55	55	25	8		25	12,5	**18.89**
7039	**CS**	60	60	120	20	10	58	20	16,5	**25.29**

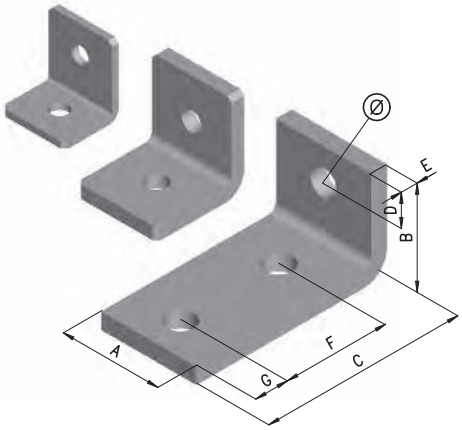

11.56 Equerres pour ventilation INOX V4A

11.56 Winkeln für Klimakanäle INOX V4A

Code	H	Pce/St. CHF
4858	60	**4.82**
7088	100	**5.40**
7089	150	**6.98**
7090	200	**8.51**

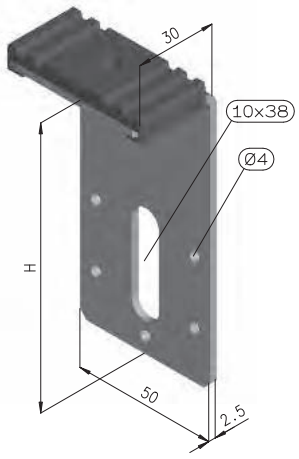

11.60 Consoles INOX V4A - Type A

11.60 Konsolen INOX V4A - Typ A

Type A

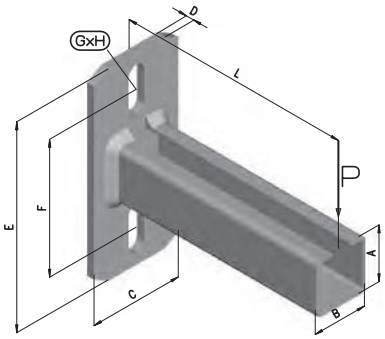

Type / *Typ*	A	B	C	D	E	F	GxH	Prix de base *Grundpreis* CHF	Suppl. par mètre *Mehrpreis pro M.* CHF	Charge P. adm zul. Belastbarkeit P. L 50 cm
CKA	19	34	40	4	100	70	11x20	**17.64**	**60.95**	
CA	35	35	60	5	130	85	11x30	**22.87**	**66.56**	**voir 3.60/3.61**
CPA	65	35	70	10	170	120	14x30	**48.86**	**131.41**	***siehe 3.60/3.61***
CRA	62	55	80	10	200	150	14x30	**55.33**	**112.19**	
CSA	85	70	100	10	210	150	14x30	**58.90**	**164.27**	

Article sur demande / *Artikel auf Anfrage*

11.61 Consoles INOX V4A - Type B

11.61 Konsolen INOX V4A - Typ B

Type B

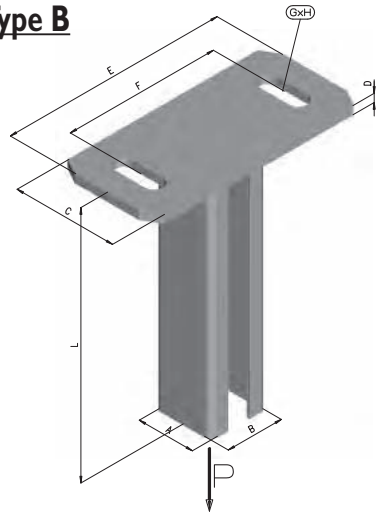

Type / *Typ*	A	B	C	D	E	F	GxH	Prix de base *Grundpreis* CHF	Suppl. par mètre *Mehrpreis pro M.* CHF
CKB	19	34	40	4	100	70	11x20	**17.64**	**60.95**
CB	35	35	60	5	130	85	11x30	**22.87**	**66.56**
CPB	65	35	70	10	170	120	14x30	**48.86**	**131.41**
CRB	62	55	80	10	200	150	14x30	**55.33**	**112.19**
CSB	85	70	100	10	210	150	14x30	**58.90**	**164.27**

Article sur demande / *Artikel auf Anfrage*

11.70 Consoles INOX V4A - Type E

11.70 Konsolen INOX V4A - Typ E

Type E

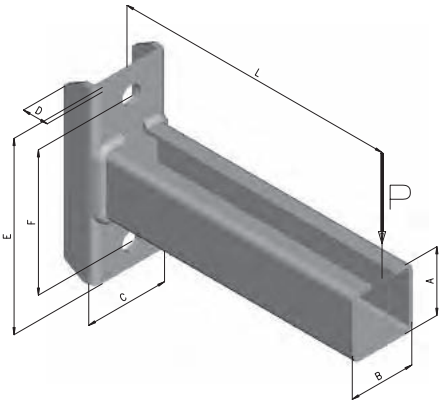

Type / *Typ*	A	B	C	D	E	F	Ø	Prix de base *Grundpreis* CHF	Suppl. par mètre *Mehrpreis pro M.* CHF
CKE								**12.59**	**60.95**
CE	35	35	41	17	100	74	10.5	**17.83**	**66.56**
CPE	65	35	42	17	120	95	12.5	**35.90**	**131.41**
CRE	62	55	62	24	150	120	12.5	**41.07**	**112.19**
CSE	85	70	80	28	150	120	14.5	**46.24**	**164.27**

Article sur demande / *Artikel auf Anfrage*

Prix / Preis 2011 : +3.7 %

11.79 Raccords spéciaux INOX V4A pour profil C

11.79 Spezial Verbindungsstück INOX für Profil C

Code	Type / *Typ*	Mat.	CHF
	Raccord 3 branches pour profil C *3-Punkt Verbinder für C-Profil*	30/30 x 2,5	**sur demande** ***auf Anfrage***
	Raccord 4 branches pour profil C *4-Punkt Verbinder für C-Profil*	30/30 x 2,5	**sur demande** ***auf Anfrage***
	Raccord forme croix pour profil C *Kreuz-Verbinder für C-Profil*	30/30 x 2,5	**sur demande** ***auf Anfrage***
	Raccord forme "T" pour profil C *"T"-Verbinder für C-Profil*	30/30 x 2,5	**sur demande** ***auf Anfrage***

Y compris vis et plaquette / *Schrauben und Unterlagscheibe inbegriffen*

Autres profils sur demande / *Andere Profile auf Anfrage*

3 branches
3 Punkt

4 branches
4 Punkt

mat.: 30/30 x 2,5
taraudages/*Gewinde M 8*

Forme croix
Kreuz-Form

Forme T
T Form

11.80 Raccords INOX V4A pour profil CK/C/CP/CR/CS

11.80 Verbindungsstücke INOX V4A für CK/C/CP/CR/CS Profile

Code	Type	Pce/St. CHF
7036	CK	**17.11**
5760	C	**18.13**
7037	CP	**21.91**
5761	CR	**40.55**
6655	CS	**44.89**

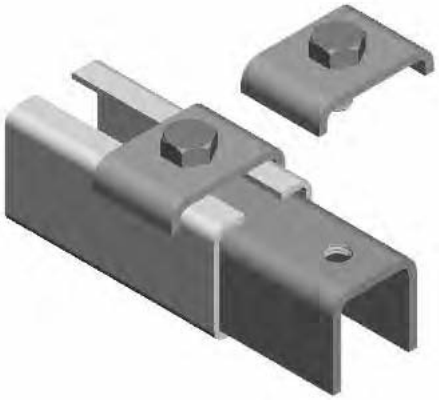

11.81 Raccords équerre pour profil C/CP/CR/CS

11.81 Winkelverbindungsstück für C/CP/CR/CS Profile

Code	Profil	A	B	E	F	Ø	Vis Schrauben	Pce/St. CHF
6373	**C**	30	30	100	15	M 8	M 8 x 16	**22.43**
7027	**CP**	25	50	150	15	M 10	M 10 x 20	**24.67**
6374	**CR**	50	50	150	25	M 10	M 12 x 25	**47.76**
6375	**CS**	60	60	200	25	M 12	M 12 x 40	**78.23**

Y compris 2 vis et 2 plaquettes (4.40)
2 Schrauben und 2 Unterlagsscheiben inbegriffen (4.40)

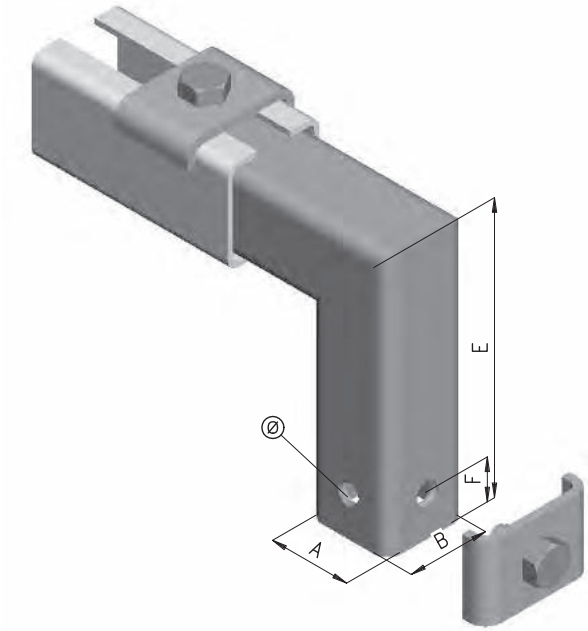

INOX V4A

11.90 Glissière "D" INOX V4A

11.90 "D"-Gleiter INOX V4A

Code	Type	Pce/St. CHF
5846	M 10 - 1/2" ext.	**31.37**
7536	M 12 - 3/4" ext.	**33.36**
5847	M 1/2"	**36.23**
5849	M 3/4"	**38.80**
5850	M 1"	**52.00**

11.91 Glissière "D" INOX V4A avec plaque de base soudée

11.91 "D"-Gleiter INOX V4A mit angeschweisster Grundplatte

Code	Type	Pce/St. CHF
5851	M 10 - 1/2" ext.	**52.18**
7537	M 12 - 3/4" ext.	**54.19**
5852	M 1/2"	**57.06**
5853	M 3/4"	**63.93**
5858	M 1"	**72.83**

11.92 Pinces DIN INOX V4A pour profil CK/C/CP/CR/CS

11.92 DIN-Klemmen INOX V4A für CK/C/CP/CR/CS-Profile

Code	Type/Typ	A	B	L	Ø	Ep. serrage Bef. Dicke	Pce/St. CHF
6656	CK + C	40	4	80	12,5	10 mm	**6.48**
6657	CP + CR	50	10	90	14,5	15 mm	**15.73**
6658	CS	60	10	120	14,5	15 mm	**19.28**

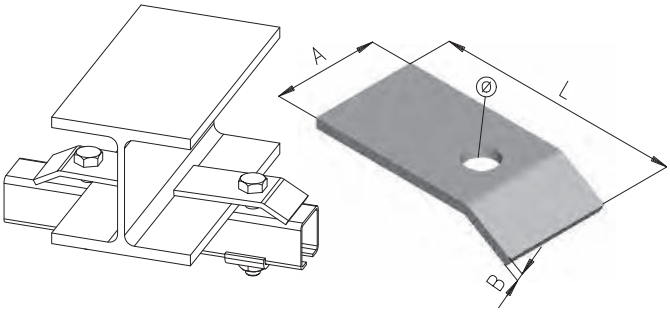

11.93 Pinces DIN INOX V4A avec bride pour profil CK/C/CM/CP/CR/CS

11.93 DIN-Klemmen INOX V4A mit Stahlbügel für CK/C/CM/CP/CR/CS-Profile

Code	Type/Typ	Ø	Ep. serrage Bef. Dicke	Pce/St. CHF
7538	CK	M 8	14 mm	**18.66**
7543	C	M 8	38 mm	**18.66**
7539	CP	M 10	28 mm	**34.88**
7544	CR	M 10	20 mm	**35.76**
7540	CS	M 12	15 mm	**80.72**

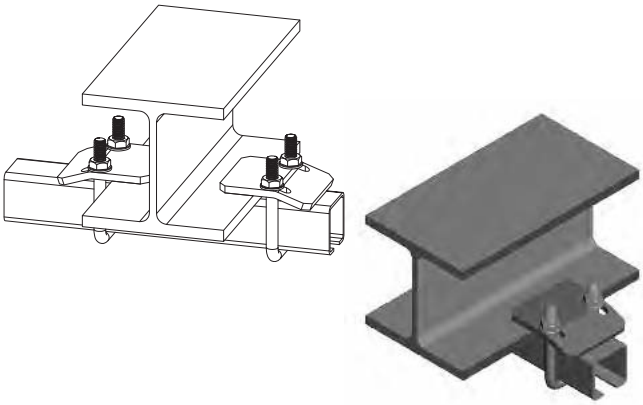

Prix / Preis 2011 : +3.7 %

12.1 Collier Airfix pour tube de ventilation, 2 vis, isolé

Airfix présente les avantages suivants:

Fixation des 2 demi-brides par des vis 6-pans fendues avec rondelles d'arrêt et taraudages.

Manchon combiné 1/2" - M 8, 1/2" - M 10 ou 3/4" - M12. Possibilité de fixation très près du mur en vissant le manchon mâle directement sur la plaque de base.

Trou au travers du manchon pour fixation par vis à bois ou mécanique depuis l'intérieur.

Isolation autocollante en mousse de polyétyhlène, épaisseur 5 mm.

Programme complet de 80 à 1000 mm pour tous les tuyaux existants sur le marché.

INOX: voir 11.19

12.1 Airfix-Rohrschelle für Lüftungsrohr 2 Schrauben, isoliert

Airfix bietet folgende Vorteile:

Befestigung der Hälften durch geschlitzte 6-kant Schrauben mit Schlitz und Sicherheitsscheiben. Wegfall von Muttern (Innengewinde)

Muffe kombiniert 1/2" - M 8, 1/2" - M 10 oder 3/4" - M 12. Befestigung sehr nahe der Mauer, da direktes Anschrauben der Muffe auf Grundplatte.

Muffe mit Öffnung für Befestigung mit Holz- oder M-Schrauben von innen.

Selbstklebende Isolation aus Polyethylene Schaum, Dicke 5 mm.

Komplettes Programm von 80 bis 1000 mm für alle auf dem Markt existierenden Rohre.

INOX: siehe 11.19

Avec isolation *Mit Isolation* sans manchon/*ohne Muffe*					Mat 31/2,5 mm avec/*mit*		
Code	**DN**	**Ø ext.**	**M.**	**CHF**	**Code**	**M.**	**CHF**
5519	80	81	M 8	**5.48**	5979	M 1/2"	**6.57**
5520	100	102	M 8	**6.29**	5980	M 1/2"	**7.37**
5521	125	127	M 8	**7.06**	5981	M 1/2"	**8.13**
5522	150	152	M 8	**9.52**	5982	M 1/2"	**10.60**
5523	160	162	M 8	**9.76**	5983	M 1/2"	**10.85**
5524	180	182	M 8	**10.16**	5984	M 1/2"	**11.24**
5525	200	202	M 8	**10.60**	5985	M 1/2"	**11.68**
5526	225	227	M 8	**11.15**	5986	M 1/2"	**12.24**
5283	250	252	M 8	**14.16**	5987	M 1/2"	**15.23**
5284	280	282	M 8	**14.96**	5988	M 1/2"	**16.04**
5285	300	302	M 8	**15.55**	5989	M 1/2"	**16.62**
5286	315	317	M 8	**16.05**	5990	M 1/2"	**17.13**
5287	350	352	M 8	**16.92**	5991	M 1/2"	**18.00**
5288	355	357	M 8	**17.23**	5992	M 1/2"	**18.31**
5289	400	402	M 8	**18.23**	5993	M 1/2"	**19.32**
5290	450	453	M 8	**19.35**	5994	M 1/2"	**20.43**
5291	500	503	M 8	**20.48**	5995	M 1/2"	**21.56**

Avec isolation *Mit Isolation* sans manchon/*ohne Muffe*					Mat 38/2,5 mm avec/*mit*		
Code	**DN**	**Ø ext.**	**M.**	**CHF**	**Code**	**M.**	**CHF**
5292	550	553	M 10	**29.45**	5996	M 1/2"	**30.53**
5527	560	563	M 10	**29.69**	5997	M 1/2"	**30.78**
5293	600	603	M 10	**30.61**	5998	M 1/2"	**31.69**
5528	630	633	M 10	**31.78**	5999	M 1/2"	**32.86**
5294	650	653	M 10	**32.52**	6000	M 1/2"	**33.60**
5295	700	703	M 10	**35.85**	6001	M 1/2"	**36.93**
5529	710	713	M 10	**36.24**	6002	M 1/2"	**37.31**
5296	750	753	M 10	**37.64**	6003	M 1/2"	**38.71**
5297	800	803	M 10	**41.05**	6004	M 1/2"	**42.14**
5530	850	853	M 10	**43.74**	6005	M 1/2"	**44.82**
5531	900	904	M 10	**47.19**	6006	M 1/2"	**48.27**
5532	950	954	M 10	**49.69**	6007	M 1/2"	**50.76**
5533	1000	1004	M 10	**53.10**	6008	M 1/2"	**54.19**

Avec isolation *Mit Isolation* sans manchon/*ohne Muffe*					Mat 40/4 mm avec/*mit*		
Code	**DN**	**Ø ext.**	**M.**	**CHF**	**Code**	**M.**	**CHF**
	550	553	M 10	**Prix sur demande / *Preis auf Anfrage***		M 1/2"	**Prix sur demande / *Preis auf Anfrage***
	560	563	M 10			M 1/2"	
	600	603	M 10			M 1/2"	
	630	633	M 10			M 1/2"	
	650	653	M 10			M 1/2"	
	700	703	M 10			M 1/2"	
	710	713	M 10			M 1/2"	
	750	753	M 10			M 1/2"	
	800	803	M 10			M 1/2"	
	850	853	M 10			M 1/2"	
	900	904	M 10			M 1/2"	
	950	954	M 10			M 1/2"	
	1000	1004	M 10			M 1/2"	

Manchon / *Muffe promat.*		**CHF**
4209	1/2"	**1.09**
4259	3/4"	**1.28**

Supp. manchon / *Zuschlag für Muffe*	
M 1/2" au lieu de M8-M10 / *M 1/2" anstatt M8-M10*	+**0.60**
M 1/2" au lieu de M8-M10 / *M 1/2" anstatt M8-M10*	+**0.80**
M 3/4" au lieu de M8-M10 / *M 3/4" anstatt M8-M10*	+**1.63**

12.1 Collier Airfix pour tube de ventilation, 2 vis, non isolé

Airfix présente les avantages suivants:

Fixation des 2 demi-brides par des vis 6-pans fendues avec rondelles d'arrêt et taraudages.

Manchon combiné 1/2" - M 8, 1/2" - M 10 ou 3/4" - M12. Possibilité de fixation très près du mur en vissant le manchon mâle directement sur la plaque de base.

Trou au travers du manchon pour fixation par vis à bois ou mécanique depuis l'intérieur.

Isolation autocollante en mousse de polyétyhlène, épaisseur 5 mm.

Programme complet de 80 à 1000 mm pour tous les tuyaux existants sur le marché.

INOX: voir 11.19

12.1 Airfix-Rohrschelle für Lüftungsrohr 2 Schrauben, ohne isolation

Airfix bietet folgende Vorteile:

Befestigung der Hälften durch geschlitzte 6-kant Schrauben mit Schlitz und Sicherheitsscheiben. Wegfall von Muttern (Innengewinde)

Muffe kombiniert 1/2" - M 8, 1/2" - M 10 oder 3/4" - M 12. Möglichkeit der Befestigung sehr nahe der Mauer, durch ein direktes Anschrauben der Muffe auf der Grundplatte.

Muffe mit Öffnung für Befestigung mit Holz- oder M-Schrauben von innen.

Selbstklebende Isolation aus Polyethylene Schaum, Dicke 5 mm.

Komplettes Programm von 80 bis 1000 mm für alle auf dem Markt existierenden Rohre.

INOX: siehe 11.19

Sans isolation *Ohne Isolation* sans manchon/*ohne Muffe*					Mat 31/2,5 mm avec/*mit*		
Code	DN	Ø ext.	M.	CHF	Code	M.	CHF
5504	80	81	M 8	**4.28**	5949	M 1/2"	**5.36**
5505	100	102	M 8	**5.10**	5950	M 1/2"	**6.18**
5506	125	127	M 8	**5.87**	5951	M 1/2"	**6.95**
5507	150	152	M 8	**8.38**	5952	M 1/2"	**9.46**
5508	160	162	M 8	**8.58**	5953	M 1/2"	**9.67**
5509	180	182	M 8	**8.82**	5954	M 1/2"	**9.91**
5510	200	202	M 8	**9.14**	5955	M 1/2"	**10.21**
5511	225	227	M 8	**9.49**	5956	M 1/2"	**10.57**
5268	250	252	M 8	**12.31**	5957	M 1/2"	**13.39**
5269	280	282	M 8	**12.88**	5958	M 1/2"	**13.97**
5270	300	302	M 8	**13.31**	5959	M 1/2"	**14.40**
5271	315	317	M 8	**13.72**	5960	M 1/2"	**14.80**
5272	350	352	M 8	**14.32**	5961	M 1/2"	**15.41**
5273	355	357	M 8	**14.61**	5962	M 1/2"	**15.68**
5274	400	402	M 8	**15.27**	5963	M 1/2"	**16.36**
5275	450	453	M 8	**16.04**	5964	M 1/2"	**17.12**
5276	500	503	M 8	**16.79**	5965	M 1/2"	**17.87**

Sans isolation *Ohne Isolation* sans manchon/*ohne Muffe*					Mat 38/2,5 mm avec/*mit*		
Code	DN	Ø ext.	M.	CHF	Code	M.	CHF
5277	550	553	M 10	**19.77**	5966	M 1/2"	**20.86**
5512	560	563	M 10	**20.14**	5967	M 1/2"	**21.23**
5278	600	603	M 10	**21.98**	5968	M 1/2"	**23.05**
5513	630	633	M 10	**22.80**	5969	M 1/2"	**23.88**
5279	650	653	M 10	**23.59**	5970	M 1/2"	**24.66**
5280	700	703	M 10	**26.22**	5971	M 1/2"	**27.30**
5514	710	713	M 10	**26.54**	5972	M 1/2"	**27.63**
5281	750	753	M 10	**27.40**	5973	M 1/2"	**28.48**
5282	800	803	M 10	**30.27**	5974	M 1/2"	**31.35**
5515	850	853	M 10	**32.56**	5975	M 1/2"	**33.64**
5516	900	904	M 10	**35.49**	5976	M 1/2"	**36.56**
5517	950	954	M 10	**37.34**	5977	M 1/2"	**38.42**
5518	1000	1004	M 10	**40.27**	5978	M 1/2"	**41.35**

Sans isolation *Ohne Isolation* sans manchon/*ohne Muffe*					Mat 40/4 mm avec/*mit*		
Code	DN	Ø ext.	M.	CHF	Code	M.	CHF
	550	553	M 10	**Prix sur demande / *Preis auf Anfrage***		M 1/2"	**Prix sur demande / *Preis auf Anfrage***
	560	563	M 10			M 1/2"	
	600	603	M 10			M 1/2"	
	630	633	M 10			M 1/2"	
	650	653	M 10			M 1/2"	
	700	703	M 10			M 1/2"	
	710	713	M 10			M 1/2"	
	750	753	M 10			M 1/2"	
	800	803	M 10			M 1/2"	
	850	853	M 10			M 1/2"	
	900	904	M 10			M 1/2"	
	950	954	M 10			M 1/2"	
	1000	1004	M 10			M 1/2"	

Manchon / *Muffe promat.*		**CHF**
4209	1/2"	**1.09**
4259	3/4"	**1.28**

Supp. manchon / *Zuschlag für Muffe*	
M 1/2" au lieu de M8 / *M 1/2" anstatt M8*	+**0.60**
M 1/2" au lieu de M8-M10 / *M 1/2" anstatt M8-M10*	+**0.80**
M 3/4" au lieu de M8-M10 / *M 3/4" anstatt M8-M10*	+**1.63**

Prix / Preis 2011 : +3.7 %

Electricité / Elektrizität

Des exemples de supports pour chemin de câbles *Beispiele von Ständer für Elektrizitätkabel*

Console réglable
Verstellbare Konsole

Console fixe
Feste Konsole

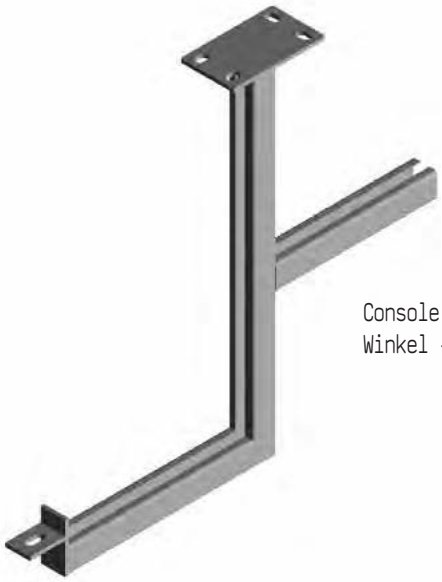

Console - équerre
Winkel - Konsole

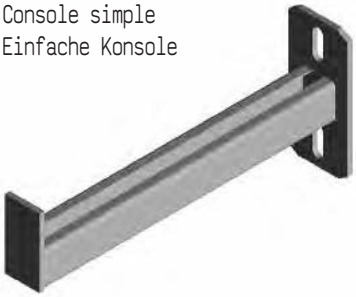

Console simple
Einfache Konsole

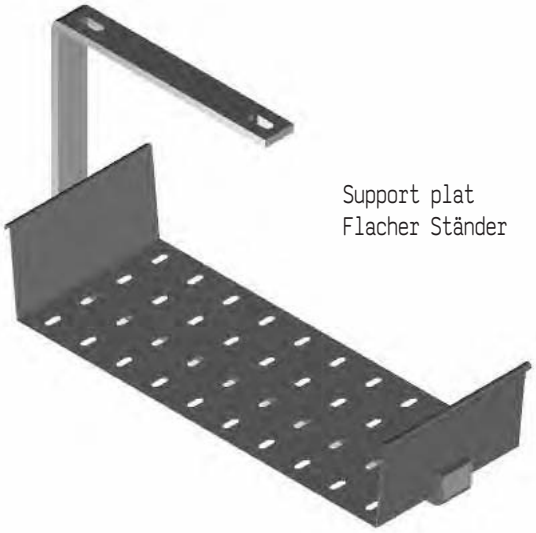

Support plat
Flacher Ständer

Prix / Preis 2011 : +3.7 %

Spécialités / Spezialitäten

Des exemples de pièces fabriquées sur demande

Einige Beispiele von Teilen die auf Anfrage angefertigt werden können

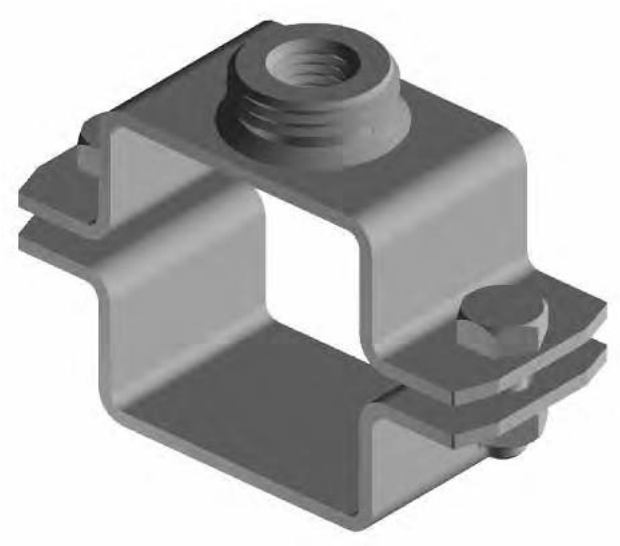

Collier carré / Quadrat Rohrschelle

Collier renforcé / Verstärkte Rohrschelle

Support de station de pompage
Kläranlage Ständer

Bride Omega / Omega Rohrschelle

Bride double / Doppelrohrschelle

Prix / Preis 2011 : +3.7 %

samvaz

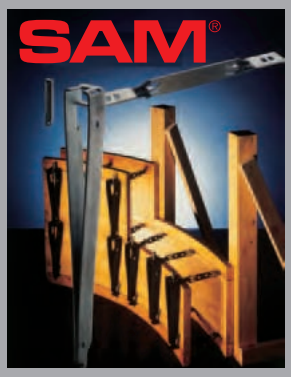

SYSTÈME DE FIXATION DE COFFRAGE NORMALISÉ
La solution avec griffes et clavettes

GENORMTES SCHALUNGS-BEFESTIGUNGSSYSTEM
Die Lösung mit Distanzhalter und Schalungsbinder

STANDARDIZED MOULD PANEL SYSTEM
The solution with clamps and shear connectors

MADRIERS ISOLANTS YSOX
Bois lamellé collé carrelets-ossature isolés

YSOX ISOLIERBALKEN
Verleimtes Brettschichtholz isolierte Ständerkanteln

YSOX STANDARDIZED MOULD PANEL SYSTEM
Industrial glued laminated wood

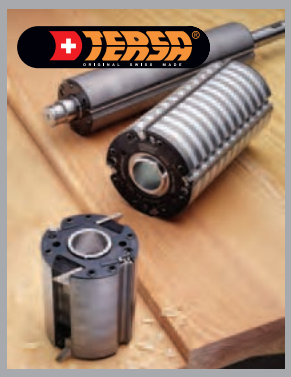

OUTILS DE RABOTAGE
à couteaux réversibles et sans vis de fixation

HOBELWERKZEUGE
mit Wendemesser, ohne Schrauben

PLANING TOOLS
with interchangeable cutters, without locking screw

RABOTS À MAIN
à lames interchangeables

HANDHOBEL
mit auswechselbaren Wendemesser

HANDPLANES
with replaceable blades

DALLES ET CLAIES EN BOIS
pour terrasses, balcons, ...

PLATTEN UND LATTENROST AUS HOLZ
für Terrassen, Balkone, ...

WOODEN TILES AND TRAYS
for terrasses, balconies, ...

PIPEX®

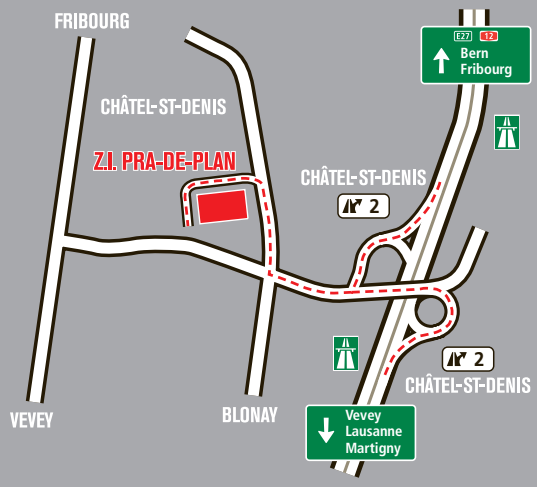

samvaz

Pra de Plan 25 - 1618 Châtel-St-Denis
Tél. **+41 21 948 34 34** Fax +41 21 948 34 35
www.samvaz.ch **info@samvaz.ch**

Dépôt Zürich
Naglerwiesenstrasse 4 - 8049 Zürich-Höngg
Tél. +41 44 340 08 40 Fax. +41 44 340 08 42
zurich@samvaz.ch

Dépôt Oensingen
Hauptstrasse 75 - 4702 Oensingen
Tél.+41 62 396 33 70 Fax.+41 62 396 33 71
oensingen@samvaz.ch

Dépôt Oberkirch
Nisihof - 6208 Oberkirch / LU

Dépôt Muttenz / Basel
Herrenmattstrasse 24 - 4132 Muttenz / BL

Dépôt Bern
Könizstrasse 186 - 3097 Liebefeld / BE

Edition 2010
Prix / Preis 2011 : +3.7 %